KARTA KATALOGOWA PRODUKTU
PL COMP 600 V 33W 840 U19

PANEL COMPACT 600 UGR<19 | Kwadratowa oprawa panelowa wpuszczana o niskim wskaźniku olśnienia, do systemów sufitowych 600 x 600 mm

Obszary zastosowań

- Bezpośredni zamiennik świetlówkowych opraw oświetleniowych
- Biura, sale konferencyjne
- Recepcje, hole, korytarze, windy
- Odpowiednie oprawy do zabudowy w suficie, moduł 600 x 600 mm

Zalety produktu

- Dobra redukcja olśnienia (UGR ≤ 19)
- Niewielkie tętnienie światła dzięki specjalnemu statecznikowi elektronicznemu
- Oszczędność energii dzięki wysokiej skuteczności świetlnej systemu: do 110 lm/W
- Zewnętrzny zasilacz zwiększa uniwersalność i zapewnia łatwą instalację
- Dostępne wersje z EUZ DALI
- 5-letnia gwarancja

Cechy produktu

- Rama z wytłaczanego aluminium
- Dyfuzor z polistyrenu
- Trwałość (L80/B50): do 50 tys. godzin (przy 25°C)



© 2023, LEDVANCE GmbH. Wszelkie prawa zastrzeżone.

DANE TECHNICZNE

DANE ELEKTRYCZNE

Moc znamionowa	33,00 W
Napięcie znamionowe	220…240 V
Częstotliwość sieciowa	50…60 Hz
Prąd znamionowy	150,000 mA
Początkowy prąd rozruchowy	12,3 A
Prąd rozruchowy, czas T	52 µs
Maks. liczba opraw w jednym obwodz B16 A	61
Maks. liczba opraw w jednym obwodz C10 A	61
Maks. liczba opraw w jednym obwodz C16 A	78
Współczynnik mocy λ	> 0,90
Całkowite zniekształcenie harmoniczne	< 10 %
Klasa ochronności	II
Tryb pracy	External LED driver

Dane fotometryczne

Strumień świetlny	3630 lm
Skuteczność świetlna	110 lm/W
Temperatura barwowa	4000 K
Barwa światła (oznaczenie)	Chłodnobiałe
Ogólny wskaźnik oddawania barw Ra	80
Standardowe odchylenie dopasowania barw	≤5 sdcm
Brak tętnienia	Tak
Wartość wskaźnika migotania Pst LM	<1
Wartość efektu stroboskopowego SVM	< 0.4
Grupa zagrożenia fotobiologiczne EN62778	RG0
Kąt rozsyłu światła	90 °
UGR longitudinal	< 19



© 2023, LEDVANCE GmbH. Wszelkie prawa zastrzeżone.

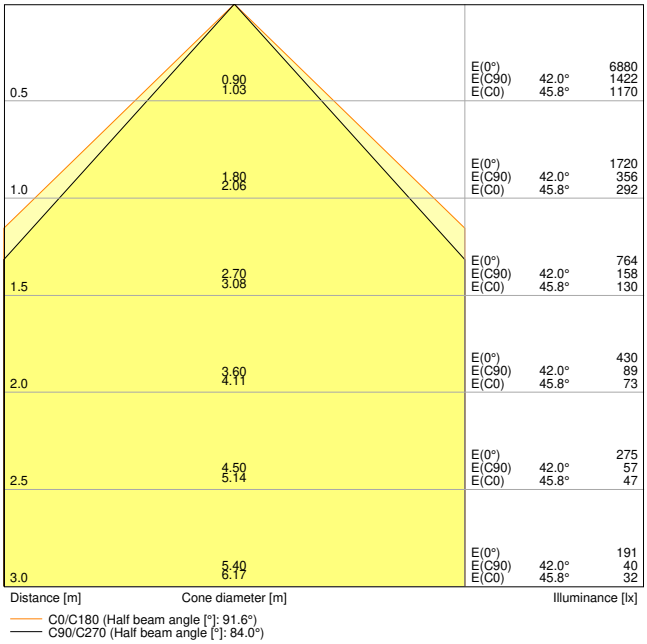

LDC typ cone

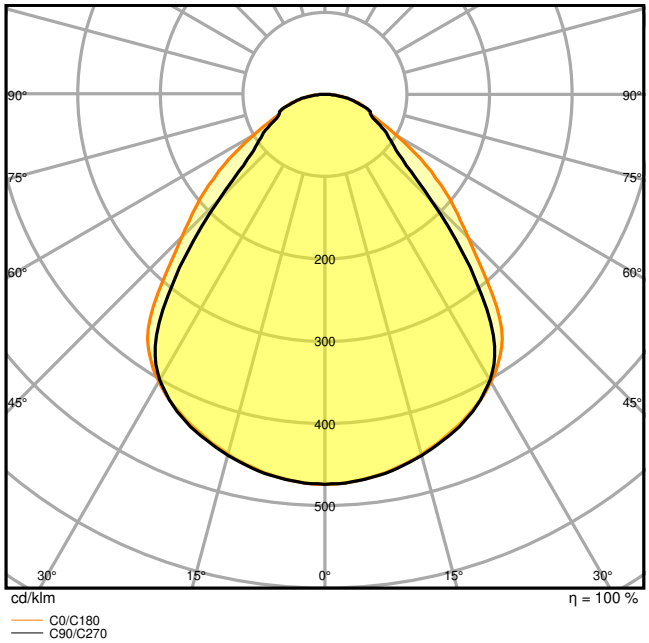

LDC typ polar

WYMIARY I WAGA

Długość	595.00 mm
Szerokość	595.00 mm
Wysokość	32.00 mm
Masa produktu	1790,00 g

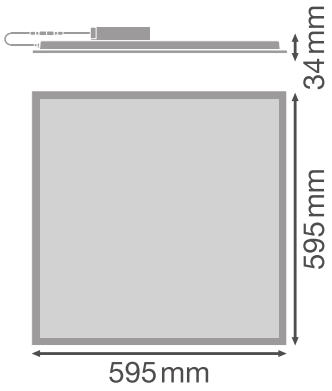

© 2023, LEDVANCE GmbH. Wszelkie prawa zastrzeżone.

MATERIAŁY I KOLORY

Kolor produktu	biały
Kolor obudowy	Biały
Materiał	Aluminum
Materiał osłony	Polistyren (PS)
Materiał powierzchni emitującej światło	Polistyren
Próba palności zgodnie z IEC 60695-2-12	650 °C
Zawartość rtęci	0.0 mg

ZASTOSOWANIE I MONTAŻ

Zakres temperatury otoczenia	-10...+45 °C
Zakres temperatury magazynowania	-20...+70 °C
Typ połączeń	Screwless terminal, 2-Pole (L, N)
Typ zabezpieczenia	IP40/IP20
Klasa IK (odporność na uderzenia) [PIM]	IK02
Ściemnialna	Nie
Rodzaj montażu	Recessed/Suspended/Surface
Miejsce montażu	Sufit
Obszar zastosowania	IndoorIndoor
Długość montażowa	575 mm
Szerokość powierzchni montażowej	575 mm
Głębokość zamontowania	50,0 mm
Regulowany	Nie
Wymienny modułu LED	Niewymienialny
Ze źródłem światła	Tak

Trwałość

Trwałość L70/B50 @ 25 °C	70000 h
Trwałość L80/B10 @ 25 °C	50000 h
Trwałość L90/B10 @ 25 °C	40000 h
Liczba cykli włączeniowych	50000

UKŁAD ZASILAJĄCY

Prąd wyjściowy	700 mA
ECG (SE) - wartość tętnienia prądu	< 7 %
ECG (SE) - długość	116.7 mm
ECG (SE) - szerokość	44 mm



© 2023, LEDVANCE GmbH. Wszelkie prawa zastrzeżone.

ECG (SE)- Wysokość	27 mm
Rekomendowany układ zasilający	LEDV DR DALI-P-44/220-240/1050

OŚWIETLENIE AWARYJNE

Moc w trybie pracy awaryjnej	5 W
Strumień świetlny w trybie pracy awaryjnej	400 lm

CERTYFIKATY I NORMY

Normy	CE / CB / TÜV / UKCA / EAC
Ograniczona temperatura powierzchni	Nie
Zebezpieczenie przed uderzeniami piłki	Nie

INFORMACJE DODATKOWE

Uwaga dotycząca produktu	Available from December 2022

EQUIPMENT / ACCESSORIES

- Dostępne są akcesoria do kilku typów montażu
- Linka zabezpieczająca oprawę oświetleniową w zestawie
- Wstępnie zainstalowane wsporniki zabezpieczające
- Stateczniki zewnętrzne w zestawie
- Nadaje się do użytku z Emergency Conversion Box
- Puszka przyłączeniowa z 5-biegunowym zaciskiem do okablowania przelotowego dostępna oddzielnie dla przewodów o przekroju do 2,5 mm^2

MATERIAŁY DO POBRANIA

	MATERIAŁY DO POBRANIA
PDF	User instruction
PDF	Addon Technical Information
	Dokumenty dotyczące oferty
PDF	Declarations Of Conformity CE
	IES file (IES)
	LDT file (Eulumdat)

© 2023, LEDVANCE GmbH. Wszelkie prawa zastrzeżone.

	MATERIAŁY DO POBRANIA
	R3D file (Relux 3D Model)
	M3D file (3D Model)
	UGR file (UGR table)
PDF	Packaging insert

DANE LOGISTYCZNE

Kod produktu	Opakowanie (liczba produktów / opakowanie)	Wymiary (długość x szerokość x wysokość)	Masa brutto	Objętość
4099854017223	Składane pudełko 1	602 mm x 37 mm x 368 mm	2158.00 g	8.20 dm³
4099854017230	Karton wysylkowy 4	664 mm x 164 mm x 628 mm	9542.00 g	68.39 dm³

Wymieniony kod produktu oznacza najmniejszą ilość produktu, jaka może być zamówiona. Jednostka transportowa może zawierać jedną sztukę lub więcej. Składając zamówienie prosimy o zamawianie ilości odpowiadających jednej lub wielokrotności jednostki transportowej.

DODATKOWE INFORMACJE KATALOGOWE

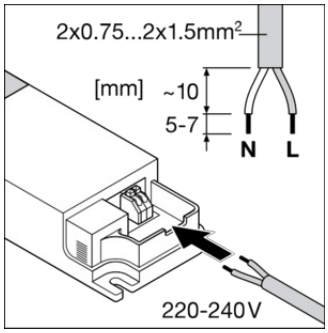

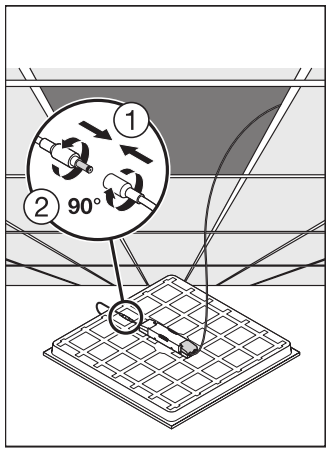

Odnośniki / linki

– Gwarancja, patrz www.ledvance.pl/gwarancja

ZASTRZEŻENIE

Zastrzega się możliwość zmian bez uprzedzenia. Błędy i ominięcia są możliwe. Należy zawsze upewnić się czy korzystasz z najnowszej wersji

© 2023, LEDVANCE GmbH. Wszelkie prawa zastrzeżone.

katalogu.



© 2023, LEDVANCE GmbH. Wszelkie prawa zastrzeżone.