35654 BTL 28W-930-W

Projektor na szynoprzewód

5905339356543







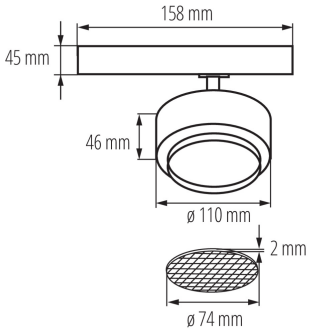

Kanlux BTL LED to nowy design opraw dostosowanych do systemu Kanlux TEAR i do większości systemów szyn 3-obwodowych. Oprawy wyposażone są w zasilacz zintegrowany z adapterem. Kanlux BTL to oprawy w wersji kierunkowej z soczewką i regulacją kąta świecenia w zakresie od 15⁰ do 45⁰. Opcjonalnie można zastosować przesłonę posiadająca strukturę plastra miodu ograniczającą olśnienie. W Kanlux BTL możemy wybrać moc (18W 28W 38W), kolor obudowy (biały lub czarny) i barwę światła (ciepła lub neutralna). Seria opraw Kanlux BTL posiada wysoki współczynnik oddawania barw Ra 90+, a ich wysoka jakość wykonania potwierdzona jest 5 letnią gwarancją.

DANE OGÓLNE:

Kolor: biały
Miejsce montażu: na szynę TEAR
Miejsce zastosowania: wewnątrz
Minimalna odległość od oświetlanego obiektu : 0,5m
Możliwość współpracy ze ściemniaczem: nie
Zintegrowane źródło światła LED: tak

DANE TECHNICZNE:

Napięcie znamionowe [V]: 220-240 AC
Częstotliwość znamionowa [Hz] : 50
Moc maksymalna [W]: 28
Klasa ochronności przed porażeniem elektrycznym : II
Rodzaj diody: LED COB
Strumień świetlny [lm]: 3000
Barwa światła: ciepłobiała
Skorelowana temperatura barwowa [K] : 3000
Jednolitość barwy w elipsach McAdama : ≤6
Wskaźnik oddawania barw: 90
Trwałość [h]: 50000
Ilość cykli wł/wył: ≥30000
Kąt świecenia [°]: 15-45
Skuteczność świetlna lampy [lm/W]: 107
Zakres temperatury otoczenia, na którą może być narażony wyrób [°C]: 5+25
Materiał obudowy: stop aluminium
Czas nagrzewania lampy [s] : ≤1
Czas zapłonu lampy [s] : ≤0,5
Oprawa ruchoma w zakresie horyzontalnym [°] : 340
Oprawa ruchoma w zakresie wertykalnym [°] : 90
Stopień IP: 20

Dokument utworzono: 06.01.2023, 17:07
Zastrzega się możliwość wprowadzenia zmian technicznych. Dane zawarte w tym katalogu nie są prawnie wiążące.
Fotometria: wyniki uzyskane podczas badania konkretnego egzemplarza.

PL

35654 BTL 28W-930-W

Projektor na szynoprzewód



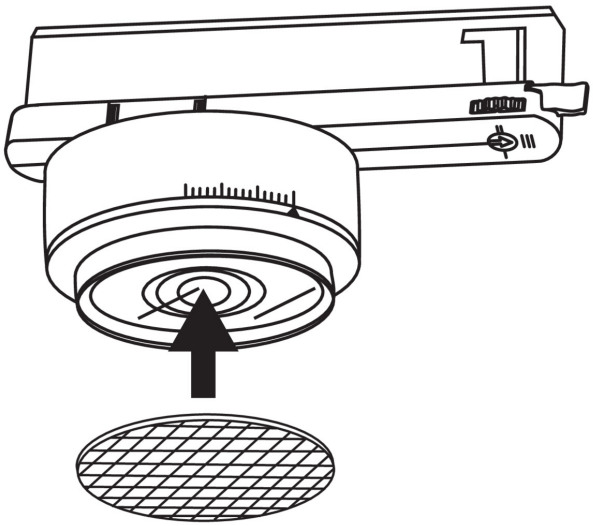

DANE LOGISTYCZNE:

Jednostka miary: sztuka
Jak pakowane: 20
Ilość sztuk w opakowaniu pośrednim: 1
Ilość sztuk w opakowaniu zbiorczym: 20
Masa jednostkowa netto [g]: 594
Gramatura [g]: 680
Długość opakowania jednostkowego [cm]: 11.5
Szerokość opakowania jednostkowego [cm]: 11
Wysokość opakowania jednostkowego [cm]: 16.5
Waga kartonu [kg]: 13.6
Szerokość kartonu [cm]: 35
Wysokość kartonu [cm]: 25
Długość kartonu [cm]: 60.5
Objętość kartonu [m³]: 0.052938

INFORMACJE DODATKOWE:

- 5 lat Gwarancji na warunkach oświadczenia gwarancyjnego, dostępnego na stronie internetowej

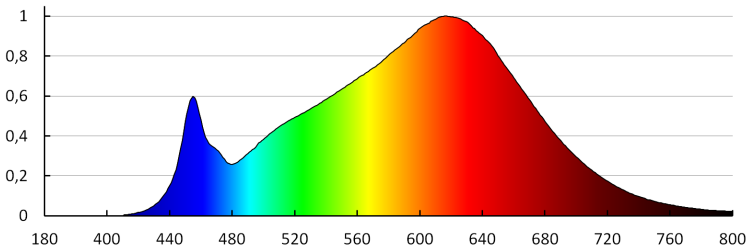

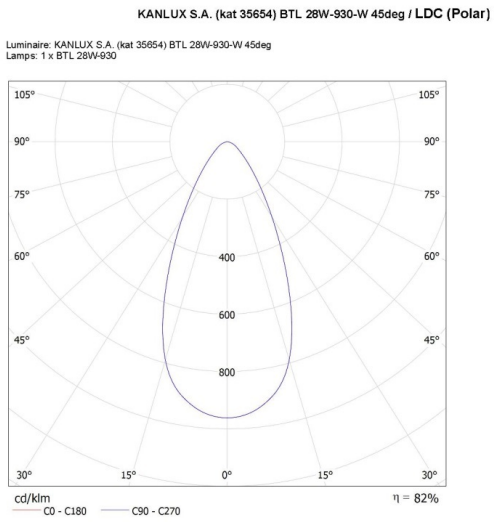

Zastrzega się możliwość wprowadzenia zmian technicznych. Dane zawarte w tym katalogu nie są prawnie wiążące.
Fotometria: wyniki uzyskane podczas badania konkretnego egzemplarza.

PL

35654 BTL 28W-930-W

Projektor na szynoprzewód

KANLUX S.A. (kat 35654) BTL 28W-930-W 15deg / LDC (Polar)

Luminaire: KANLUX S.A. (kat 35654) BTL 28W-930-W 15deg
Lamps: 1 x BTL 28W-930

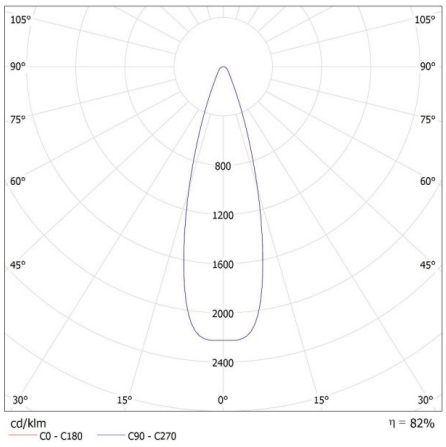

KANLUX S.A. (kat 35654) BTL 28W-930-W 45deg + GRID / LDC (Polar)

Luminaire: KANLUX S.A. (kat 35654) BTL 28W-930-W 45deg + GRID
Lamps: 1 x BTL 28W-930

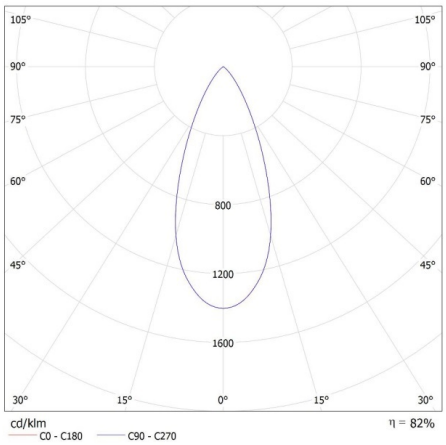

Dokument utworzono: 06.01.2023, 17:07

Zastrzega się możliwość wprowadzenia zmian technicznych. Dane zawarte w tym katalogu nie są prawnie wiążące.
Fotometria: wyniki uzyskane podczas badania konkretnego egzemplarza.

PL

35654 BTL 28W-930-W

Projektor na szynoprzewód

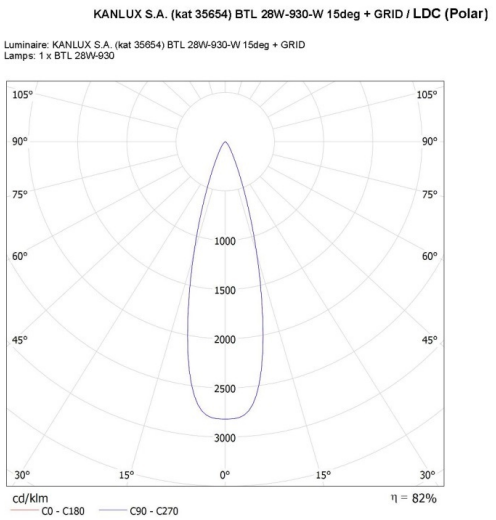

Zastrzega się możliwość wprowadzenia zmian technicznych. Dane zawarte w tym katalogu nie są prawnie wiążące.
Fotometria: wyniki uzyskane podczas badania konkretnego egzemplarza.

PL