Kanlux

# 35659 BTL 38W-930-B

Projektor na szynoprzewód

5905339356598






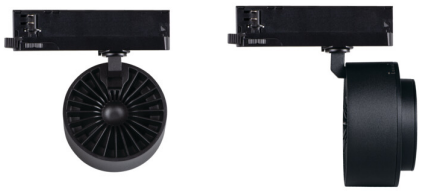

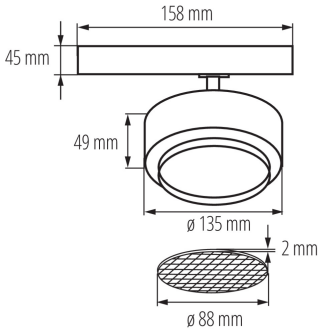


Kanlux BTL LED to nowy design opraw dostosowanych do systemu Kanlux TEAR i do większości systemów szyn 3-obwodowych. Oprawy wyposażone są w zasilacz zintegrowany z adapterem. Kanlux BTL to oprawy w wersji kierunkowej z soczewką i regulacją kąta świecenia w zakresie od 15⁰ do 45⁰. Opcjonalnie można zastosować przesłonę posiadająca strukturę plastra miodu ograniczającą olśnienie. W Kanlux BTL możemy wybrać moc (18W 28W 38W), kolor obudowy (biały lub czarny) i barwę światła (ciepła lub neutralna). Seria opraw Kanlux BTL posiada wysoki współczynnik oddawania barw Ra 90+, a ich wysoka jakość wykonania potwierdzona jest 5 letnią gwarancją.

## DANE OGÓLNE:

**Kolor**: czarny
**Miejsce montażu**: na szynę TEAR
**Miejsce zastosowania**: wewnątrz
**Minimalna odległość od oświetlanego obiektu** : 0,5m
**Możliwość współpracy ze ściemniaczem**: nie
**Zintegrowane źródło światła LED**: tak

## DANE TECHNICZNE:

**Napięcie znamionowe [V]**: 220-240 AC
**Częstotliwość znamionowa [Hz]** : 50
**Moc maksymalna [W]**: 38
**Klasa ochronności przed porażeniem elektrycznym** : II
**Rodzaj diody**: LED COB
**Strumień świetlny [lm]**: 3800
**Barwa światła**: ciepłobiała
**Skorelowana temperatura barwowa [K]** : 3000
**Jednolitość barwy w elipsach McAdama** : ≤6
**Wskaźnik oddawania barw**: 90
**Trwałość [h]**: 50000
**Ilość cykli wł/wył**: ≥30000
**Kąt świecenia [°]**: 15-45
**Skuteczność świetlna lampy [lm/W]**: 100
**Zakres temperatury otoczenia, na którą może być narażony wyrób [°C]**: 5+25
**Materiał obudowy**: stop aluminium
**Czas nagrzewania lampy [s]** : ≤1
**Czas zapłonu lampy [s]** : ≤0,5
**Oprawa ruchoma w zakresie horyzontalnym [°]** : 340
**Oprawa ruchoma w zakresie wertykalnym [°]** : 90
**Stopień IP**: 20

Dokument utworzono: 06.01.2023, 17:06
Zastrzega się możliwość wprowadzenia zmian technicznych. Dane zawarte w tym katalogu nie są prawnie wiążące.
Fotometria: wyniki uzyskane podczas badania konkretnego egzemplarza.

PL

# 35659 BTL 38W-930-B

Projektor na szynoprzewód



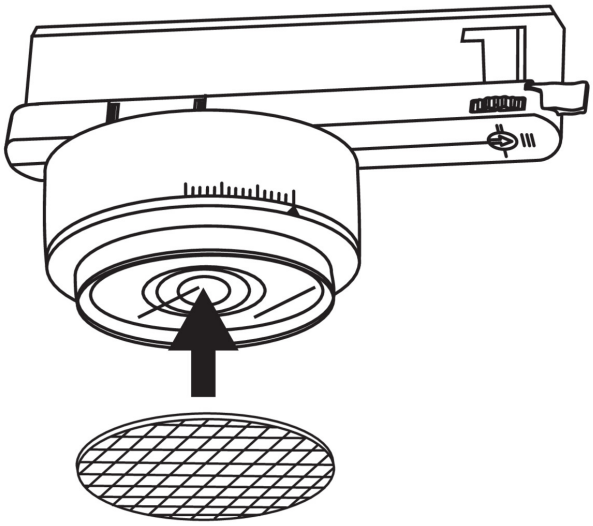

## DANE LOGISTYCZNE:

**Jednostka miary**: sztuka
**Jak pakowane**: 12
**Ilość sztuk w opakowaniu pośrednim**: 1
**Ilość sztuk w opakowaniu zbiorczym**: 12
**Masa jednostkowa netto [g]**: 788
**Gramatura [g]**: 933.33
**Długość opakowania jednostkowego [cm]**: 14
**Szerokość opakowania jednostkowego [cm]**: 13
**Wysokość opakowania jednostkowego [cm]**: 17.5
**Waga kartonu [kg]**: 11.19996
**Szerokość kartonu [cm]**: 30
**Wysokość kartonu [cm]**: 29
**Długość kartonu [cm]**: 55
**Objętość kartonu [m³]**: 0.04785

## INFORMACJE DODATKOWE:

- 5 lat Gwarancji na warunkach oświadczenia gwarancyjnego, dostępnego na stronie internetowej

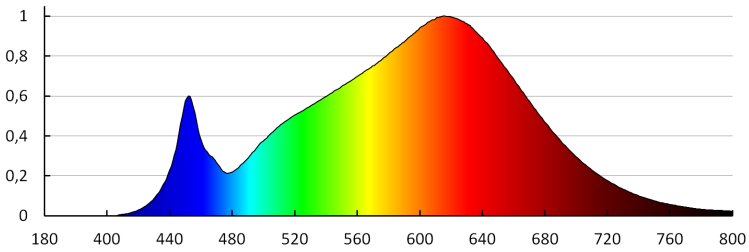


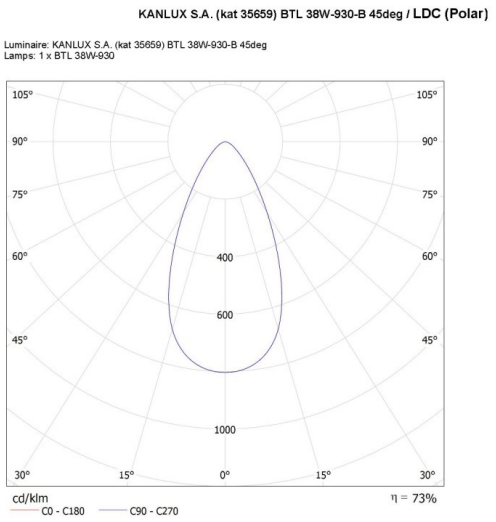



Zastrzega się możliwość wprowadzenia zmian technicznych. Dane zawarte w tym katalogu nie są prawnie wiążące.
Fotometria: wyniki uzyskane podczas badania konkretnego egzemplarza.

PL

# 35659 BTL 38W-930-B

Projektor na szynoprzewód

KANLUX S.A. (kat 35659) BTL 38W-930-B 15deg / LDC (Polar)

Luminaire: KANLUX S.A. (kat 35659) BTL 38W-930-B 15deg
Lamps: 1 x BTL 38W-930

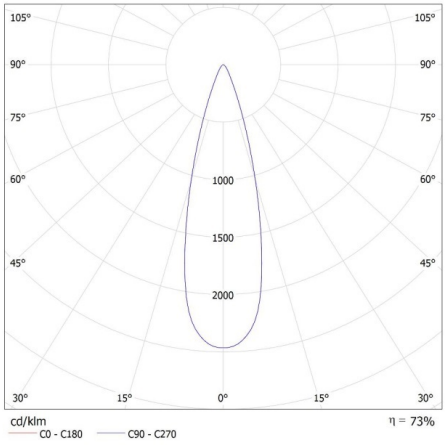


KANLUX S.A. (kat 35659) BTL 38W-930-B 45deg + GRID / LDC (Polar)

Luminaire: KANLUX S.A. (kat 35659) BTL 38W-930-B 45deg + GRID
Lamps: 1 x BTL 38W-930

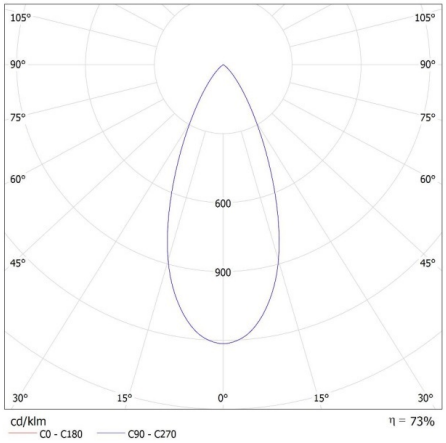


Dokument utworzono: 06.01.2023, 17:06

Zastrzega się możliwość wprowadzenia zmian technicznych. Dane zawarte w tym katalogu nie są prawnie wiążące.
Fotometria: wyniki uzyskane podczas badania konkretnego egzemplarza.

PL

# 35659 BTL 38W-930-B

Projektor na szynoprzewód

