35792 TEAR N RC-CON-L W

Akcesorium systemu szynoprzewodowego

5905339357922





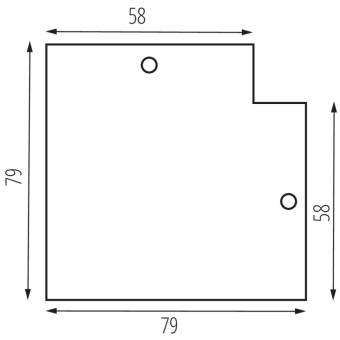

DANE OGÓLNE:

Kolor: biały
Miejsce zastosowania: wewnątrz

DANE TECHNICZNE:

Zakres temperatury otoczenia, na którą może być narażony wyrób [°C]: 5÷25

DANE LOGISTYCZNE:

Jak pakowane: 50
Ilość sztuk w opakowaniu pośrednim: 1
Ilość sztuk w opakowaniu zbiorczym: 50
Masa jednostkowa netto [g]: 28
Gramatura [g]: 35.2
Długość opakowania jednostkowego [cm]: 10
Szerokość opakowania jednostkowego [cm]: 0.1
Wysokość opakowania jednostkowego [cm]: 13
Waga kartonu [kg]: 1.76
Szerokość kartonu [cm]: 17
Wysokość kartonu [cm]: 21
Długość kartonu [cm]: 29
Objętość kartonu [m³]: 0.010353