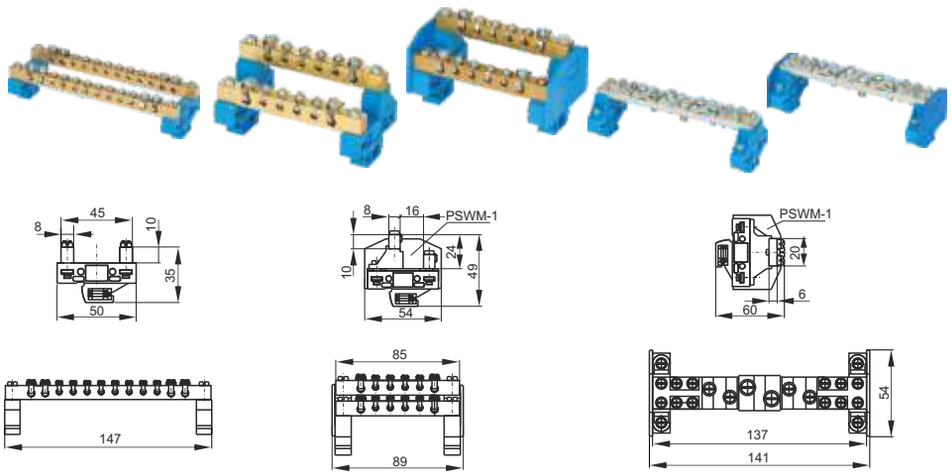

TYP	ZO-3204	ZO-3403[1)]	ZO-3503[1) 2)]	ZO-3608[1)]	ZO-3708[1) 2)]
Numer katalogowy	A14-1326	A14-1426	A14-1526	A14-1626	A14-1726
Kolor elementu izolacyjnego	niebieski	niebieski	niebieski	niebieski	niebieski
Ilość i przekrój przewodów	8x 10mm^2 16x 4mm^2	4x 10mm^2 8x 4mm^2 4x 16mm^2	4x 10mm^2 8x 4mm^2 4x 16mm^2	1x 35mm^2 2x 25mm^2 4x 16mm^2	1x 35mm^2 2x 25mm^2 4x 16mm^2
Materiał izolacyjny	poliamid	poliamid	poliamid	poliamid	poliamid
Temperatura otoczenia	-25...+100°C	-25...+100°C	-25...+100°C	-25...+100°C	-25...+100°C
Opakowanie	15szt.	8szt.	8szt.	15szt.	15szt.

Złączki ochronne zapewniające połączenie elektryczne z listwami TS35

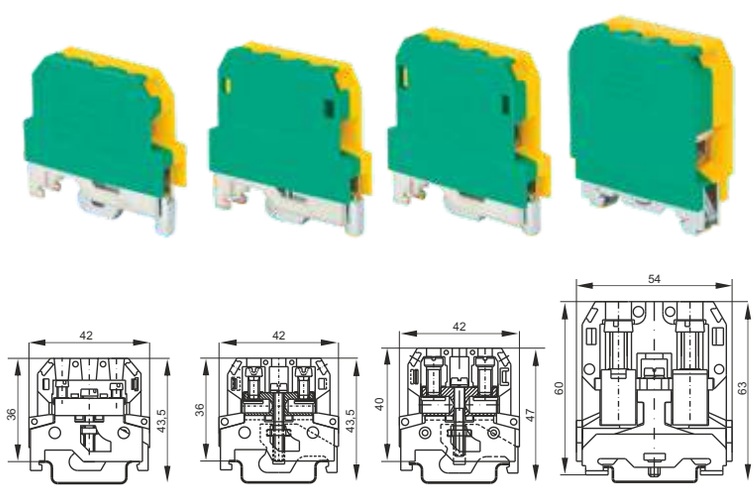

PE PE PE PEN

TYP	ZUO-4/35	ZUO-10/35	ZUO-16/35	ZUO-35/35
Numer katalogowy	A11-5C3Z	A11-5D3Z	A11-5E3Z	A11-5G3Z
Kolor	żółto-zielony	żółto-zielony	żółto-zielony	żółto-zielony
Norma	IEC 60947-7-2	IEC 60947-7-2	IEC 60947-7-2	IEC 60947-7-2
Przekrój znamionowy	4mm^2	10mm^2	16mm^2	35mm^2
Przyłączalność znamionowa: sztywny / giętki	0,75...4 / 0,75...4 mm^2	1,5...10 / 1,5...6 mm^2	1,0...16 / 1,0...10 mm^2	4...35 / 4...25 mm^2
Napięcie znamionowe izolacji	690V	690V	690V	690V
Moment skręcający dla zacisków	0,8Nm	1,2Nm	2,0Nm	2,5Nm
Długość odizolowania	6mm	10mm	11mm	10mm
Szerokość	9,3mm	9mm	10mm	19mm
Materiał izolacyjny	poliamid	poliamid	poliamid	poliamid
Temperatura otoczenia	-25...+100°C	-25...+100°C	-25...+100°C	-25...+100°C
Masa	29,6g	34g	39g	100g
Opakowanie	50szt.	30szt.	30szt.	25szt.

PE - przeznaczony do użycia tylko ze stalowymi torami przewodzącymi
PEN - gdy jest montowana na stalowej i aluminiowej listwie montażowej

Wyposażenie i akcesoria

WYPOSAŻENIE	STR.	ZUO-4/35	ZUO-10/35	ZUO-16/35	ZUO-35/35
Listwy montażowe	E 1	TS35, TS35-.../AL	TS35, TS35-.../AL	TS35, TS35-.../AL	TS35, TS35-15/AL
Oznaczniki	A42	DK/Z-5, DK/Z-6	DK/Z-5, DK/Z-6	DK/Z-5, DK/Z-6	DK/Z-5, DK/Z-6

[1)] z podkładkami zapobiegającymi przecięciu przewodów
[2)] z płytką skrajną PSWM-1