LUNJ...H60 Łuk 90°

1,0 Grubość blachy: 1,0 mm

N Nowość E-90 System E-90

Informacje

Zastosowanie
Zmiana kierunku prowadzenia trasy kablowej.

Materiał
S - stal cynkowana met. Sendzimira PN-EN 10346:2015-09
Na zamówienie:
F - stal cynkowana metodą zanurzeniową PN-EN ISO 1461:2011
E - stal nierdzewna
L - lakierowanie w standardowej palecie RAL

Dodatkowe informacje
– montaż śrubami SGKM6x12 lub SGM6x12
– może służyć jako łuk zewnętrzny lub wewnętrzny
– na zamówienie, do końca roku 2022, dostępna będzie poprzednia wersja produktu

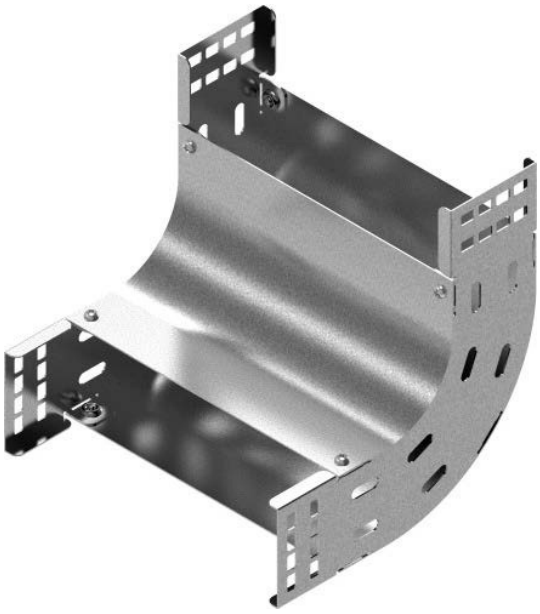

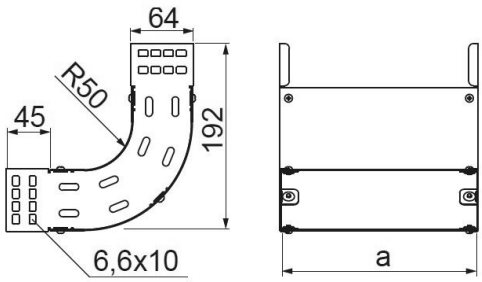

Wersje

Symbol	Numer katalogowy	Szerokość a (mm)	Ciężar 1 szt. (kg)	Ilość (szt.)
LUNJ50H60	130966	50	0,63	20
LUNJ100H60	130967	100	0,84	10
LUNJ150H60	130968	150	1,10	15
LUNJ200H60	130969	200	1,36	10
LUNJ300H60	130970	300	1,87	1