Karta katalogowa | Nr katalogowy: 207-1333

Gelbox; odgałęźnik; do przewodów instalacyjnych; z żelem; seria 221, 2x73; złączki maks. 4 mm²; bez złączek instalacyjnych; wielkość 3; szara

https://www.wago.com/207-1333





Kolor: szara



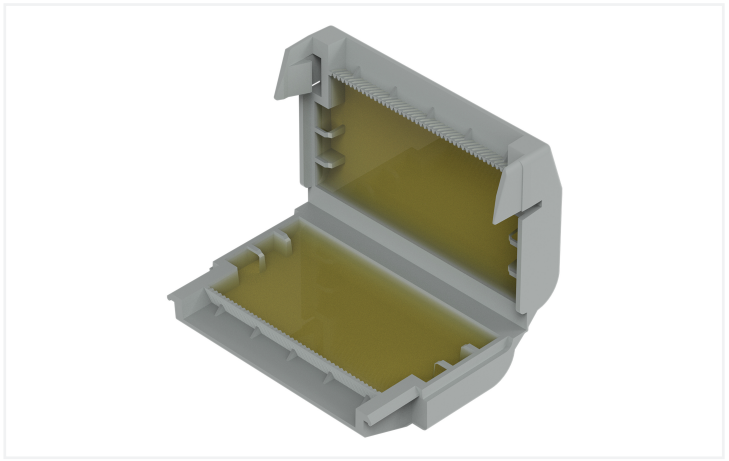



Należy uwzględnić parametry elektryczne zawarte w opisie systemu złączek instalacyjnych.

Korzyści:

- Prosta, szybka i bezpieczna obsługa
- Od razu gotowa do użycia, z możliwością modyfikacji połączenia
- Bez silikonu
- Bez obowiązkowych oznaczeń dotyczących bezpieczeństwa
- Nieograniczony czas magazynowania
- Certyfikat VDE i IPX8 dla całego systemu osłon żelowych i złączek WAGO

Parametry zacisków

Typ połączenia 1

sposób otwierania zacisku	Zaczep

Wymiary

szerokość	33,6 mm / 1.323 in
wysokość	17,8 mm / 0.701 in
głębokość	52,7 mm / 2.075 in

Dane mechaniczne

typ mocowania	Połączenia swobodne

Dane materiałowe

Uwaga dane materialowe	Parametry stosowanych materiałów
kolor	szara
materiał obudowy	Polipropylen
obciążenie ogniowe	0 MJ
masa	21 g

Warunki środowiskowe

temperatura otoczenia (praca)	-55 … +85 °C
temperatura otoczenia (przechowywanie)	0 … +40 °C

Dane handlowe

ETIM 8.0	EC001170
ETIM 7.0	EC001170
szt./opak.	36 (3) szt.
kraj pochodzenia	DE
GTIN	4055143997805
numer taryfy celnej	85389099990

Dokonywanie zmian zastrzeżone. Należy przestrzegać dokumentacji technicznej produktów.

Aktualne adresy – patrz: www.wago.com