PKZP Pokrywa korytka

1,5 Grubość blachy: 1,5 mm

Informacje

Zastosowanie
Ochrona kabli przed uszkodzeniami.
Szczelne zabezpieczenie przed
gromadzeniem się kurzu i brudu.

Materiał
Stal cynkowana metodą
zanurzeniową PN-EN ISO 1461:2011
Na zamówienie:
E- stal kwasoodporna
L- lakierowanie w standardowym kolorze RAL

Dodatkowe informacje
Uwaga
W każdej pokrywie występują otwory technologiczne
konieczne do procesu cynkowania zanurzeniowego.

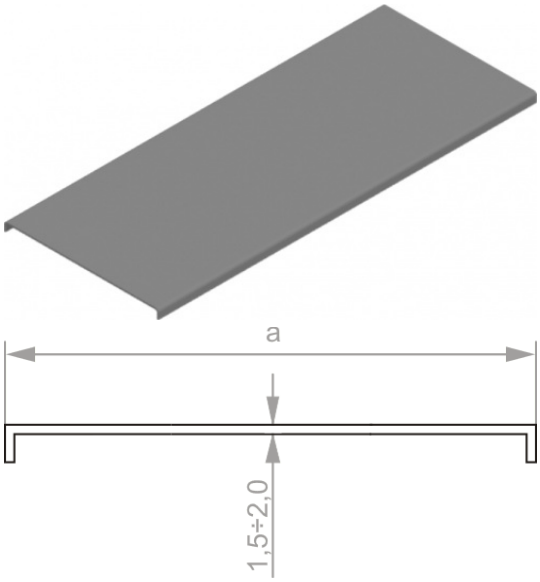

Wersje

Symbol	Numer katalogowy	Szerokość a (mm)	Długość L (mm)	Ciężar 1mb (kg)	Ilość w opakowaniu (m. b.) (szt. / m. b.)
PKZP50/2	300105	50	2 000	0,86	40 / 80
PKZP50/3	300205	50	3 000	0,86	60 / 180
PKZP100/2	300110	100	2 000	1,48	20 / 40
PKZP100/3	300210	100	3 000	1,48	30 / 90
PKZP200/2	300120	200	2 000	2,71	12 / 24
PKZP200/3	300220	200	3 000	2,71	18 / 54
PKZP300/2	300130	300	2 000	3,95	12 / 24
PKZP300/3	300230	300	3 000	3,95	18 / 54
PKZP400/2	300140	400	2 000	5,19	8 / 16
PKZP400/3	300240	400	3 000	5,19	12 / 36
PKZP500/2	300150	500	2 000	6,42	8 / 16
PKZP500/3	300250	500	3 000	6,42	12 / 36
PKZP600/2	300160	600	2 000	7,66	8 / 16
PKZP600/3	300260	600	3 000	7,66	12 / 36