PKJ... Pokrywa korytka

1,0 Grubość blachy: 1,0 mm

E90 System E-90

Informacje

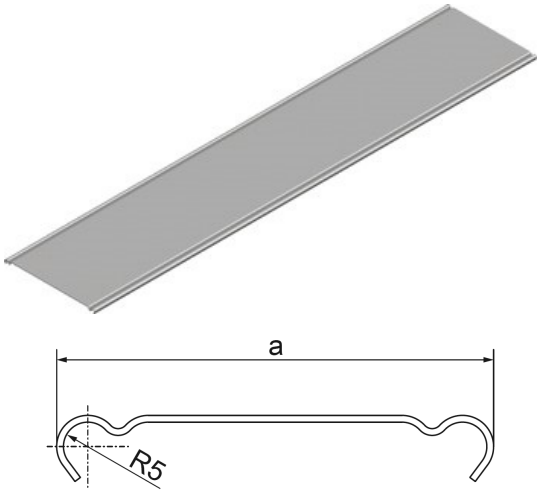

Zastosowanie
Ochrona kabli przed gromadzeniem się pyłu oraz uszkodzeniami mechanicznymi i wpływem czynników atmosferycznych (np. promieniowaniem UV).

Materiał
S - stal cynkowana met. Sendzimira PN-EN 10346:2015-09
Na zamówienie:
F - stal cynkowana metodą zanurzeniową PN-EN ISO 1461:2011, lub metodą cynku płatkowego tylko dla elementów o max. wymiarze 200 mm
L - lakierowanie w standardowej palecie RAL
E - stal kwasoodporna

Dodatkowe informacje
- zalecane stosowanie dodatkowo zapinek

Wersje

Symbol	Numer katalogowy	Długość L (mm)	Szerokość a (mm)	Ilość w opakowaniu (m. b.) (szt. / m. b.)	Ciężar 1mb (kg)
PKJ35/2	100703	2 000	35	40 / 80	0,45
PKJ50/3	100805	3 000	50	60 / 180	0,64
PKJ100/3	100810	3 000	100	30 / 90	1,04
PKJ150/3	100815	3 000	150	18 / 54	1,44
PKJ200/3	100820	3 000	200	18 / 54	1,84
PKJ300/3	100830	3 000	300	18 / 54	2,64
PKJ400/3	100640	3 000	400	12 / 36	3,44
PKJ500/3	100650	3 000	500	6 / 18	4,24
PKJ600/3	100660	3 000	600	6 / 18	5,04


BAKS