KBR...H42 Korytko

0,5 Grubość blachy: 0,5 mm

Informacje

Zastosowanie
Prowadzenie trasy kablowej

Materiał
S - stal cynkowana met. Sendzimira PN-EN 10346:2015-09
Na zamówienie:
E - stal nierdzewna
L - lakierowanie w standardowej palecie RAL

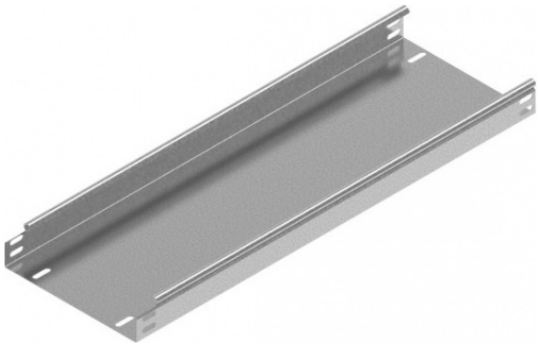

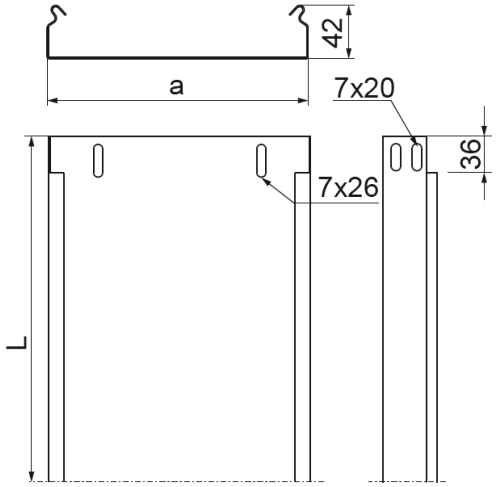

Dodatkowe informacje
– system bezłącznikowy - łączenie koryt poprzez wsuwanie jednego w drugie i skręcenie śrubami
SGKM6x12 lub SGM6x12
– do montażu należy użyć śrub SGKM6x12 lub SGM6x12
– opcja F dostępna przy zamówieniu powyżej 300 m
– w przypadku zastosowania zamiennika o innej wysokości, wszystkie elementy systemu muszą nadążać za tym parametrem

Wersje

Symbol	Numer katalogowy	Szerokość a (mm)	Długość L (mm)	Ciężar 1mb (kg)	Ilość w opakowaniu (m. b.) (szt. / m. b.)	Przekrój użyteczny (mm^2)
KBR50H42/2	141505	50	2 000	0,60	16 / 32	1 900
KBR50H42/3	141605	50	3 000	0,60	24 / 72	1 900
KBR100H42/2	141510	100	2 000	0,80	8 / 16	4 000
KBR100H42/3	141610	100	3 000	0,80	12 / 36	4 000
KBR200H42/3	141620	200	3 000	1,22	12 / 36	8 200
KBR300H42/3	141630	300	3 000	1,62	12 / 36	12 400

Obciążenie

