OR-SH-1750

ORNO-LOGISTIC Sp. z o.o.
ul. Rolników 437
44-141 Gliwice, Poland
tel. (+48) 32 43 43 110

(PL) Włącznik pojedynczy natynkowy do zdalnego sterowania
(EN) Wireless surface-mounted switch with 1 channel

(PL) WAŻNE!

Przed rozpoczęciem korzystania z urządzenia, należy zapoznać się z niniejszą instrukcją obsługi oraz zachować ją na przyszłość. Dokonanie samodzielnych napraw i modyfikacji skutkuje utratą gwarancji. Producent nie odpowiada za uszkodzenia mogące wyniknąć z nieprawidłowego montażu czy eksploatacji urządzenia.
Z uwagi na fakt, że dane techniczne podlegają ciągłym modyfikacjom, Producent zastrzega sobie prawo do dokonywania zmian dotyczących charakterystyki wyrobu oraz wprowadzania innych rozwiązań konstrukcyjnych niepogarszających parametrów i walorów użytkowych produktu.
Dodatkowe informacje na temat produktów marki ORNO dostępne są na: www.orno.pl. Orno-Logistic Sp. z o.o. nie ponosi odpowiedzialności za skutki wynikające z nieprzestrzegania zaleceń niniejszej instrukcji. Firma Orno-Logistic Sp. z o.o. zastrzega sobie prawo do wprowadzania zmian w instrukcji - aktualna wersja do pobrania ze strony www.orno.pl. Wszelkie prawa do tłumaczenia/interpretowania oraz prawa autorskie niniejszej instrukcji są zastrzeżone.

1. *Wszelkie czynności wykonuj przy odłączonym zasilaniu.*
2. *Nie zanurzaj urządzenia w wodzie i innych płynach.*
3. *Nie obsługuj urządzenia, gdy uszkodzona jest obudowa.*
4. *Nie otwieraj urządzenia i nie dokonuj samodzielnych napraw.*
5. *Nie używaj urządzenia niezgodnie z jego przeznaczeniem.*
6. *Produkt nie jest zabawką, dlatego powinien być trzymany z dala od dzieci.*

INSTRUKCJE BEZPIECZEŃSTWA DOTYCZĄCE BATERII:

Przy instalacji nowej baterii pamiętaj o jej biegunowości +/-.
Stosuj baterie takiego samego typu, jakie są rekomendowane do stosowania w tym urządzeniu.
Nie mieszaj baterii zużytych z nowymi, baterii o różnym składzie lub innych producentów w celu zapobiegania potencjalnym nieszczelnościom.
Nie wyrzucaj zużytej baterii do śmietnika, lecz do specjalnych pojemników na zużyte baterie.
Aby uzyskać porady na temat recyklingu, proszę skontaktować się z lokalnym organem.
Nie ładuj baterii nieprzeznaczonej do ładowania (niebędącej akumulatorem).
Nie zwieraj zacisków zasilających.
Nigdy nie podgrzewaj, nie odkształcaj baterii ani nie wystawiaj jej na bezpośrednie działanie źródeł ciepła, takich jak nadmierne nasłonecznienie, grzejnik, ogień.
Niebezpieczeństwo wybuchu! Bateria nie może być demontowana, wrzucana do ognia lub zwierana.
Wyjmij baterię z urządzenia, gdy nie używasz go przez dłuższy czas, aby uniknąć uszkodzenia ze względu na możliwe wycieki.
Trzymaj baterie poza zasięgiem dzieci.
Wyczerpaną baterię należy bezzwłocznie wyjąć z urządzenia.
Rozładowana bateria może wyciekać, powodując uszkodzenia urządzenia.
W razie kontaktu rąk z kwasem z baterii, opłucz ręce pod bieżącą wodą.
W przypadku dostania się do oczu, skontaktuj się z lekarzem. Kwas zawarty w baterii może powodować podrażnienie lub oparzenie.
Połknięcie baterii może być śmiertelne! Trzymaj baterię z dala od dzieci i zwierząt

(EN) IMPORTANT!

Before using the device, read this Service Manual and keep it for future use. Any repair or modification carried out by yourselves results in loss of guarantee. The manufacturer is not responsible for any damage that can result from improper device installation or operation.
In view of the fact that the technical data are subject to continuous modifications, the manufacturer reserves a right to make changes to the product characteristics and to introduce different constructional solutions without deterioration of the product parameters or functional quality.
Additional information about ORNO products are available at www.orno.pl. Orno-Logistic Sp. z o.o. holds no responsibility for the results of non-compliance with the provisions of the present Manual. Orno Logistic Sp. z o.o. reserves the right to make changes to the Manual - the latest version of the Manual can be downloaded from www.orno.pl. Any translation/interpretation rights and copyright in relation to this Manual are reserved.

1. *Disconnect the power supply before any activities on the product.*
2. *Do not immerse the device in water or other fluids.*
3. *Do not use the device if its casing is damaged.*
4. *Do not open the device and do not repair it by yourselves.*
5. *Do not use the device against its intended use.*
6. *Keep out of reach of children.*

BATTERY PRECAUTIONS:

Check the correct polarity +/- when installing the batteries.
Use the battery type recommended for this product.
Do not install new batteries with the used ones, batteries which vary in chemical composition or batteries which vary in manufacturer or brand, to prevent battery acid leaks.
Do not discard spent batteries with household waste, discard to special battery collection containers.
Consult your local authorities to learn more about recycling options.
Do not recharge non-rechargeable batteries.
Do not short-circuit the battery terminals.
Never deform the batteries or expose them to direct heat sources, such as direct sunlight, radiators or fire.
Explosion hazard! Do not disassemble, short-circuit or discard the batteries in fire.
Remove the battery from the product before prolonged storage to prevent potential damage from battery acid leaks.
Keep batteries out of the reach of children.
Immediately remove the battery from the product when spent.
Discharged batteries may leak and damage the product.
If you touch battery acid with your hands, rinse them under running water.
In case of eye contact with battery acid, seek medical attention. The battery acid may cause irritation or chemical burns.
Swallowing a battery can be fatal! Keep the batteries away from children and pets. If you swallow a battery, immediately seek medical attention.



Każde gospodarstwo jest użytkownikiem sprzętu elektrycznego i elektronicznego, a co za tym idzie potencjalnym wytwórcą niebezpiecznego dla ludzi i środowiska odpadu, z tytułu obecności w sprzęcie niebezpiecznych substancji, mieszanin oraz części składowych. Z drugiej strony zużyty sprzęt to cenny materiał, z którego możemy odzyskać surowce takie jak miedź, cyna, szkło, żelazo i inne. Symbol przekreślonego kosza na śmieci umieszczany na sprzęcie, opakowaniu lub dokumentach do niego dołączonych wskazuje na konieczność selektywnego zbierania zużytego sprzętu elektrycznego i elektronicznego. Wyrobów tak oznaczonych, pod kara grzywny, nie można wyrzucać do zwykłych śmieci razem z innymi odpadami. Oznakowanie oznacza jednocześnie, że sprzęt został wprowadzony do obrotu po dniu 13 sierpnia 2005r. Obowiązkiem użytkownika jest przekazanie zużytego sprzętu do wyznaczonego punktu zbiórki w celu właściwego jego przetworzenia. Zużyty sprzęt może zostać również oddany do sprzedawcy, w przypadku zakupu nowego wyrobu w ilości nie większej niż nowy kupowany sprzęt tego samego rodzaju. Informacje o dostępnym systemie zbierania zużytego sprzętu elektrycznego można znaleźć w punkcie informacyjnym sklepu oraz w urzędzie miasta/gminy. Odpowiednie postępowanie ze zużytym sprzętem zapobiega negatywnym konsekwencjom dla środowiska naturalnego i ludzkiego zdrowia!

Each household is a user of electrical and electronic equipment, and hence a potential producer of hazardous waste for humans and the environment, due to the presence of hazardous substances, mixtures and components in the equipment. On the other hand, used equipment is valuable material from which we can recover raw materials such as copper, tin, glass, iron and others. The weee sign placed on the equipment, packaging or documents attached to it indicates the need for selective collection of waste electrical and electronic equipment. Products so marked, under penalty of fine, cannot be thrown into ordinary garbage along with other waste. The marking means at the same time that the equipment was placed on the market after August 13, 2005. It is the responsibility of the user to hand the used equipment to a designated collection point for proper processing. Used equipment can also be handed over to the seller, if one buys a new product in an amount not greater than the new purchased equipment of the same type. Information on the available collection system of waste electrical equipment can be found in the information desk of the store and in the municipal office or district office. Proper handling of used equipment prevents negative consequences for the environment and human health!

	Zużyte baterie i/lub akumulatory należy traktować jako odrębny odpad i umieszczać w indywidualnym pojemniku. Zużyte baterie lub akumulatory powinny zostać oddane do punktu zbierania/odbioru zużytych baterii i akumulatorów. Informacje na temat punktów zbierania/odbioru udzielają władze lokalne lub sprzedawcy tego rodzaju sprzętu. Zużyty sprzęt może zostać również oddany do sprzedawcy, w przypadku zakupu nowego wyrobu w ilości nie większej niż nowy kupowany sprzęt tego samego rodzaju. Produkt wyposażony w przenośną baterię. Sposób montażu i usuwania baterii zmieszczono w poniższej instrukcji.
	Used batteries and/or accumulators should be treated as separate waste and placed in an individual container. Used batteries or accumulators should be taken to a collection/receipt point for used batteries and accumulators. For information on collection/collection points, contact your local authority or your local dealer. Used equipment may also be returned to the seller in case of purchase of a new product in a quantity not greater than the new purchased equipment of the same type. The product is equipped with a portable battery. Please refer to the following manual for instructions on how to install and remove batteries.

09/2020

INSTALACJA / INSTALLATION	
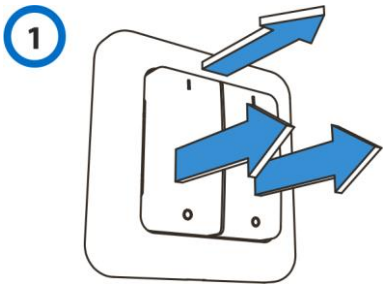	(PL) Przed montażem na ścianie zdemontuj panel z przyciskiem i ramkę z płytki montażowej (rys.1). (EN) Before installation of the wall, remove the push button and the frame from the mounting plate (fig. 1).
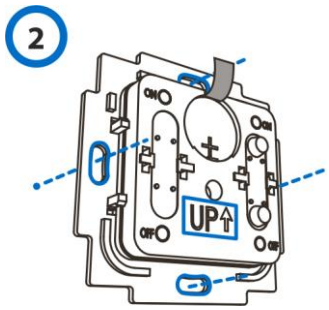	(PL) Przyłóż płytkę do ściany w wybranym miejscu i zamocuj ją przy użyciu wkrętów lub przyklej ją dwustronną taśmą klejącą. Pamiętaj o ułożeniu ramki w kierunku zgodnym ze strzałką UP ↑ (rys.2). (EN) Attach the mounting plate to the desired place on the wall, using the screws or double-sided adhesive tape. Remember to observe the correct direction, as per the arrow UP ↑ (fig. 2).
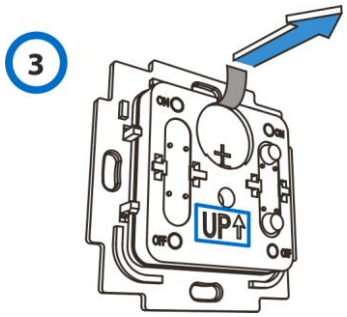	(PL) Pociągnij zabezpieczenie baterii i aktywuj baterię (rys. 3). (EN) Activate the battery by pulling out the tab (fig. 3).
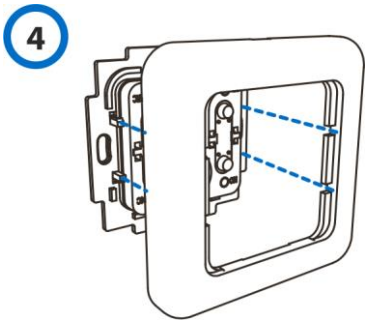	(PL) Zamontuj ramkę z powrotem na płytce montażowej, zgodnie ze schematem (rys. 4). (EN) Put the frame back on the mounting plate, note the mounting tabs (fig. 4).
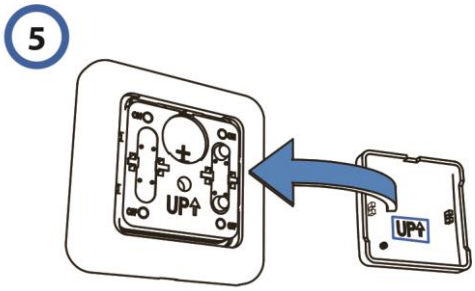	(PL) Zamontuj panel z przyciskiem z powrotem na płytce montażowej. Pamiętaj o ułożeniu go w kierunku zgodnym ze strzałką UP ↑ (rys. 5). (EN) Put the push button back on the mounting plate. Remember to observe the correct direction, as per the arrow UP ↑ (fig. 5).

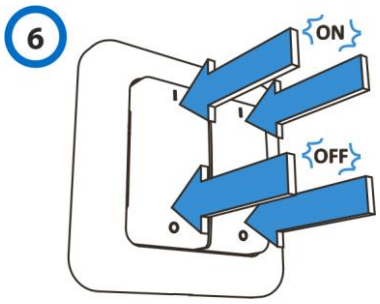

(PL) Sprawdź poprawne działanie urządzenia (rys. 6).
Aby włączyć odbiornik, naciśnij przycisk „I” / „ON” na nadajniku.
Aby wyłączyć odbiornik, naciśnij przycisk „0” / „OFF” na nadajniku.

(EN) Check proper operation of the device (fig. 6).
Press the “I” / “ON” button on the transmitter to turn on the receiver.
Press the “0” / “OFF” button on the transmitter to turn off the receiver.

PL

Instrukcja obsługi i montażu

PRZEZNACZENIE PRODUKTU

Urządzenie przeznaczone jest do zdalnego sterowania bezprzewodowymi włącznikami podtynkowymi i gniazdami oraz podłączonymi do nich urządzeniami elektrycznymi. Urządzenie ma wbudowany nadajnik radiowy i pracuje na częstotliwości 433,92 MHz. Włączniki montuje się bezpośrednio na ścianę bez potrzeby umieszczania ich w puszkach instalacyjnych. Urządzenie pełni funkcję pilota 1-kanałowego. Urządzenie współpracuje z systemem ORNO Smart Home opartym o silnik TUYA, który jest kompatybilny z systemami inteligentnego domu Google i Alexa. System kompatybilny jest z gniazdami i pilotami bezprzewodowymi ORNO takimi jak Standardowe OR-GB-417 -420 i MINI OR-GB-438 -440 oraz gniazda IP44 Standardowe OR-GB-429 i MINI OR-GB-441.

CHARAKTERYSTYKA

1) Zasięg w terenie otwartym do 30 metrów.
2) Learning system – automatyczna konfiguracja dodatkowych urządzeń.

OBSŁUGA URZĄDZENIA

1. Parowanie / rozłączanie nadajnika z/od odbiornika
Naciśnij i przytrzymaj przez 3 sek. przycisk na odbiorniku, a następnie puść. Dioda LED zacznie migać, a odbiornik przejdzie w tryb parowania.
Uwaga: dioda LED powinna zacząć migać dopiero po zwolnieniu przycisku. Jeśli zacznie migać podczas trzymania przycisku, parowanie urządzeń nie będzie możliwe.
Naciśnij przycisk „I” / „ON” na nadajniku (rys. 6), aby sparować go z odbiornikiem. Dioda LED odbiornika zaświeci się światłem stałym. Naciśnij przycisk „0” / „OFF” na nadajniku (rys. 6), aby odłączyć go od odbiornika. Dioda LED odbiornika wyłączy się.

2. Rozłączanie wszystkich urządzeń
Naciśnij i przytrzymaj przez 10 sek. przycisk na odbiorniku. Dioda LED zacznie mrugać. Wyłączenie się diody LED na odbiorniku oznacza, że wszystkie urządzenia zostały skutecznie rozłączone.

UWAGI

Włącznik nie działa:
- sprawdź czy bateria jest założona zgodnie z polaryzacją oraz czy jest naładowana.
- ponownie przeprowadź procedurę przypisania włącznika do danego urządzenia.

Wymiana baterii:
- delikatnie wyciągnij przycisk. Bateria znajduje się pod przyciskiem. Po jej wymianie na nową, należy nałożyć przycisk z powrotem i delikatnie wcisnąć go do obudowy wyłącznika.

KONSERWACJA

Obudowę urządzenia należy przetrzeć miękką, suchą ściereczką. Nie stosować ostrych narzędzi, śrubokrętów, szczotek metalowych itp. Przed przystąpieniem do czyszczenia należy odłączyć od źródła zasilania. Nie stosować detergentów karboksylowych, benzyny, alkoholu itp.

DANE TECHNICZNE

Zasilanie: bateryjne Cr2032 (w zestawie)
Zasięg w terenie otwartym: max. 30 m
Częstotliwość: 433,92 MHz
Wymiary: 80 x 80 x 15 mm
Waga netto: 0,046 kg

Uproszczona deklaracja zgodności
Orno-Logistic Sp. z o.o. oświadcza, że typ urządzenia radiowego: OR-SH-1750 Włącznik pojedynczy natynkowy do zdalnego sterowania, jest zgodne z dyrektywą 2014/53/UE. Pełen tekst deklaracji zgodności UE jest dostępny pod następującym adres internetowym: www.orno.pl

EN

Installation and operation manual

DESCRIPTION AND USE

The device is designed to remotely control wireless flush-mounted switches, sockets and all the connected electrical. The device has an integrated radio transmitter and operates on 433.92 MHz frequency. It is suitable for mounting directly on the wall without the need to put it inside electrical junction boxes. It can be used as a single channel remote-control unit. The device is compatible with ORNO Smart Home based on TUYA engine, which supports Google and Alexa smart home solutions. This system is compatible with ORNO wireless sockets and remote-control units: standard models (OR-GB-417 -420), MINI models (OR-GB-438 –440) and IP44 standard socket: OR-GB-429 and MINI OR-GB-441.

GENERAL REMARKS

1) Open air operation range – 30m.
2) Learning system – automatic pairing of auxiliary equipment.

OPERATION

1. Pairing / disconnecting the transmitter with/from a receiver
Press and hold the button on the receiver for 3 seconds and then release it. The LED diode will start to blink and the receiver is now switched into the pairing mode.
Note: LED diode should blink only after releasing the button. If the LED starts to blink while holding the button, the pairing will not be possible.
Press the “I” / “ON” button on the transmitter (fig. 6), to pair it with a receiver. During this operation the LED on the receiver will light up. Press the “0” / “OFF” button on the transmitter (fig. 6) to disconnect it from a receiver. LED on the receiver will turn off.

2. Disconnecting all devices
Press and hold the button on the receiver for 10 seconds. The LED diode will start to blink. When the LED on the receiver turns off, all connected devices will be disconnected.

TROUBLESHOOTING	
The switch does not work: - check if the battery is loaded and properly installed, observing the correct polarity, - pair the switch and the device from the start. Battery change: - carefully remove the button. The battery is placed underneath. Change the battery observing the correct polarity and put the push button back on the switch mounting plate.	
MAINTENANCE	**TECHNICAL PARAMETERS**
The casing should be cleaned with a soft and dry cloth. Do not use any sharp tools, screwdrivers, metal brushes, etc. Before any cleaning activities on the product switch off the power. Do not use carboxylic detergents, petrol, alcohol, etc. to clean the device.	Power supply: Cr2032 battery (included to the set) Open air range: max. 30 m Frequency: 433,92 MHz Dimensions: 80 x 80 x 15 mm Net weight: 0.046 kg

Simplified declaration of conformity

Orno-Logistic Sp. z o.o. declares that the products: OR-SH-1750 – Wireless surface-mounted switch with 1 channel, is compatible with directive 2014/53/EU. The full text of the EU declaration of conformity is available at the following Internet address: www.orno.pl