RKLL...H42 Redukcja lewa

0,7 Grubość blachy: 0,7 mm

Informacje

Zastosowanie
Zmiana szerokości trasy kablowej.

Uwaga
Zintegrowane łączniki. Montaż nie wymaga stosowania dodatkowych łączników.

Materiał
S - stal cynkowana met. Sendzimira PN-EN 10346:2015-09
Na zamówienie:
F - stal cynkowana metodą zanurzeniową PN-EN ISO 1461:2011
E - stal nierdzewna
L - lakierowanie w standardowej palecie RAL

Dodatkowe informacje
– montaż śrubami SGKM6x12 lub SGM6x12
– przy nietypowych zamówieniach podać wymiar a i b (jeżeli a=300mm i b=100mm zamawiana kształtka powinna mieć symbol RK...300/100H...)

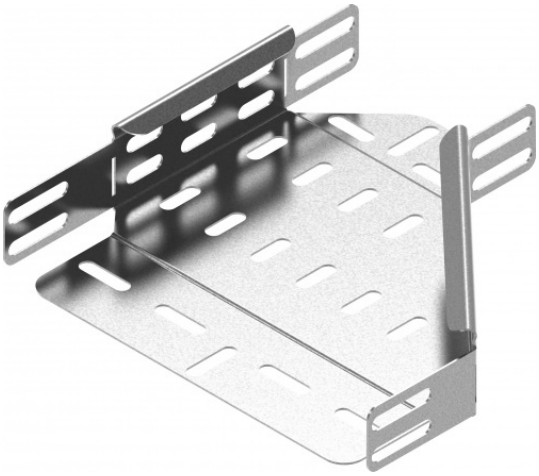

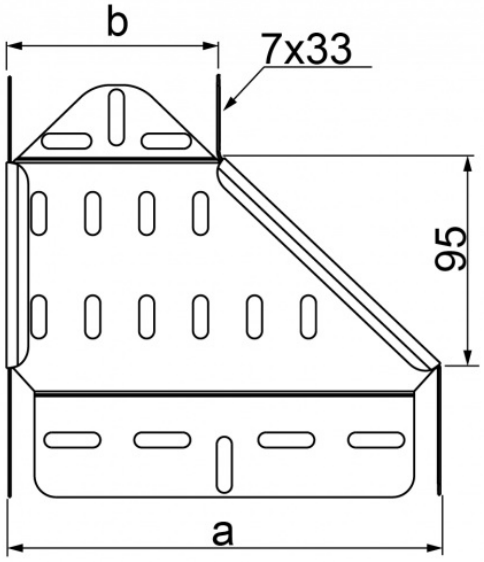

Wersje

Symbol	Numer katalogowy	Wymiar a (mm)	Wymiar b (mm)	Ciężar 1 szt. (kg)	Ilość (szt.)
RKLL100/50H42	144510	100	50	0,12	1
RKLL150/100H42	144515	150	100	0,14	1
RKLL200/100H42	144520	200	100	0,15	1
RKLL200/150H42	144620	200	150	0,17	1
RKLL300/200H42	144530	300	200	0,24	1