UC... Uchwyt ceownika

Produkt do bardzo dużych obciążeń

Informacje

Zastosowanie
Podwieszanie tras kablowych.

Materiał
FP - cynkowanie metodą cynku płatkowego PN-EN ISO 10683:2014-09
Na zamówienie:
E - stal nierdzewna
L - lakierowanie w standardowej palecie RAL

Dodatkowe informacje
– UC22 pasuje do ceowników: CM...41H21, CW...40H22
– UC40 pasuje do ceowników: CM...41H41, CMM...40H40, CTM...40H40, CW...40H40
– UCV60 pasuje do ceowników: CM...40H60, CTM...40H60, CWT40H60

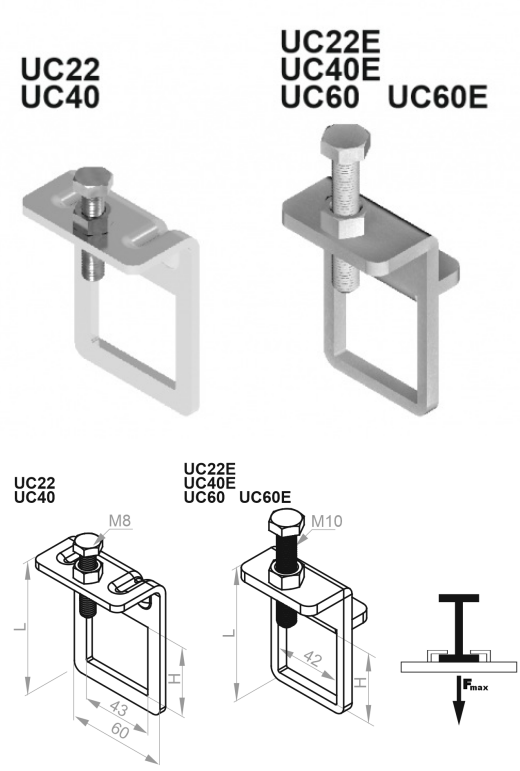

Wersje

Symbol	Numer katalogowy	Długość L (mm)	Wysokość H (mm)	Obciążenie maksymalne F max (kN)	Ciężar 1 szt. (kg)	Ilość (szt.)
UC22	752401	62	24	2	0,15	100
UC40	752402	80	42	2	0,16	50
UC60	752403	100	61	2	0,17	50


BAKS