WPT/WPTO... Wysięgnik

E90 System E-90

Informacje

Zastosowanie
Mocowanie korytek, drabinek kablowych, rur i innych elementów, szczególnie tam gdzie jest mało miejsca na
trasy kablowe (np. nad sufitami podwieszanymi).

Materiał
F - stal cynkowana metodą zanurzeniową PN-EN ISO 1461:2011
Na zamówienie:
E - stal nierdzewna
L - lakierowanie w standardowej palecie RAL

Dodatkowe informacje
– możliwość zastosowania w formie wspornika ściennego lub sufitowego (montaż do sufitu)
– na zamówienie możliwość wykonania wysięgników o niestandardowych długościach

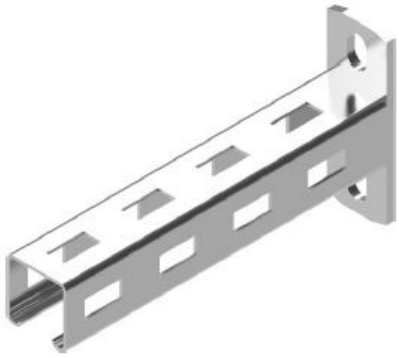

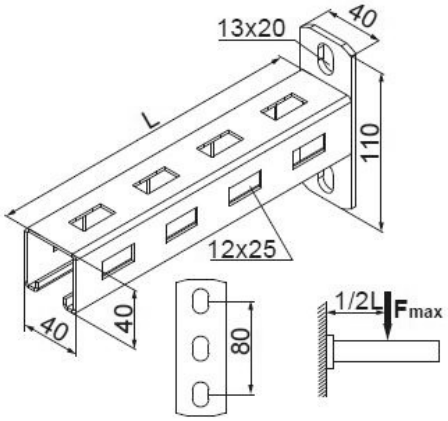

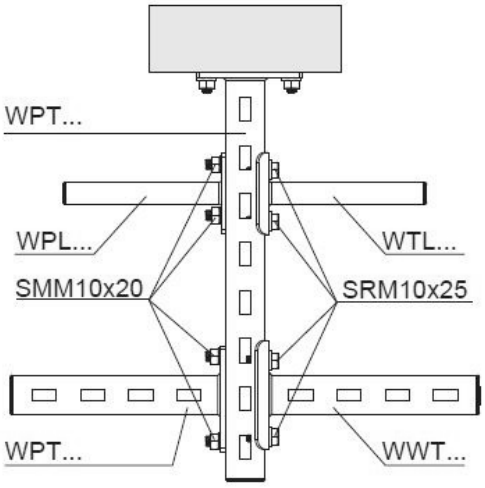

Wersje

Symbol	Numer katalogowy	Długość L (mm)	Ciężar 1 szt. (kg)	Obciążenie maksymalne F max (kN)	Ilość (szt.)	Moment bezwładności	Odległość do liczenia siły kotwienia	Odległość do podstawy wysięgnika
WPT/WPTO100	710910	115	0,48	3	30	4,595	95	35
WPT150	710915	165	0,57	2,50	30	4,595	95	35
WPT200	710920	215	0,65	2	30	4,595	95	35
WPT300	710930	315	0,92	1,70	30	4,595	95	35
WPT400	710940	415	1,12	1,60	20	4,595	95	35
WPT500	710950	515	1,33	1,40	20	4,595	95	35
WPT600	710960	615	1,39	1,30	20	4,595	95	35
WPT700	710970	700	1,78	1,20	8	4,595	95	35
WPT800	710980	800	1,93	1,10	8	4,595	95	35
WPT900	710990	900	2,16	1	8	4,595	95	35
WPT1000	710911	1 000	2,38	0,90	8	4,595	95	35

Przykłady

