PGK... Przegroda kolanka

1,0 Grubość blachy: 1,0 mm

Informacje

Zastosowanie
Podział kolanek.

Materiał
S - stal cynkowana met. Sendzimira PN-EN 10346:2015-09
Na zamówienie:
F - stal cynkowana metodą zanurzeniową PN-EN ISO 1461:2011,
L - lakierowanie w standardowej palecie RAL
E - stal nierdzewna

Dodatkowe informacje
- montaż śrubami SGKM6x12 lub SGM6x12.
- montaż w dowolnym miejscu kolanka
- tworzenie dowolnego promienia

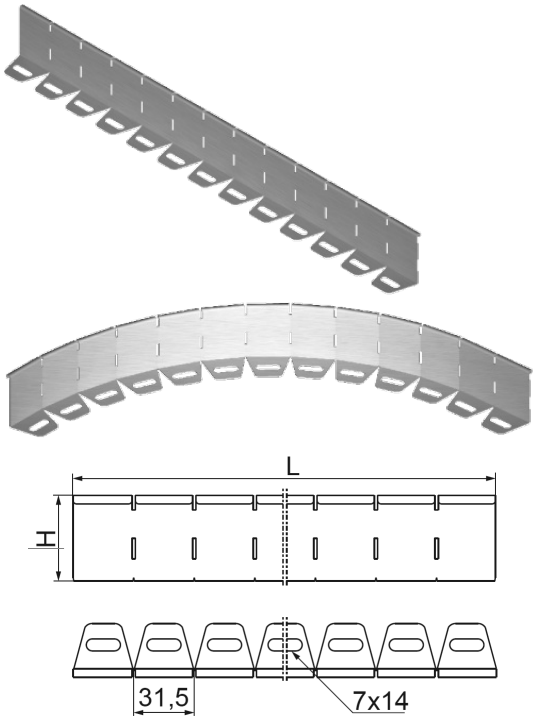

Wersje

Symbol	Numer katalogowy	Wysokość H (mm)	Długość L (mm)	Ciężar 1 szt. (kg)	Ilość (szt.)
PGK30/1	190190	27	975	0,43	10
PGK42/1	190191	39	975	0,52	10
PGK50/1	190192	47	975	0,57	10
PGK60/1	190193	57	975	0,65	10
PGK80/1	190194	77	975	0,80	10
PGK100/1	190195	97	975	0,93	10
PGK110/1	190196	107	975	1	10

Przykłady

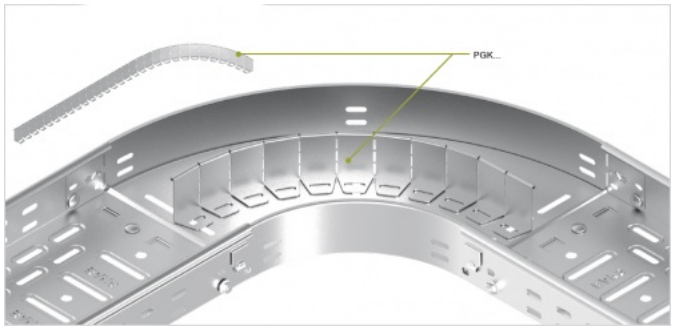
PGK...

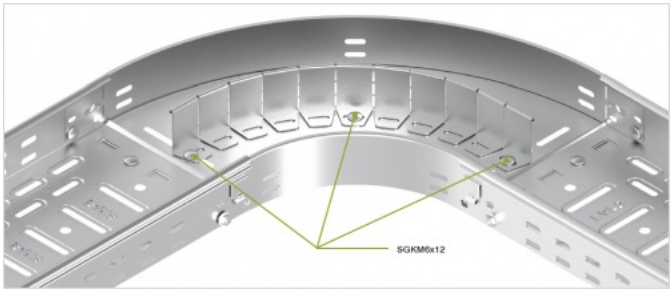
SGKM6x12

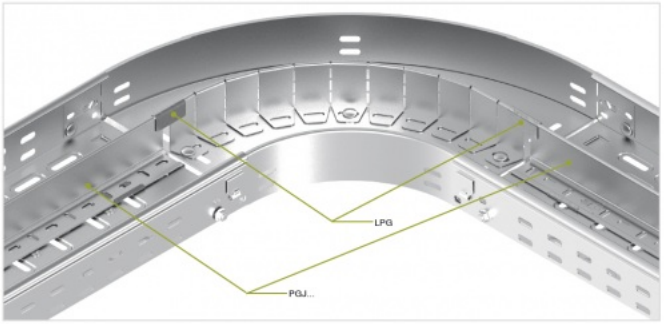
LPG
PGJ...