EMAS ELEKTROTEKNİK MAKİNA
SANAYİ VE TİCARET A.Ş

Ziya Gökalp Mah. İkitelli Organize Sanayi Bölgesi Atatürk
Bulvarı No:50 34490 Başakşehir / İstanbul / TURCJA
www.emaselectric.com

Wyłączny importer w Polsce:
SN PROMET
41-200 Sosnowiec, ul. Lipowa 11
Tel. 32 269 81 00
www.sn-promet.pl

Złącza wielopinowe, 16 pin, 16 A, PG21

Dane techniczne

Seria	**EBM/Metalowe**
Kategoria użytkowania	**AC15**
Napięcie znamionowe (Ue)	**400V AC**
Znamionowe napięcie izolacji (Ui)	**690V**
Częstotliwość (f)	**50-60Hz**
Prąd łączeniowy (Ie)	**16 A**
Napięcie znamionowe udarowe wytrzymywane (Uimp)	**6kV**
Zdolność rozłączania przy zwarciu (Icn)	**1 kA**
Rezystancja w stanie otwartym	**10 MΩ min. (500V DC)**
Wytrzymałość dielektryczna (obudowa-styki)	**1890 V AC**
Wytrzymałość dielektryczna (styki-styki)	**3000 V AC**
Stopień ochrony	**IP65**
Temperatura pracy	**-40/+125°C**
Trwałość mechaniczna	**≥500, 240 łączeń/h**
Trwałość elektryczna	**≥100, 120 łączeń/h**
Moment dokręcania przewodu	**1,2-1,5 Nm**
Przekrój przewodu	**2,5 mm²**

Norma: TS EN 61984

Męskie wejście do pokrywy metalowej, wtyczka

Kod produktu:
EB016CF00
Ilość pinów: 16P+E

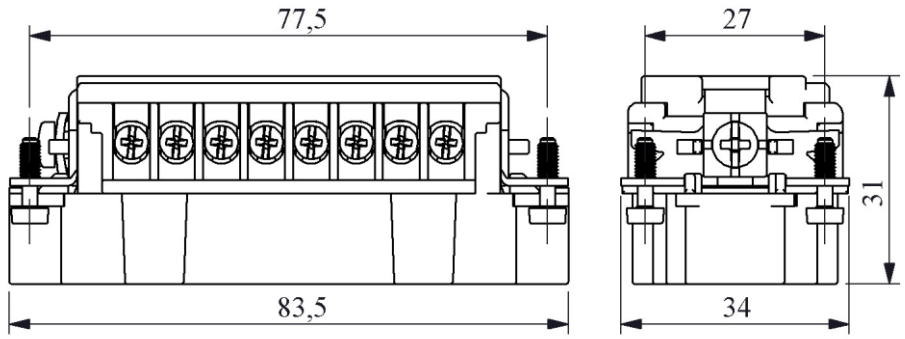

Żeńskie wejście do pokrywy metalowej, gniazdo

Kod produktu:
EB016CP00
Ilość pinów: 16P+E

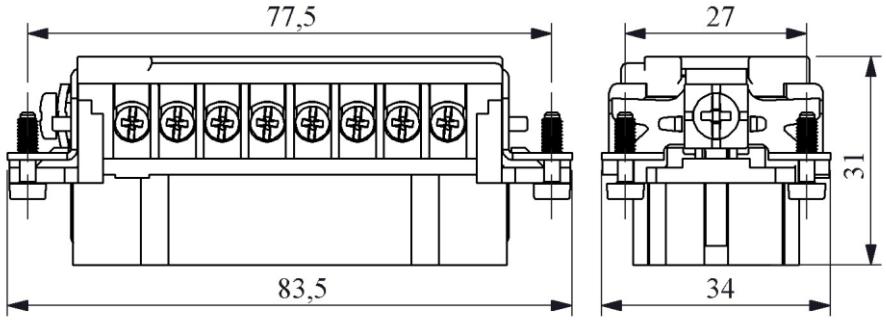

Przyłącze metalowe puste, dolne przyłączenie (montaż na przegrodzie), ręczne zamknięcie z rolką - plastikowe

Kod produktu:
EBM16GM44

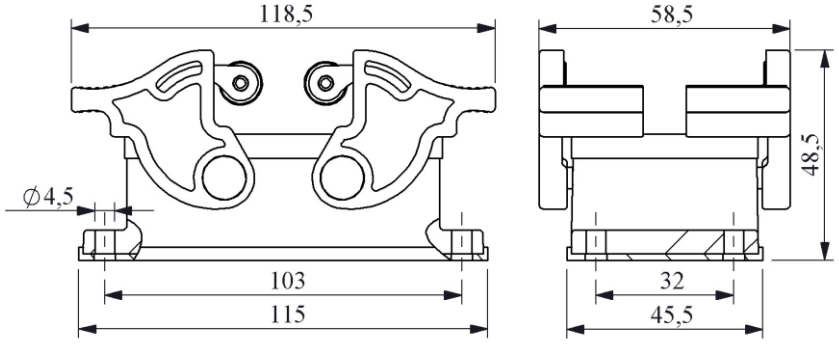

Przyłącze metalowe puste, dolne przyłączenie (montaż na przegrodzie), ręczne zamknięcie z rolką - metalowe, ze zintegrowaną zaślepką

Kod produktu:
EBM16GM4K

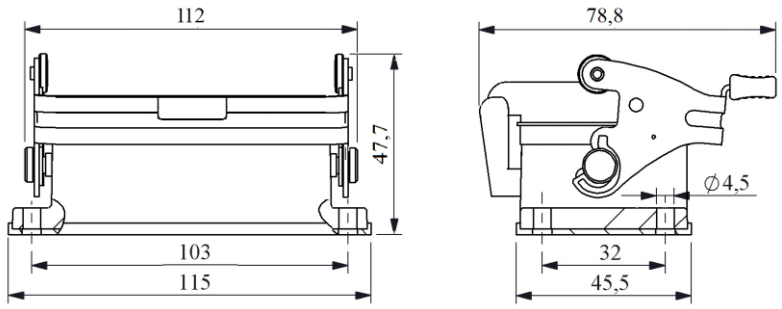

Przyłącze metalowe puste, boczne przyłączenie (montaż powierzchniowy), ręczne zamknięcie z rolką - plastikowe

Kod produktu:
EBM16GD14

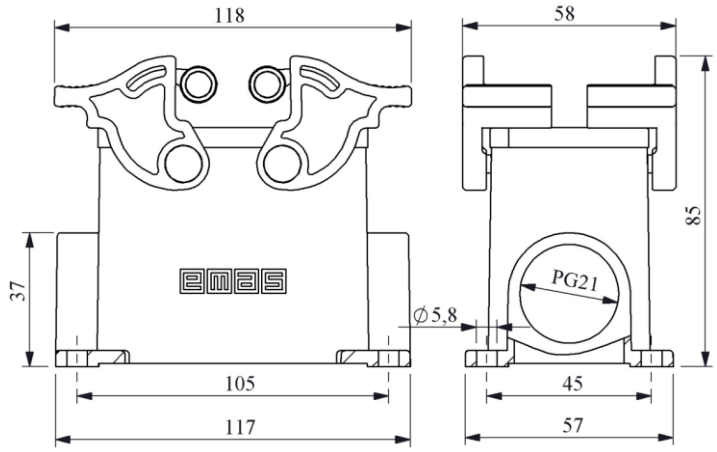

Przyłącze metalowe puste, 2 x boczne przyłączenie (montaż powierzchniowy), ręczne zamknięcie z rolką - plastikowe

Kod produktu:
EBM16GD24

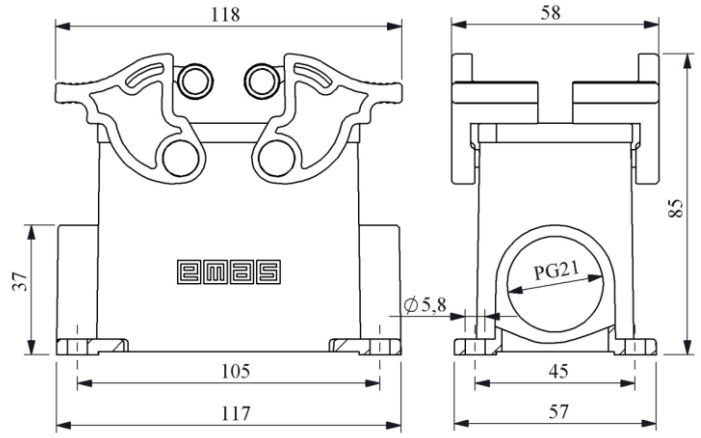

Pokrywa metalowa pusta, boczne przyłączenie

Kod produktu:
EBM16GU10

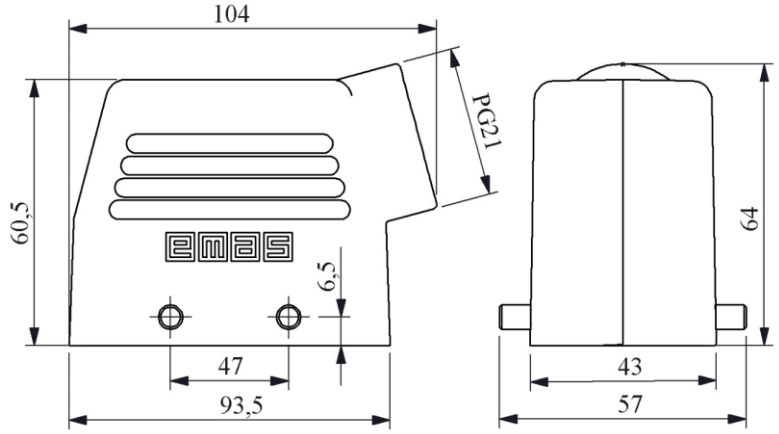

Pokrywa metalowa pusta, boczne przyłączenie, do przyłączy ze zintegrowaną zaślepką

Kod produktu:
EBM16GU1T

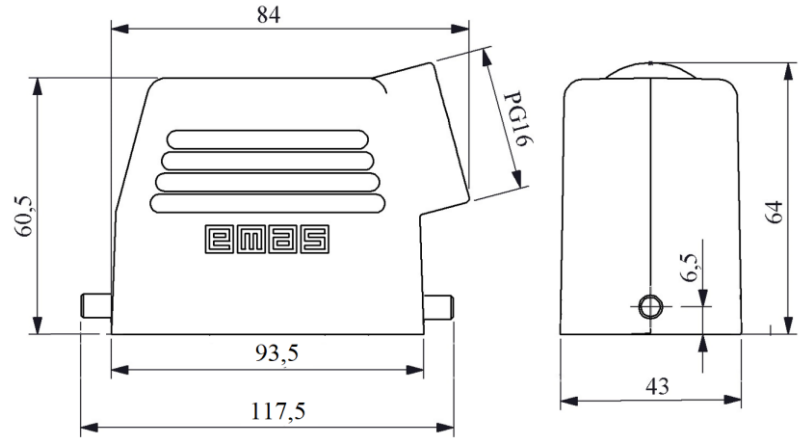

Pokrywa metalowa pusta, boczne przyłączenie, ręczne zamknięcia z rolką - plastikowe

Kod produktu:
EBM16GU14

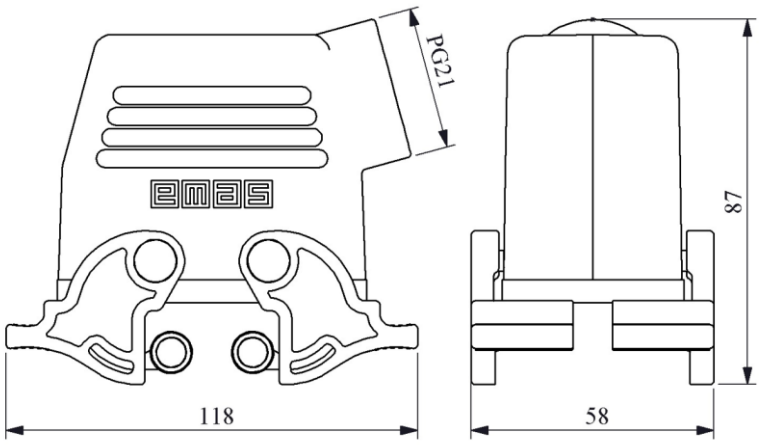

Pokrywa metalowa pusta, górne przyłączenie

Kod produktu:
EBM16GU30

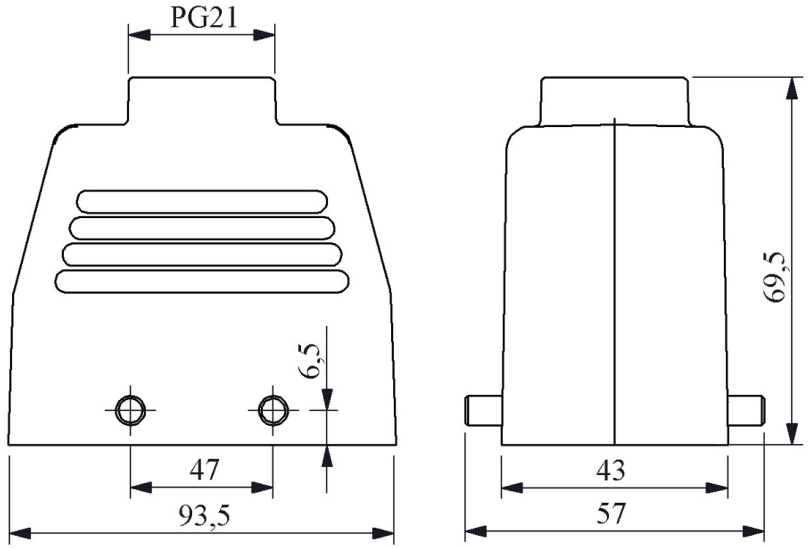

Pokrywa metalowa pusta, górne przyłączenie, ręczne zamknięcie z rolką - plastikowe

Kod produktu:
EBM16GU34

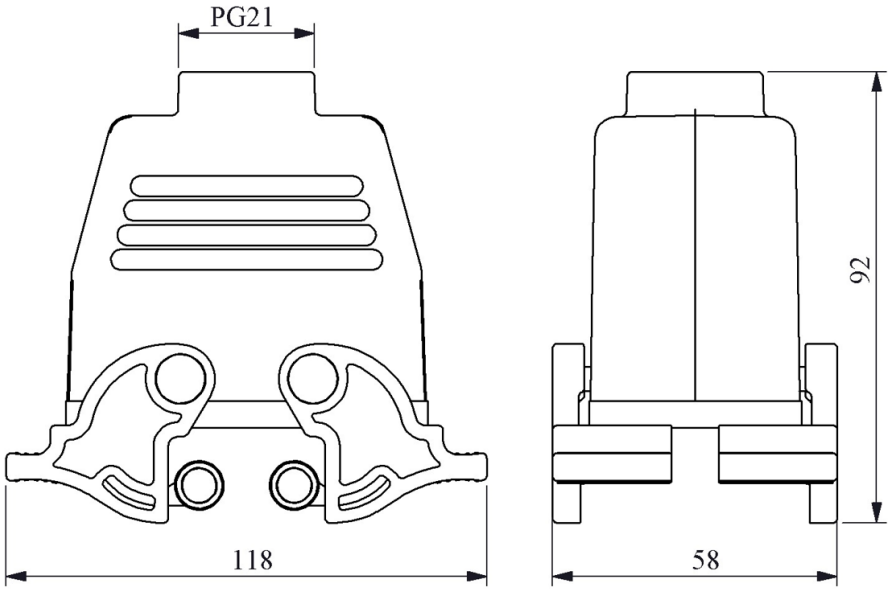

Nakładka

Kod produktu:
EBA16TK

