EMAS ELEKTROTEKNİK MAKİNA SANAYİ VE TİCARET A.Ş

Ziya Gökalp Mah. İkitelli Organize Sanayi Bölgesi Atatürk Bulvarı No:50 34490 Başakşehir / İstanbul / TURCJA
www.emaselectric.com

Wyłączny importer w Polsce:
SN PROMET
41-200 Sosnowiec, ul. Lipowa 11
Tel. 32 269 81 00
www.sn-promet.pl

Kolumna świetlna serii IF3, 5 kolorów, montaż w otworze fi 30mm, przewód 1 m, kształt “kopułka”

Kod produktu:
IF3P024MS30-1

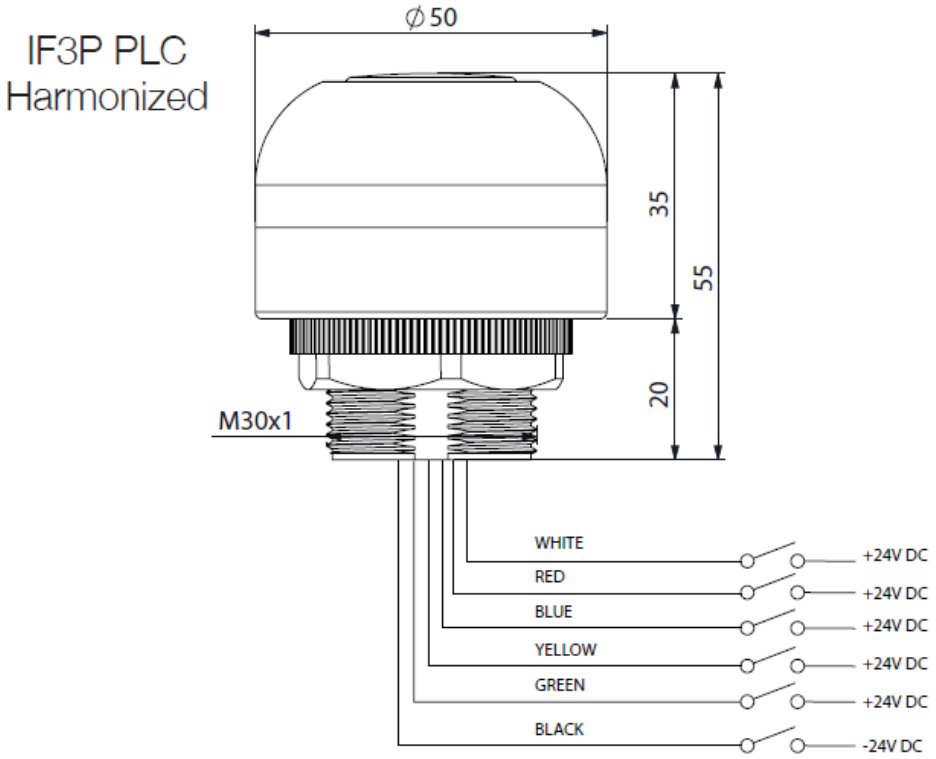

Dane techniczne:

Seria	IF3
Nazwa produktu	Kolumna świetlna 50 mm
Średnica montażu	30 mm
Sterowanie	PNP PLC
Rodzaj przyłącza	Przewód 1m
Przekrój przewodu	0,5 mm^2
Montaż	Wkręty M30
Rodzaj światła	Ciągłe

Napięcie znamionowe (Ue)	24V DC
Znamionowe napięcie izolacji (U_i)	300V
Pobór mocy	1W
Min. wytrzymałość elektryczna	10 000 godzin
Temperatura pracy	-25°C÷+70°C
Stopień ochrony	IP67

Normy:

CE