EMAS ELEKTROTEKNİK MAKİNA
SANAYİ VE TİCARET A.Ş

Ziya Gökalp Mah. İkitelli Organize Sanayi Bölgesi
Atatürk Bulvarı No:50 34490 Başakşehir / İstanbul /
TURCJA www.emasas.com.tr

Wyłączny importer w Polsce:
S.N. PROMET
41-200 Sosnowiec, ul. Lipowa 11
Tel. 32 269 81 00
www.sn-promet.pl

Specyfikacja techniczna: Wielofunkcyjna lampa bez sygnalizatora dźwiękowego, fi 120mm

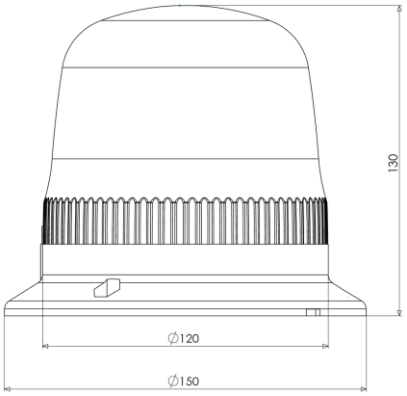

Kod produktu:
IT120*###

*kolor

napięcie zasilania

024	12-24V AC/DC
220	110-220V AC

Specyfikacja techniczna: Wielofunkcyjna lampa z sygnalizatorem dźwiękowym, fi 120mm

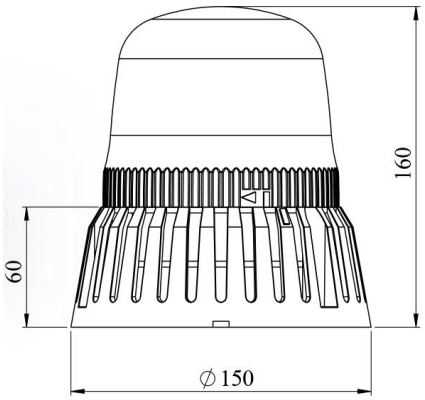

Kod produktu:
IT120*###Z

*kolor

napięcie zasilania

024	12-24V AC/DC
220	110-220V AC

Informacje techniczne:

CE

Napiecie znamionowe	12-24V AC/DC	230V AC
Moc	10W (max.)	
Rodzaj elementu świecącego	LED	
Temperatura pracy	-20/+50°C	

Znamionowe napięcie izolacji Ui	300V
Wytrzymałość dielektryczna	1500V AC
Stopień ochrony	IP65
Rodzaj przyłączy	Przewód
Trwałość elektryczna	20 000 h
Natężenie dźwięku	70-105 dB (1 m) ± %5
Waga netto	300g
Waga brutto	420g