Karta katalogowa | Nr katalogowy: 857-358

przekaźnik; znamionowe napięcie wejściowe 230 V AC/DC; 1 zestyk przełączny; maksymalny prąd długotrwały 6 A; sygnalizacja statusu żółta; szerokość 6 mm; 2,50 mm²; szara

https://www.wago.com/857-358

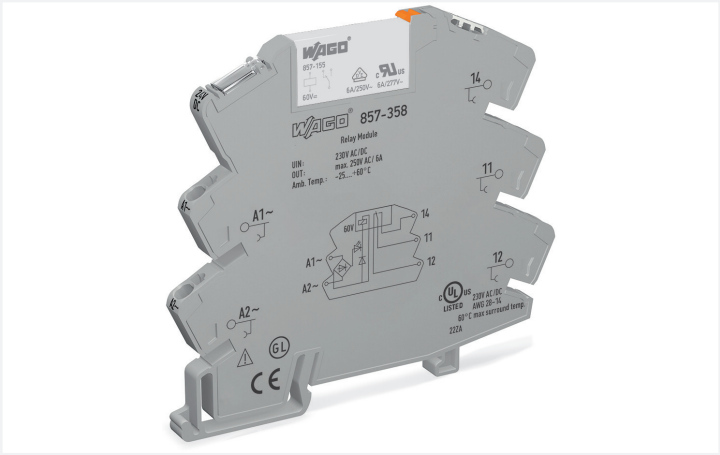

Kolor: szara

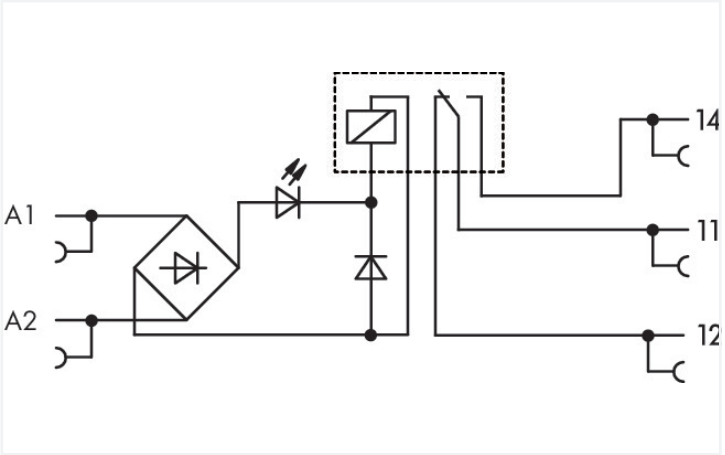

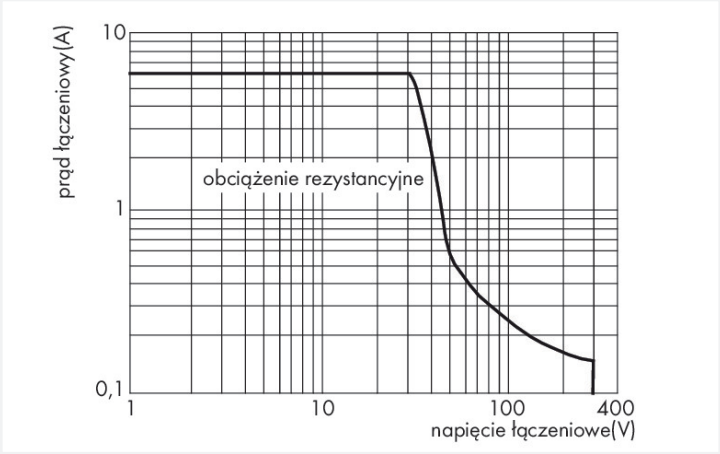

.

Krzywa obciążalności DC zestyku

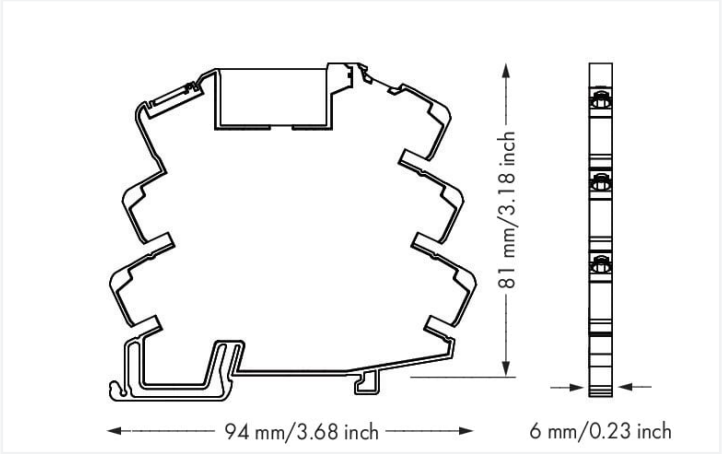

wymiary w mm

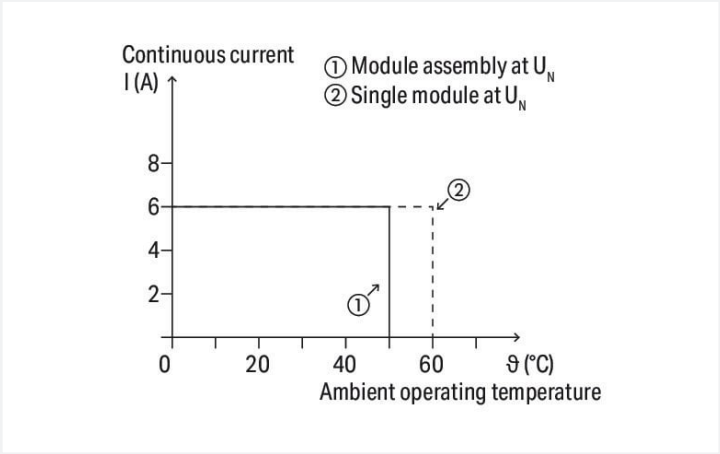

Current-carrying capacity curve

Wskazówki

wskazówka dot. bezpieczeństwa	Sąsiadujące ze sobą urządzenia mają taką samą konstrukcję (należą do tej samej serii) i mogą być umieszczane na szynie montażowej obok siebie w takiej samej pozycji. W przypadku urządzeń o różnej konstrukcji należy zastosować blokadę końcową 249-116 w celu wzmocnienia izolacji.
uwaga:	Przy załączaniu obciążeń indukcyjnych zestyki i cewki przekaźników muszą być skutecznie chronione przy pomocy środków ochrony przeciwprzepięciowej!

Dane techniczne

Obwód wejściowy

znamionowe napięcie wejściowe U_N	AC/DC 230 V
zakres napięcia wejściowego	-20 … +10 %
znamionowy prąd wejściowy przy U_N	4 mA
zakres częstotliwości znamionowej (napięcie wejściowe)	50 … 60 HzAC / 0 HzDC

Obwód wyjściowy

liczba zestyków przełącznych	1
materiał styku (przekaźnik)	$AgSnO_2$
prąd długotrwały maks.	6 A
prąd załączeniowy (przy obc. rezystancyjnym) maks.	(AC) 20 A / 0,02 s
napięcie łączeniowe maks.	AC 250 V
moc łączeniowa (przy obc. rezystancyjnym) maks.	AC 1500 VA; patrz krzywa obciążalności zestyku DC
zdolność łączeniowa	AC-15: 3 A / AC 250 V; DC-13: 2 A / DC 24 V
zalecana moc łączeniowa min.	10 V / 10 mA; 24 V / 1 mA
czas zadziałania zestyku typ.	15 ms
czas odpadania typ.	25 ms
czas drgania zestyku typ.	3,5 ms
trwałość elektryczna (NO; obciążenie rezystancyjne; 23°C)	50 x 10^3 cykli łączeniowych
trwałość mechaniczna	5 x 10^6 cykli łączeniowych
częstość łączeniowa z obc./bez obc. maks.	6 min^{-1} / 180 min^{-1}

sygnalizacja

sygnalizacja statusu	Dioda LED żółta

Bezpieczeństwo i ochrona

napięcie znamionowe	300 V
znamionowe napięcie udarowe	4 kV
rodzaj obwodów prądowych	Obwody zasilające
kategoria przepięć	III
stopień zanieczyszczenia	2
wytrzymałość napięciowa; wejście/wyjście (AC, 1 min)	3,51 kVsk
wytrzymałość napięciowa; zestyk otwarty (AC, 1 min)	1 kVsk
rodzaj izolacji (wejście/wyjście)	Izolacja wzmocniona (bezpieczna separacja)
rodzaj izolacji (między sąsiadującymi urządzeniami tego samego typu)	Izolacja podwójna (bezpieczna separacja)
rodzaj izolacji (od sąsiadujących urządzeń różnego typu)	Izolacja bazowa
wskazówka dot. bezpieczeństwa	Sąsiadujące ze sobą urządzenia mają taką samą konstrukcję (należą do tej samej serii) i mogą być umieszczane na szynie montażowej obok siebie w takiej samej pozycji. W przypadku urządzeń o różnej konstrukcji należy zastosować blokadę końcową 249-116 w celu wzmocnienia izolacji.
stopień ochrony	IP20

Parametry zacisków

technika podłączania przewodu	Push-in CAGE CLAMP®
przewód jednodrutowy	0,34 … 2,5 mm² / 22 … 14 AWG
przewód linkowy	0,34 … 2,5 mm² / 22 … 14 AWG
przewód linkowy; z tulejką; z kołnierzem z tworzywa	0,34 … 1,5 mm² / 22 … 16 AWG
długość odizolowania przewodu	9 … 10 mm / 0.35 … 0.39 in

Wymiary

szerokość	6 mm / 0.236 in
wysokość	94 mm / 3.701 in
głębokość od górnej krawędzi szyny	81 mm / 3.189 in

Mechanika

sposób montażu	Szyna montażowa TS 35
położenie montażowe	pozioma (pozycja stojąca/leżąca); pionowe

Dane materiałowe

kolor	szara
materiał izolacyjny	Poliamid (PA66)
klasa palności wg UL 94	V0
obciążenie ogniowe	0,648 MJ
masa	32 g

Warunki środowiskowe

temperatura otoczenia (praca przy U_N)	-40 … +60 °C
temperatura otoczenia (przechowywanie)	-40 … +70 °C
temperatura montażu	-25 … +50 °C
zakres temperatury przewodu przyłączeniowego zgodnie z EN 61010-2-201	≥($T_{otoczenie}$ + 30 K)
wilgotność względna	5 … 85 % (Niedozwolona kondensacja)
wysokość maks.	2000 m

Normy i wymagania

normy/wymagania	EN 61010-2-201 EN 61810-1 EN 61373 UL 508 ATEX IEC Ex DNV

Przekaźnik bazowy

przekaźnik wymienny WAGO	857-155

Dane handlowe

Product Group	6 (MODUŁY INTERFEJSOWE)
eCl@ss 10.0	27-37-16-01
eCl@ss 9.0	27-37-16-01
ETIM 8.0	EC001437
ETIM 7.0	EC001437
szt./opak.	25 (1) szt.
rodzaj opakowania	karton
kraj pochodzenia	CN
GTIN	4045454471576
numer taryfy celnej	85364900990

Dokonywanie zmian zastrzeżone. Należy przestrzegać dokumentacji technicznej produktów.

Aktualne adresy – patrz: www.wago.com