Lovato electric
ENERGY AND AUTOMATION

FB03A3P

PODSTAWA BEZPIECZNIKA 22X58, 3 POLA



Przeznaczenie produktu			Podstawa bezpieczników
Seria produktu			FB
Liczba modułów DIN			6
Typ napięcia roboczego			AC
Właściwości elektryczne			
Maksymalny prąd znamionowy wg IEC (In)		A	125
Maksymalne znamionowe napięcie wg IEC (Un)		V	690
Kategoria użytkowania według IEC			AC21B 690V
Współczynnik wartości obniżenia prądu znamionowego In dla różnych temperatur otoczenia			
	20°C		1
	30°C		0.95
	40°C		0.9
	50°C		0.8
	60°C		0.7
	70°C		0.5
Współczynnik wartości obniżenia prądu znamionowego In dla bezpieczników obok siebie (pola)			
	1–4		1
	5–6		0.8
	7–9		0.7
	≥10		0.6
Prąd znamionowy (In)		A	100/125
Warunki otoczenia			
Temperatura pracy			
	min.	°C	-20
	maks.	°C	70
Temperatura składowania			
	min.	°C	-40
	maks.	°C	80
Maks. wysokość		m	3000
Właściwości mechaniczne			
Pozycja montażowa			
	normalna		Płaszczyzna pionowa
	dozwolona		Dowolna
Montaż			Szyna DIN 35 mm
Moment obrotowy dokręcania zacisków			
	maks.	Nm	4
	maks.	lbin	2.9
Przekrój przewodu			
	Maksymalny , linka wg IEC	mm²	35
	elastyczny maks. (AWG/kcmil)		2
	Maksymalny , drut wg IEC	mm²	50
	sztywny maks. (AWG/kcmil)		1
Masa		g	500

The characteristics described in this document are subject to updates or modifications at any time. The descriptions, technical and functional information, illustrations and instructions in this brochure are purely illustrative, and are consequently not contractually binding

Odporność i zabezpieczenie

Stopień ochrony IP od frontu	IP20

Wymiary

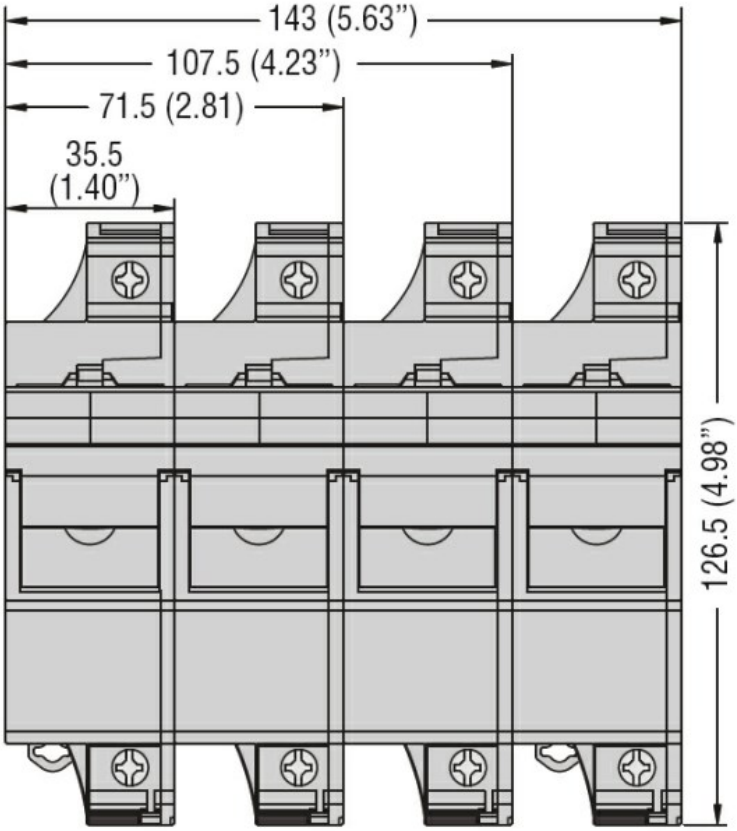

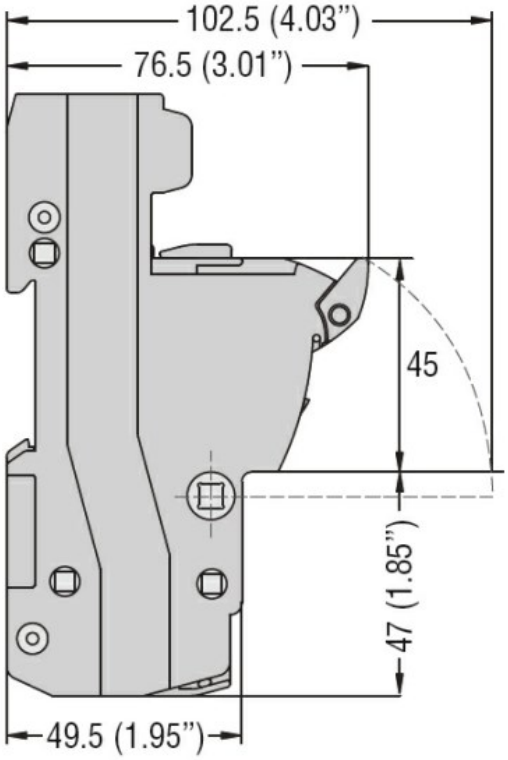

Schemat połączeń elektrycznych

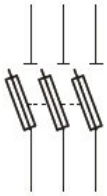

3P

Certyfikaty i zgodność

Zgodność	
	CSA C22.2 n°4248.1
	IEC/EN 60269-1
	IEC/EN 60269-2
	IEC/EN 60947-1
	IEC/EN 60947-3
	UL 4248-1
Certyfikaty	
	cURus
	EAC

Klasyfikacja ETIM

The characteristics described in this document are subject to updates or modifications at any time. The descriptions, technical and functional information, illustrations and instructions in this brochure are purely illustrative, and are consequently not contractually binding

ETIM 8,0

EC002705 - Podstawa do wkładki bezpiecznikowej cylindrycznej

The characteristics described in this document are subject to updates or modifications at any time. The descriptions, technical and functional information, illustrations and instructions in this brochure are purely illustrative, and are consequently not contractually binding