Szczypce dla elektroników, pincety precyzyjne

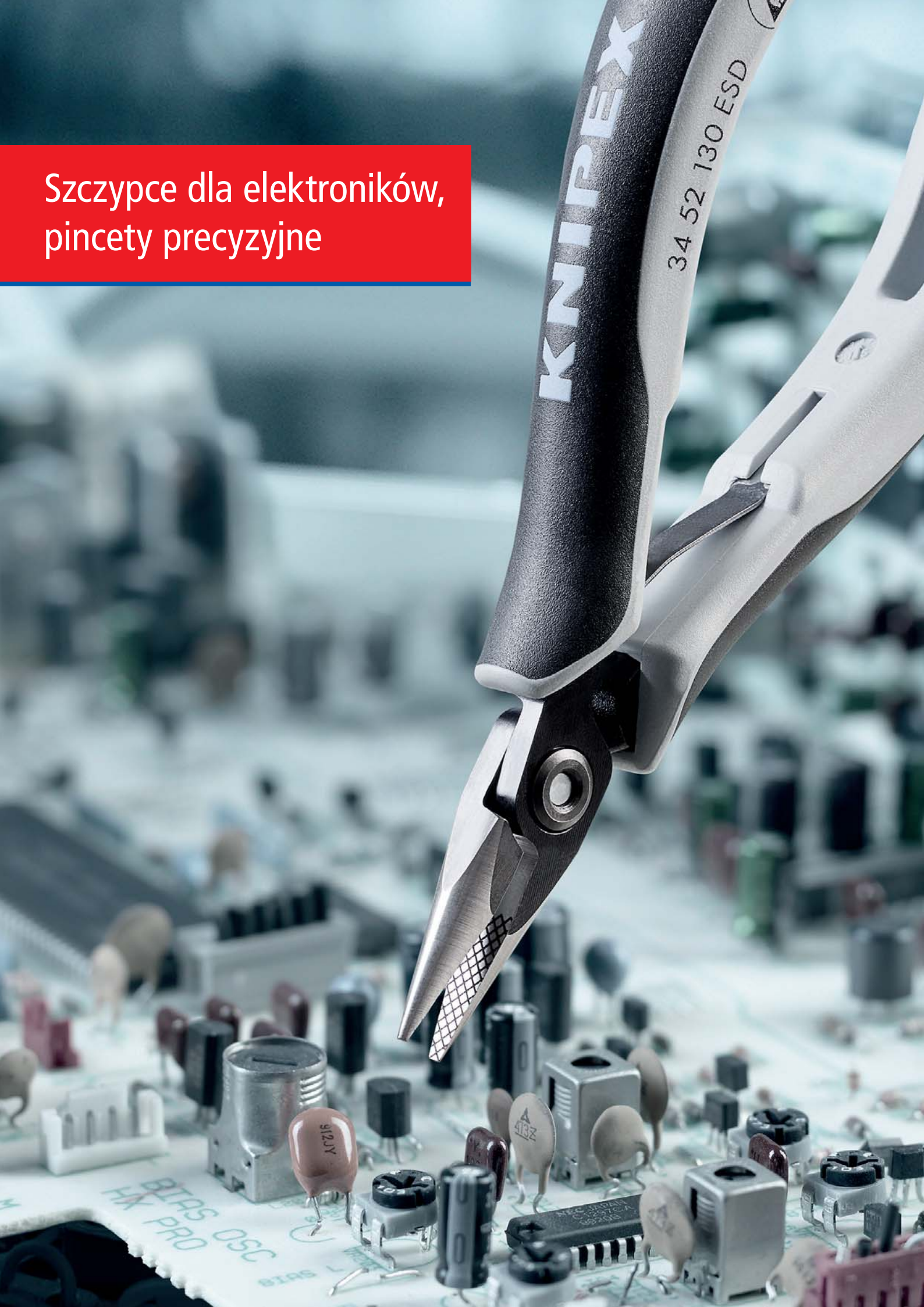

Electronic Super Knips® / ESD	234
Precyzyjne szczypce tnące boczne dla elektroników / ESD	236
Szczypce tnące boczne dla elektroników / ESD	238
Szczypce tnące boczne dla elektroników z ostrzami z węglików spiekanych	241
Szczypce tnące czołowe dla elektroników / ESD	242
Szczypce tnące kątowe dla elektroników	243
Szczypce precyzyjne dla elektroników / ESD	244
– z precyzyjnymi nacięciami krzyżowymi wykonanymi techniką laserową	244
Szczypce dla elektroników / ESD	245
Szczypce montażowe dla elektroników	247
Zestawy szczypiec dla elektroników	248
Pincety precyzyjne	249



Electronic Super Knips®

DIN ISO 9654

78

- Precyzyjne szczypce do wyjątkowo dokładnego cięcia, np. w elektronice i mechanice
- Rękojeści w wersji rozpraszającej ładunki elektrostatyczne
- Szlifowane, bardzo ostre ostrza bez ścięcia
- Cięcie z kontrolowanym mikroprzesunięciem krawędzi tnącej pozwalającym na wyjątkowo precyzyjne cięcie nawet najcieńszych drutów oraz zapewniającym długą żywotność
- Precyzyjnie ukształtowane końcówki pozwalają ciąć także gęsto ułożone przewody o średnicy od 0,2 mm
- Złącze z nitem ze stali nierdzewnej
- Wyjątkowo płynna praca szczypiec zapewnia efektywne cięcie bez uczucia zmęczenia
- Ze sprężyną rozwierającą i trzpieniem ograniczającym otwarcie

78 03 125/ESD / 78 23 125
Stal nierdzewna; twardość ostrzy ok. 54 HRC

78 13 125/ESD
Stal nierdzewna; twardość ostrzy ok. 54 HRC; ze sprężyną przytrzymującą odcięte kawałki drutu

78 31 125
Ostrza oddzielnie hartowane indukcyjnie, twardość ostrzy ok. 60 HRC; z wąską główką; specjalna stal narzędziowa, czerniona

78 41 125
Ostrza oddzielnie hartowane indukcyjnie, twardość ostrzy ok. 60 HRC; z wąską główką; ze sprężyną przytrzymującą odcięte kawałki drutu; specjalna stal narzędziowa, czerniona

78 61 125/ESD
Ostrza oddzielnie hartowane indukcyjnie, twardość ostrzy ok. 64 HRC; odpowiednie także do cięcia kabli z włóknem szklanym (światłowodów)

78 71 125/ESD
Specjalna stal narzędziowa, czerniona; ze sprężyną przytrzymującą odcięte kawałki drutu; ostrza oddzielnie hartowane indukcyjnie, twardość ostrzy ok. 64 HRC

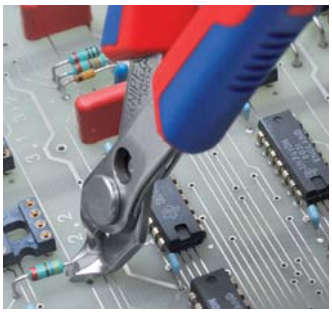



Modele również do twardego drutu

78 81 125
Precyzyjnie szlifowane ostrza o bardzo małym ścięciu odpowiednie także do cięcia drutu twardego; specjalna stal narzędziowa, czerniona; ostrza oddzielnie hartowane indukcyjnie, twardość ostrzy ok. 64 HRC

78 91 125
Precyzyjnie szlifowane ostrza o bardzo małym ścięciu odpowiednie także do cięcia drutu twardego; ze sprężyną przytrzymującą odcięte kawałki drutu; specjalna stal narzędziowa, czerniona; ostrza oddzielnie hartowane indukcyjnie, twardość ostrzy ok. 64 HRC

Szczypce w wersji ESD (rozładowujące ładunki elektrostatyczne)

Energia elektrostatyczna jest rozładowywana za pośrednictwem rękojeści odpowiednio wolno i w sposób kontrolowany. Chroni to podzespoły elektroniczne narażone na uszkodzenie spowodowane ładunkami elektrostatycznymi. Zgodne z obowiązującymi normami, np. IEC TR 61 340-5, DIN EN 61 340-5, SP Method 2472DIN EN 61 340-5, SP Method 2472.





78 03 125



78 03 125 ESD



78 13 125



78 23 125 ∠60°



78 31 125



78 41 125



78 61 125



78 71 125



78 81 125



78 91 125



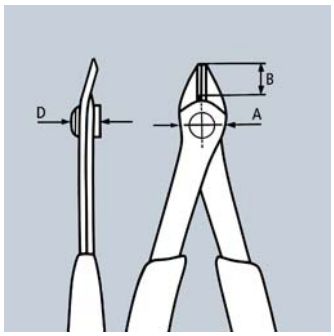

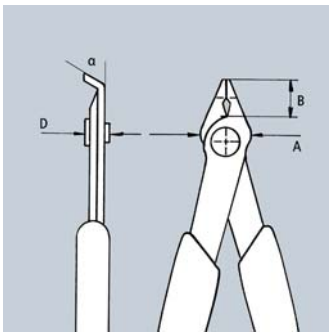

Nr art.	EAN 4003773-	←→ mm		Szczypce	Główka	Rękojeści	Zakres pracy Ø mm	Ø mm	Ø mm	Wymiary B mm	A mm	D mm	g
78 03 125	035381	125			polero-wana	z wielokomponentowymi nasadkami	0,2 - 1,6	1,0		9,0	13,5	7,5	56
78 03 125 ESD	025146	125			polero-wana	z wielokomponentowymi nasadkami	0,2 - 1,6	1,0		9,0	13,5	7,5	55
78 13 125	035398	125			polero-wana	z wielokomponentowymi nasadkami	0,2 - 1,6	1,0		9,0	13,5	7,5	57
78 13 125 ESD	025153	125			polero-wana	z wielokomponentowymi nasadkami	0,2 - 1,6	1,0		9,0	13,5	7,5	57
78 23 125	043096	125			polero-wana	z wielokomponentowymi nasadkami	0,2 - 1,0	0,6		5,5	13,5	7,5	55
78 31 125	039778	125		czernione		z wielokomponentowymi nasadkami	0,2 - 1,0			9,0	12,5	7,5	55
78 41 125	040767	125		czernione		z wielokomponentowymi nasadkami	0,2 - 1,0			9,0	12,5	7,5	57
78 61 125	035404	125		czernione		z wielokomponentowymi nasadkami	0,2 - 1,6	1,2		9,0	13,5	7,5	56
78 61 125 ESD	025184	125		czernione		z wielokomponentowymi nasadkami	0,2 - 1,6	1,2		9,0	13,5	7,5	56
78 71 125	043799	125		czernione		z wielokomponentowymi nasadkami	0,2 - 1,6	1,2		9,0	13,5	7,5	57
78 71 125 ESD	025191	125		czernione		z wielokomponentowymi nasadkami	0,2 - 1,6	1,2		9,0	13,5	7,5	57
78 81 125	065074	125		czernione		z wielokomponentowymi nasadkami	0,2 - 1,6	1,2	0,6	9,0	13,5	7,5	57
78 91 125	065081	125		czernione		z wielokomponentowymi nasadkami	0,2 - 1,6	1,2	0,6	9,0	13,5	7,5	57

Precyzyjne szczypce tnące boczne dla elektroników

DIN ISO 9654

79

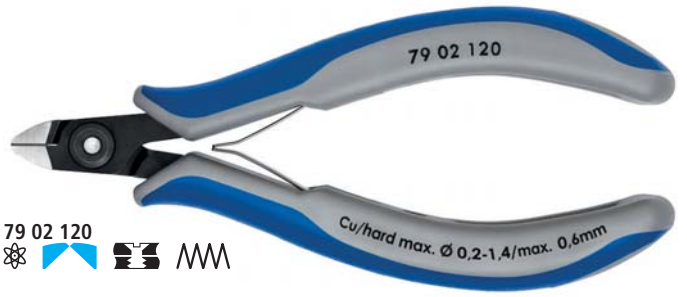

79 02 120

- Precyzyjne szczypce do wyjątkowo dokładnego cięcia, np. w elektronice i mechanice
- Precyzyjnie szlifowane, ostre ostrza o bardzo małych ścięciach zapewniają dokładne cięcie w pobliżu drobnych podzespołów elektronicznych; wersja bez ścięć także do cięcia płaskiego
- Ostrza oddzielnie hartowane indukcyjnie, twardość ostrzy ok. 64 HRC
- Ok. 20% mniejsza waga niż w przypadku zwykłych szczypiec dla elektroników
- Precyzyjnie wykonane powierzchnie złącza skręcanego gwarantują niskie tarcie i równomierny ruch w całym zakresie rozwarcia
- Podwójna sprężyna o niskim tarciu zapewnia łagodne i równomierne rozwieranie szczypiec
- Ergonomiczny kształt nasadek rękojeści
- Stal łożyskowa chromowa, kuta, wielokrotnie hartowana olejowo



79 02 125



79 22 120



79 22 125



79 32 125



79 42 125 Z



79 42 125

79 02 120 / 79 22 120
Główka miniaturowa

79 02 125 / 79 22 125
Główka okrągła

79 12 125
Przeznaczone do cięcia twardego drutu fortepianowego

79 32 125 / 79 42 125
Główka zwężona

79 42 125 Z
Optymalne rezultaty przecinania miękkich materiałów równo z powierzchnią

79 52 125 / 79 62 125
Główka zwężona; ze sprężyną przytrzymującą odcięte kawałki drutu



Cięcie przy użyciu 79 42 125 (bez ścięcia)

Cięcie przy użyciu 79 42 125 Z (cięcie płaskie)

Różnica tkwi w szczególe

Precyzyjne szczypce dla elektroników firmy KNIPEX są wykonane z wysokiej jakości stali łożyskowej i wykończone z najwyższą starannością. Każdy ruch rozwierający przebiega łagodnie i płynnie, każda czynność wykonywana jest w sposób pewny i precyzyjny. Profesjonalni użytkownicy znajdą w nich niezastąpioną pomoc w codziennej pracy.

- Płaskie cięcie
- Ostrze bez ścięcia
- Ostrze z bardzo małym ścięciem

Nr art.	EAN 4003773-	↔ mm		Szczypce	Główka	Rękojeści	Zakres pracy Ø mm	Ø mm	Ø mm	Ø mm	Wymiary B mm	A mm	D mm	g
79 02 120	061403	120		czernione	polero-wana	z wielokomponentowymi nasadkami	0,2 - 1,4	1,0	0,6		6,5	9,0	6,5	57
79 02 125	061281	125		czernione	polero-wana	z wielokomponentowymi nasadkami	0,2 - 1,7	1,3	0,7		10,0	11,0	6,5	59
79 12 125	071365	125		czernione	polero-wana	z wielokomponentowymi nasadkami	0,3 - 1,7	1,3	1,0	0,6	10,0	11,0	6,5	59
79 22 120	061427	120		czernione	polero-wana	z wielokomponentowymi nasadkami	0,1 - 1,3	0,8			6,5	9,0	6,5	56
79 22 125	061342	125		czernione	polero-wana	z wielokomponentowymi nasadkami	0,1 - 1,7	1,0			10,0	11,0	6,5	60
79 32 125	061366	125		czernione	polero-wana	z wielokomponentowymi nasadkami	0,2 - 1,5	1,1	0,6		11,0	11,0	6,5	58
79 42 125	061380	125		czernione	polero-wana	z wielokomponentowymi nasadkami	0,1 - 1,5	0,8			11,0	11,0	6,5	58
79 42 125 Z	078449	125		czernione	polero-wana	z wielokomponentowymi nasadkami	0,1 - 1,3				11,0	11,0	6,5	58
79 52 125	065135	125		czernione	polero-wana	z wielokomponentowymi nasadkami	0,2 - 1,3	0,9	0,5		11,0	11,0	6,5	58
79 62 125	065142	125		czernione	polero-wana	z wielokomponentowymi nasadkami	0,1 - 1,3	0,8			11,0	11,0	6,5	58

Precyzyjne szczypce tnące boczne dla elektroników ESD

DIN ISO 9654

79

Rękojeści w wersji rozpraszającej ładunki elektrostatyczne

79 02 120 ESD / 79 22 120 ESD
Główka miniaturowa

79 02 125 ESD / 79 22 125 ESD
Główka okrągła

79 12 125 ESD
Przeznaczone do cięcia twardego drutu fortepianowego

79 32 125 ESD / 79 42 125 ESD
Główka zwężona

79 42 125 Z ESD
Optymalne rezultaty przecinania miękkich materiałów równo z powierzchnią

79 52 125 ESD / 79 62 125 ESD
Główka zwężona; ze sprężyną przytrzymującą odcięte kawałki drutu



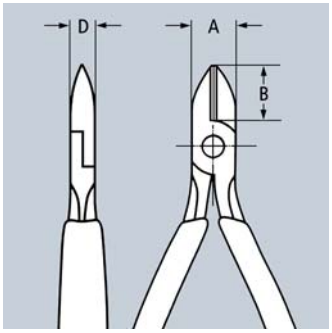

Szczypce w wersji ESD (rozładowujące ładunki elektrostatyczne)

Energia elektrostatyczna jest rozładowywana za pośrednictwem rękojeści odpowiednio wolno i w sposób kontrolowany. Chroni to podzespoły elektroniczne narażone na uszkodzenie spowodowane ładunkami elektrostatycznymi. Zgodne z obowiązującymi normami, np. IEC TR 61 340-5, DIN EN 61 340-5, SP Method 2472DIN EN 61 340-5, SP Method 2472.





79 02 120 ESD



79 02 125 ESD



79 22 120 ESD



79 22 125 ESD



79 32 125 ESD



79 42 125 ESD



79 42 125 Z ESD

Nr art.	EAN 4003773-	↔ mm		Szczypce	Główka	Rękojeści	Zakres pracy Ø mm	Ø mm	Ø mm	Ø mm	Wymiary B mm	A mm	D mm	g
79 02 120 ESD	061595	120		czernione	polerowana	z wielokomponentowymi nasadkami	0,2 - 1,4	1,0	0,6		6,5	9,0	6,5	60
79 02 125 ESD	061519	125		czernione	polerowana	z wielokomponentowymi nasadkami	0,2 - 1,7	1,3	0,7		10,0	11,0	6,5	61
79 12 125 ESD	071389	125		czernione	polerowana	z wielokomponentowymi nasadkami	0,3 - 1,7	1,3	1,0	0,6	10,0	11,0	6,5	61
79 22 120 ESD	061618	120		czernione	polerowana	z wielokomponentowymi nasadkami	0,1 - 1,3	0,8			6,5	9,0	6,5	61
79 22 125 ESD	061533	125		czernione	polerowana	z wielokomponentowymi nasadkami	0,1 - 1,7	1,0			10,0	11,0	6,5	61
79 32 125 ESD	061557	125		czernione	polerowana	z wielokomponentowymi nasadkami	0,2 - 1,5	1,1	0,6		10,5	11,0	6,5	61
79 42 125 ESD	061571	125		czernione	polerowana	z wielokomponentowymi nasadkami	0,1 - 1,5	0,8			10,5	11,0	6,5	58
79 42 125 Z ESD	078456	125		czernione	polerowana	z wielokomponentowymi nasadkami	0,1 - 1,3				11,0	11,0	6,5	58
79 52 125 ESD	065159	125		czernione	polerowana	z wielokomponentowymi nasadkami	0,2 - 1,3	0,9	0,5		11,0	11,0	6,5	58
79 62 125 ESD	065166	125		czernione	polerowana	z wielokomponentowymi nasadkami	0,1 - 1,3	0,8			11,0	11,0	6,5	58

Szczypce tnące boczne dla elektroników

DIN ISO 9654

75

- Złącze skręcane zapewnia wysoką precyzję i dużą wytrzymałość
- Do wyjątkowo dokładnego cięcia, np. w elektronice i mechanice precyzyjnej
- Z ostrymi, szlifowanymi ostrzami do cięcia drutu miękkiego i twardego oraz drutu fortepianowego
- Ostrza oddzielnie hartowane indukcyjnie, twardość ostrzy ok. 64 HRC
- Podwójna sprężyna rozwierająca o niskich parametrach tarcia, zapewniająca delikatne i równomierne otwieranie narzędzia
- Specjalna stal narzędziowa wysokiej jakości, kuta, hartowana wielostopniowo olejowo

Rodzaj 0
Ze ścięciem

Rodzaj 1
Ze ścięciem i sprężyną przytrzymującą odcięte kawałki drutu

Rodzaj 2
Z małym ścięciem

Rodzaj 5
Wyjątkowo wąska główka, ze ścięciem



Złącze skręcane

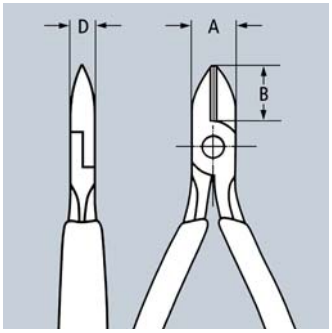

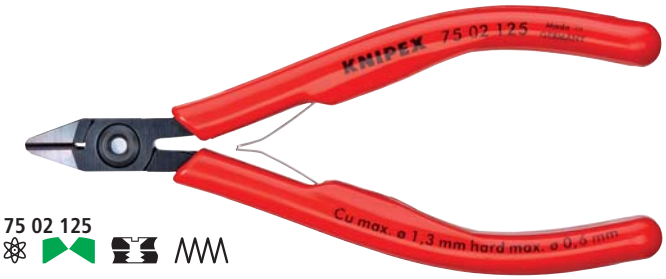

75 02 125



75 12 125



75 22 125



75 52 125

Nr art.	EAN 4003773-	↔ mm		Rodzaj	Szczypce	Rękojeści	Zakres pracy Ø mm	Ø mm	Ø mm	Ø mm	Wymiary A mm	B mm	D mm	g
75 02 125	040491	125		0	czernione	z nasadkami z tworzywa sztucznego	0,2 - 1,3	1,0	0,6	0,4	10,5	14,0	6,5	81
75 12 125	040514	125		1	czernione	z nasadkami z tworzywa sztucznego	0,2 - 1,3	1,0	0,6	0,4	10,5	14,0	6,5	80
75 22 125	040538	125		2	czernione	z nasadkami z tworzywa sztucznego	0,2 - 1,3	0,9	0,4	0,3	10,5	14,0	6,5	79
75 52 125	040576	125		5	czernione	z nasadkami z tworzywa sztucznego	0,2 - 0,8	0,5	0,3		10,5	14,0	6,5	79

Szczypce tnące boczne dla elektroników

DIN ISO 9654

77

- Do dokładnego cięcia, np. w elektronice i mechanice precyzyjnej
- Stabilne złącze wsuwkowe zapewnia pracę bez luzu
- Podwójna sprężyna rozwierająca o niskich parametrach tarcia, zapewniająca delikatne i równomierne otwieranie narzędzia
- Polerowanie na wysoki połysk (tylko wersja 2) wraz z cienką warstwą oleju doskonale zabezpiecza narzędzie przed korozją; w przeciwieństwie do powłoki chromowej nie występują wady związane z łuszczeniem się
- Ostrza oddzielnie hartowane indukcyjnie
- Specjalna stal narzędziowa wysokiej jakości, kuta, hartowana wielostopniowo olejowo





77 01 115 / 77 02 130
Główka okrągła, ze ścięciem; twardość ostrzy ok. 62 HRC

77 02 115 / 77 22 130
Główka okrągła z małym ścięciem; twardość ostrzy ok. 60 HRC

77 11 115 / 77 12 115
Główka okrągła, ze ścięciem i sprężyną przytrzymującą odcięte kawałki drutu; twardość ostrzy ok. 62 HRC

77 21 115
Główka zwężona, bez ścięcia; twardość ostrzy ok. 57 HRC

77 21 130
Główka okrągła, bez ścięcia; twardość ostrzy ok. 57 HRC

77 22 115
Główka okrągła, bez ścięcia; twardość ostrzy ok. 57 HRC

77 32 115
Główka zwężona, z małym ścięciem; twardość ostrzy ok. 60 HRC

77 42 115 / 77 42 130
Główka zwężona, bez ścięcia; twardość ostrzy ok. 57 HRC

77 52 115
Zwężona, płaska główka, z małym ścięciem; twardość ostrzy ok. 60 HRC

77 72 115
Główka zwężona miniaturowa, z małym ścięciem; twardość ostrzy ok. 60 HRC















Nr art.	EAN 4003773-	↔ mm		Główka	Rękojeści	Zakres pracy Ø mm	Ø mm	Ø mm	Wymiary B mm	A mm	D mm	g
77 01 115	018568	115		polerowana na połysk	z tworzywa sztucznego	0,3 - 1,6	1,2	0,6	14,0	11,0	7,5	67
77 01 130	018575	130				0,3 - 2,0	1,5	0,8	18,0	15,0	9,5	108
77 02 115	039334	115		polerowana na połysk	z wielokomponentowymi nasadkami	0,3 - 1,6	1,2	0,6	14,0	11,0	7,5	80
77 02 130	039341	130		polerowana na połysk	z wielokomponentowymi nasadkami	0,3 - 2,0	1,5	0,8	18,0	15,0	9,5	124
77 11 115	018629	115		polerowana na połysk	z tworzywa sztucznego	0,3 - 1,6	1,2	0,6	14,0	11,0	7,5	70
77 12 115	043768	115		polerowana na połysk	z wielokomponentowymi nasadkami	0,3 - 1,6	1,2	0,6	14,0	11,0	7,5	80
77 21 115	018650	115		polerowana na połysk	z tworzywa sztucznego	0,3 - 1,3	1,0		14,0	11,0	7,5	64
77 21 130	018667	130				0,3 - 1,6	1,3		18,0	14,0	9,5	110
77 22 115	043782	115		polerowana na połysk	z wielokomponentowymi nasadkami	0,3 - 1,3	1,0		14,0	11,0	7,0	80
77 22 130	040446	130		polerowana na połysk	z wielokomponentowymi nasadkami	0,3 - 2,0	1,5		18,0	15,0	9,0	124
77 32 115	044307	115		polerowana na połysk	z wielokomponentowymi nasadkami	0,3 - 1,3	1,0	0,5	14,0	11,0	7,5	80
77 42 115	039761	115		polerowana na połysk	z wielokomponentowymi nasadkami	0,3 - 1,3	0,8		14,0	11,0	7,5	80
77 42 130	018773	130				0,3 - 1,6	1,3		18,0	15,0	9,5	122
77 52 115	040750	115		polerowana na połysk	z wielokomponentowymi nasadkami	0,3 - 1,0	0,8	0,5	14,0	11,0	7,5	77
77 72 115	040958	115		polerowana na połysk	z wielokomponentowymi nasadkami	0,3 - 0,8			10,5	9,5	6,0	69

Szczypce tnące boczne dla elektroników ESD

DIN ISO 9654

77

- Do dokładnego cięcia, np. w elektronice i mechanice precyzyjnej
- Rękojeści w wersji rozpraszającej ładunki elektrostatyczne
- Stabilne złącze wsuwkowe zapewnia pracę bez luzu
- Podwójna sprężyna rozwierająca o niskich parametrach tarcia, zapewniająca delikatne i równomierne otwieranie narzędzia
- Polerowanie na wysoki połysk wraz z cienką warstwą oleju doskonale zabezpiecza narzędzie przed korozją; w przeciwieństwie do powłoki chromowej nie występują wady
- Ostrza oddzielnie hartowane indukcyjnie
- Rękojeści z wielokomponentowymi nasadkami, czarno-popielate
- Specjalna stal narzędziowa wysokiej jakości, kuta, hartowana wielostopniowo olejowo

77 02 115 ESD
Główka okrągła z małym ścięciem; twardość ostrzy ok. 60 HRC

77 12 115 ESD
Główka okrągła, ze ścięciem i sprężyną przytrzymującą odcięte kawałki drutu; twardość ostrzy ok. 62 HRC

77 22 115 ESD
Główka okrągła, bez ścięcia; twardość ostrzy ok. 57 HRC

77 32 115 ESD
Główka zwężona, z małym ścięciem; twardość ostrzy ok. 60 HRC

77 42 115 ESD
Główka zwężona, bez ścięcia; twardość ostrzy ok. 57 HRC

77 52 115 ESD
Zwężona, płaska główka, z małym ścięciem; twardość ostrzy ok. 60 HRC

77 72 115 ESD
Główka zwężona miniaturowa, z małym ścięciem; twardość ostrzy ok. 60 HRC



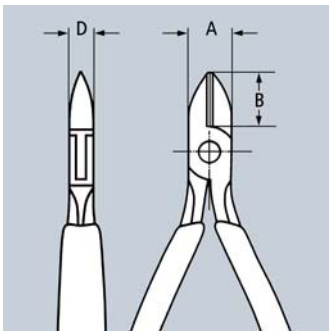

Szczypce w wersji ESD (rozładowujące ładunki elektrostatyczne)

Energia elektrostatyczna jest rozładowywana za pośrednictwem rękojeści odpowiednio wolno i w sposób kontrolowany. Chroni to podzespoły elektroniczne narażone na uszkodzenie spowodowane ładunkami elektrostatycznymi. Zgodne z obowiązującymi normami, np. IEC TR 61 340-5, DIN EN 61 340-5, SP Method 2472DIN EN 61 340-5, SP Method 2472.





77 02 115 ESD



77 12 115 ESD



77 22 115 ESD



77 32 115 ESD



77 42 115 ESD



77 52 115 ESD



77 72 115 ESD

Nr art.	EAN 4003773-	↔ mm		Główka	Rękojeści	Zakres pracy Ø mm	Zakres pracy Ø mm	Zakres pracy Ø mm	Wymiary B mm	Wymiary A mm	Wymiary D mm	g
77 02 115 ESD	025092	115		polerowana na połysk	z wielokomponentowymi nasadkami	0,3 - 1,6	1,2	0,6	14,0	11,0	7,5	82
77 12 115 ESD	025108	115		polerowana na połysk	z wielokomponentowymi nasadkami	0,3 - 1,6	1,2	0,6	14,0	11,0	7,5	80
77 22 115 ESD	025115	115		polerowana na połysk	z wielokomponentowymi nasadkami	0,3 - 1,3	1,0		14,0	11,0	7,5	80
77 32 115 ESD	025122	115		polerowana na połysk	z wielokomponentowymi nasadkami	0,3 - 1,3	1,0	0,5	14,0	11,0	7,0	79
77 42 115 ESD	031901	115		polerowana na połysk	z wielokomponentowymi nasadkami	0,3 - 1,3	0,8		14,0	11,0	7,0	78
77 52 115 ESD	025139	115		polerowana na połysk	z wielokomponentowymi nasadkami	0,3 - 1,0	0,8	0,5	14,0	11,0	7,5	79
77 72 115 ESD	024330	115		polerowana na połysk	z wielokomponentowymi nasadkami	0,3 - 0,8			10,5	9,5	6,0	69

Szczypce tnące boczne dla elektroników

z ostrzami z węglików spiekanych
DIN ISO 9654

77 H

- Przeznaczone do najbardziej wymagających prac przy cięciu szczególnie twardych materiałów takich jak np. drut fortepianowy, niklowy, wolframowy oraz drut używany do produkcji diod, które coraz częściej znajdują zastosowanie w przemyśle elektronicznym oraz lotniczym i kosmonautycznym
- Zawsze odpowiednie narzędzie do cięcia nawet najtwardszych materiałów
- Precyzyjne ostrza z węglików spiekanych przylutowane do odkuwek
- Stabilne złącze wsuwkowe zapewnia pracę bez luzu
- Twardość ostrzy z węglików spiekanych 80 - 83 HRC
- Zastosowanie ostrzy z węglików spiekanych znacząco wydłuża żywotność szczypiec
- Niezawodne rezultaty przy długotrwałej pracy dzięki wyeliminowaniu ryzyka deformacji ostrzy wskutek przeciążenia
- Duże oszczędności kosztów dzięki wydłużonej żywotności szczypiec

77 02 120 H / 77 02 135 H / ESD
Główka okrągła, ze ścięciem

77 32 120 H / ESD
Główka zwężona, z wyżłobieniem; z małym ścięciem



77 02 120 H



77 02 135 H



77 32 120 H ESD

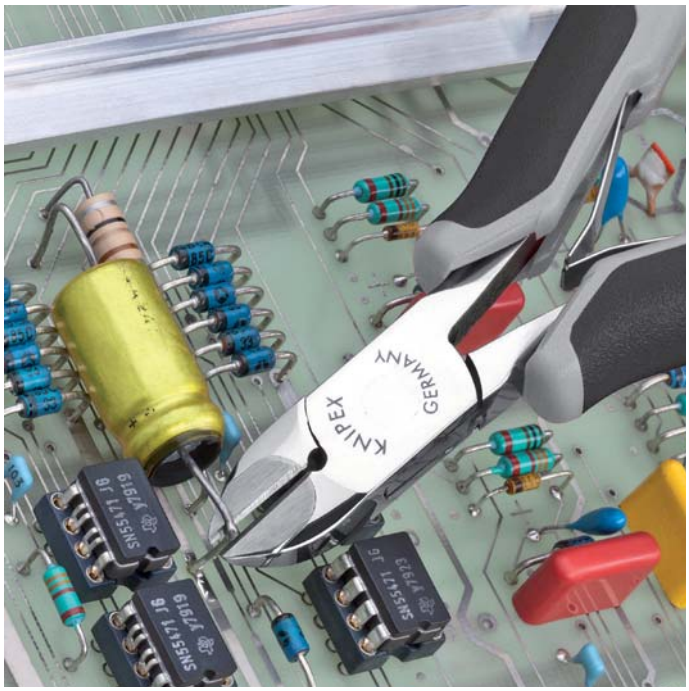



Ostrza z węglików spiekanych
Precyzyjne ostrza z węglików spiekanych przylutowane do odkuwek

Nr art.	EAN 4003773-	↔ mm		Główka	Rękojeści	Zakres pracy Ø mm	Ø mm	Ø mm	Ø mm	Wymiary B mm	A mm	D mm	g
77 02 120 H	075783	120		polerowana na połysk	z wielokomponentowymi nasadkami	2,0	1,4	1,0	0,6	14,0	11,0	7,5	85
77 02 120 H ESD	075813	120				2,0	1,4	1,0	0,6	14,0	11,0	7,5	85
77 02 135 H	075806	135		polerowana na połysk	z wielokomponentowymi nasadkami	2,2	1,6	1,2	0,8	18,0	15,0	9,5	115
77 02 135 H ESD	075837	135				2,2	1,6	1,2	0,8	18,0	15,0	9,5	115
77 32 120 H	075790	120		polerowana na połysk	z wielokomponentowymi nasadkami	1,6	1,0	0,6	0,2	14,0	11,0	7,5	80
77 32 120 H ESD	075820	120				1,6	1,0	0,6	0,2	14,0	11,0	7,0	80

Szczypce tnące czołowe dla elektroników

DIN ISO 9654

64

- Precyzyjne szczypce do wyjątkowo dokładnego cięcia, np. w elektronice i mechanice
- Precyzyjne złącze wsuwkowe
- Podwójna sprężyna rozwierająca o niskich parametrach tarcia, zapewniająca delikatne i równomierne otwieranie narzędzia
- Polerowanie na wysoki połysk (tylko wersja 2) wraz z cienką warstwą oleju doskonale zabezpiecza narzędzie przed korozją; w przeciwieństwie do powłoki chromowej nie występują wady związane z łuszczeniem się
- Twardość ostrzy minimum 56 HRC
- Specjalna stal narzędziowa wysokiej jakości, kuta, hartowana wielostopniowo olejowo

Rodzaj 0
Szczypce tnące czołowe ze ścięciem

Rodzaj 2
Szczypce tnące czołowe mini z małym ścięciem

Rodzaj 3
Szczypce tnące czołowe, krótka główka, ostrze czołowe kątowe z małym ścięciem, α = 15°

Rodzaj 4
Szczypce tnące czołowe, krótka główka, z małym ścięciem, α = 27°

Rodzaj 5
Szczypce tnące czołowe, krótka główka, bez ścięcia, do cięcia płaskiego, α = 27°

Rodzaj 6
Szczypce tnące czołowe kątowe mini z małym ścięciem, α = 65°

Rodzaj 7
Szczypce tnące czołowe kątowe mini z małym ścięciem, główka z wgłębieniem, α = 35°

Rodzaj 1 / 64 11 115
Szczypce tnące czołowe, bez ścięcia

Rodzaj 1 / 64 12 115 / ESD
Szczypce tnące czołowe z małym ścięciem

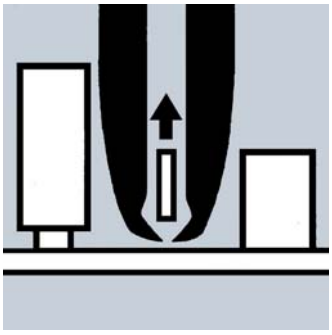

64 22 115

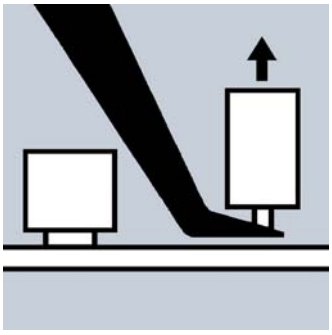

64 62 120

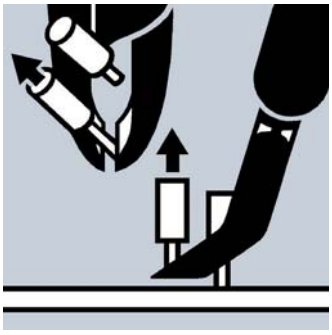

64 72 120

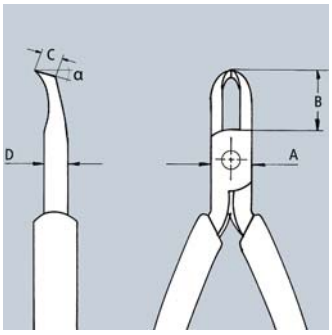

64 72 120



64 02 115
90°



64 12 115 ESD
90°



64 12 115
90°



64 22 115
90°



64 32 120
15°



64 42 115
27°



64 52 115
27°



64 62 120
65°



64 72 120
35°

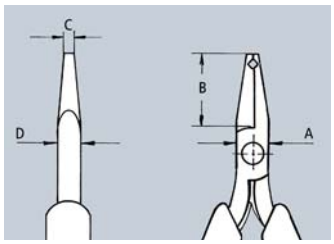

64 22 115

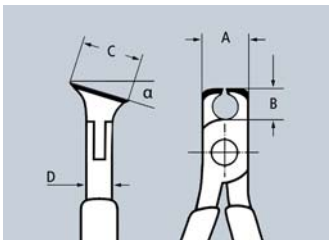

64 32/42/52

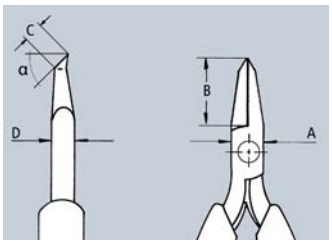

64 62 120

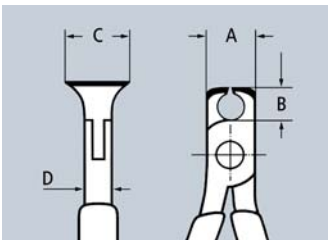

64 01/02/11/12

Nr art.	EAN 4003773-	↔ mm		Rodzaj	Główka	Rękojeści	Zakres pracy Ø mm	Ø mm	Ø mm	Wymiary A mm	B mm	D mm	C mm	g
64 01 115	017745	115	90°	0	polerowana na połysk	z tworzywa sztucznego	2,0	1,0	0,6	11,0	6,0	7,5	16,0	76
64 02 115	035343	115	90°	0	polerowana na połysk	z wielokomponentowymi nasadkami	2,0	1,0	0,6	11,0	6,0	7,5	16,0	94
64 11 115	017769	115	90°	1	polerowana na połysk	z tworzywa sztucznego	1,4	0,8		11,0	6,0	7,0	16,0	74
64 12 115	040743	115	90°	1	polerowana na połysk	z wielokomponentowymi nasadkami	2,0	0,8	0,5	11,0	6,0	7,0	16,0	91
64 12 115 ESD	024323	115	90°	1	polerowana na połysk	z wielokomponentowymi nasadkami	2,0	0,8	0,5	11,0	6,0	7,0	16,0	94
64 22 115	017806	115	90°	2	polerowana na połysk	z wielokomponentowymi nasadkami	0,8			10,0	20,0	6,0	3,0	65
64 32 120	017820	120	15°	3	polerowana na połysk	z wielokomponentowymi nasadkami	1,5	1,0	0,5	11,0	10,0	7,0	17,0	92
64 32 120 ESD	025078	120	15°	3	polerowana na połysk	z wielokomponentowymi nasadkami	1,5	1,0	0,5	11,0	10,0	7,0	17,0	92
64 42 115	017844	115	27°	4	polerowana na połysk	z wielokomponentowymi nasadkami	1,5	1,0	0,5	10,5	10,0	7,0	12,0	69
64 52 115	040439	115	27°	5	polerowana na połysk	z wielokomponentowymi nasadkami	1,3			10,5	10,0	7,0	12,0	69
64 62 120	046998	120	65°	6	polerowana na połysk	z wielokomponentowymi nasadkami	0,6			9,5	18,5	6,0	5,0	70
64 62 120 ESD	025085	120	65°	6	polerowana na połysk	z wielokomponentowymi nasadkami	0,6			9,5	18,5	6,0	5,0	70
64 72 120	017882	120	35°	7	polerowana na połysk	z wielokomponentowymi nasadkami	1,5			12,0	19,5	7,0	5,0	95

Szczypce tnące kątowe dla elektroników

DIN ISO 9654

62 12

- Do cięcia drutu miękkiego i drutu o średniej twardości
- Bez ścięcia, do cięcia płaskiego
- Twardość ostrzy ok. 58 HRC
- Podwójna sprężyna rozwierająca o niskich parametrach tarcia, zapewniająca delikatne i równomierne otwieranie narzędzia
- Precyzyjne złącze wsuwkowe
- Polerowanie na wysoki połysk wraz z cienką warstwą oleju doskonale zabezpiecza narzędzie przed korozją; w przeciwieństwie do powłoki chromowanej nie występują wady związane z łuszczeniem się
- Specjalna stal narzędziowa wysokiej jakości, kuta, hartowana wielostopniowo olejowo



62 12 120 15°

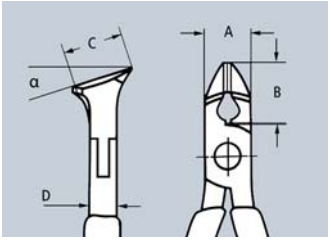

Nr art.	EAN 4003773-	↔ mm		Główka	Rękojeści	Zakres pracy Ø mm	Ø mm	Wymiary A mm	B mm	D mm	C mm	g
62 12 120	048008	120	15°	polerowana	z wielokomponentowymi nasadkami	0,3 - 1,0	0,7	11,0	10,0	7,5	17	93

Szczypce precyzyjne dla elektroników
DIN ISO 9655

34

- Do precyzyjnych prac montażowych, np. w elektronice i mechanice
- Do chwytania, trzymania i zaginania
- Powierzchnie chwytające gładko wykończone, krawędzie precyzyjnie zaokrąglone
- Ok 20 % mniejsza waga niż w przypadku zwykłych szczypiec dla elektroników
- Precyzyjnie wykonane powierzchnie złącza skręcanego gwarantują równomierny, płynny ruch w całym zakresie rozwarcia
- Podwójna sprężyna o niskim tarciu zapewnia łagodne i równomierne rozwieranie szczypiec
- Ergonomiczny kształt nasadek rękojeści
- Kute ze stali łożyskowej chromowo-wanadowej

Rodzaj 1
Szczęki płaskie, szerokie

Rodzaj 2
Szczęki półokrągłe

Rodzaj 3
Szczęki okrągłe, ostro zakończone

Rodzaj 4
Szczęki płaskie, szerokie, precyzyjne nacięcia krzyżowe wykonane techniką laserową

Rodzaj 5
Szczęki półokrągłe, precyzyjne nacięcia krzyżowe wykonane techniką laserową

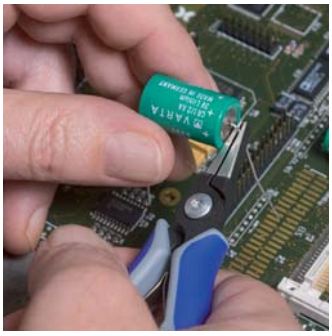





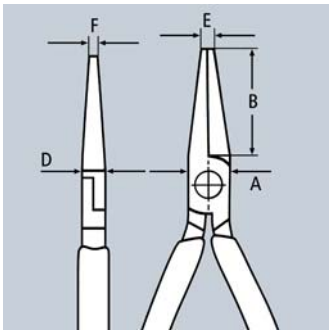

Nacięcia krzyżowe: wykonane techniką laserową zapewniają bezpieczny chwyt podczas precyzyjnych prac montażowych



34 12 130



34 12 130 ESD



34 22 130



34 22 130 ESD



34 32 130



34 32 130 ESD



34 42 130



34 42 130 ESD



34 52 130



34 52 130 ESD

Nr art.	EAN 4003773-	↔ mm		Rodzaj	Szczypce	Główka	Rękojeści	Wymiary B mm	A mm	D mm	E mm	F mm	g
34 12 130	061458	135		1	czernione	polero-wana	z wielokomponentowymi nasadkami	21,9	11,2	6,5	1,4	3,5	61
34 12 130 ESD	061632	135		1				21,9	11,2	6,5	1,4	3,5	62
34 22 130	061472	135		2	czernione	polero-wana	z wielokomponentowymi nasadkami	22,7	11,2	6,5	1,6	1,6	61
34 22 130 ESD	061656	135		2				22,7	11,2	6,5	1,6	1,6	65
34 32 130	061496	135		3	czernione	polero-wana	z wielokomponentowymi nasadkami	23,7	11,2	6,5	2,0	1,0	59
34 32 130 ESD	061670	135		3				23,7	11,2	6,5	2,0	1,0	62
34 42 130	080282	135		4	czernione	polero-wana	z wielokomponentowymi nasadkami	21,9	11,2	6,5	1,4	3,5	61
34 42 130 ESD	080299	135		4				21,9	11,2	6,5	1,4	3,5	61
34 52 130	080312	135		5	czernione	polero-wana	z wielokomponentowymi nasadkami	22,7	11,2	6,5	1,6	1,6	61
34 52 130 ESD	080305	135		5				22,7	11,2	6,5	1,6	1,6	61

Szczypce dla elektroników
DIN ISO 9655

35

- Szczypce do precyzyjnych prac montażowych, np. w elektronice i mechanice precyzyjnej
- Do chwytania, trzymania i zaginania
- Precyzyjne złącze wsuwkowe
- Powierzchnie chwytające gładkie
- Precyzyjnie wykończone krawędzie
- Podwójna sprężyna rozwierająca o niskich parametrach tarcia, zapewniająca delikatne i równomierne otwieranie narzędzia
- Polerowanie na wysoki połysk (tylko wersja 2) wraz z cienką warstwą oleju doskonale zabezpiecza narzędzie przed korozją; w przeciwieństwie do powłoki chromowej nie występują wady związane z łuszczeniem się
- Specjalna stal narzędziowa, kuta, hartowana olejowo

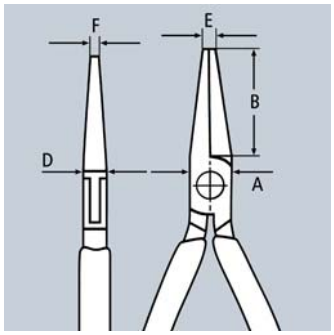

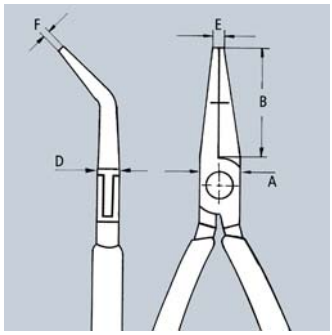







35 11 115



35 22 115



35 32 115



35 42 115



35 52 145



35 62 145



35 72 145



35 82 145

Nr art.	EAN 4003773-	↔ mm		Główka	Rękojeści	Wymiary B mm	A mm	D mm	E mm	F mm	⚖ g
35 11 115	016694	115		polerowana na połysk	z tworzywa sztucznego	22,5	9,5	6,5	2,0	4,0	61
35 12 115	035107	115		polerowana na połysk	z wielokomponentowymi nasadkami	22,5	9,5	6,5	2,0	4,0	72
35 21 115	016724	115		polerowana na połysk	z tworzywa sztucznego	22,5	9,5	6,5	2,0	1,5	59
35 22 115	035114	115		polerowana na połysk	z wielokomponentowymi nasadkami	22,5	9,5	6,5	2,0	1,5	73
35 31 115	016762	115		polerowana na połysk	z tworzywa sztucznego	22,5	9,5	6,5	2,0	1,0	58
35 32 115	035121	115		polerowana na połysk	z wielokomponentowymi nasadkami	22,5	9,5	6,5	2,0	1,0	72
35 42 115	040736	115		polerowana na połysk	z wielokomponentowymi nasadkami	22,5	9,5	6,5	2,0	1,5	74
35 52 145	039389	145		polerowana na połysk	z wielokomponentowymi nasadkami	40,0	12,0	7,5	1,5	4,0	102
35 62 145	039556	145		polerowana na połysk	z wielokomponentowymi nasadkami	40,0	12,0	7,5	2,5	1,5	103
35 72 145	043607	145		polerowana na połysk	z wielokomponentowymi nasadkami	40,0	12,0	7,5	2,5	1,3	98
35 82 145	039396	145		polerowana na połysk	z wielokomponentowymi nasadkami	35,0	12,0	7,5	2,5	1,0	102

Szczypce ESD dla elektroników
DIN ISO 9655

35

> Szczypce do precyzyjnych prac montażowych, np. w elektronice i mechanice precyzyjnej
> Do chwytania, trzymania i zaginania
> Rękojeści w wersji rozpraszającej ładunki elektrostatyczne
> Precyzyjne złącze wsuwkowe
> Powierzchnie chwytające gładkie
> Precyzyjnie wykończone krawędzie
> Podwójna sprężyna rozwierająca o niskich parametrach tarcia, zapewniająca delikatne i równomierne otwieranie narzędzia
> Polerowanie na wysoki połysk wraz z cienką warstwą oleju doskonale zabezpiecza narzędzie przed korozją; w przeciwieństwie do powłoki chromowej nie występują wady
> Rękojeści z wielokomponentowymi nasadkami, czarno-popielate
> Specjalna stal narzędziowa, kuta, hartowana olejowo

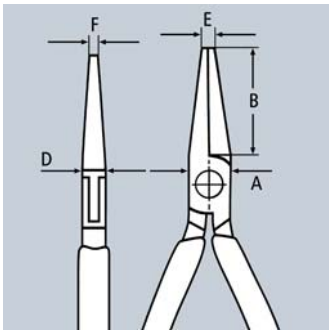

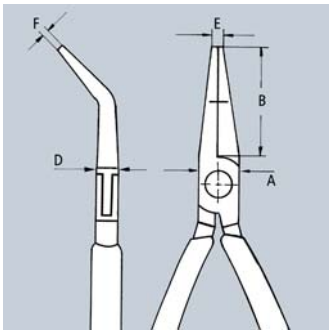



35 12 115 ESD



35 22 115 ESD



35 32 115 ESD



35 42 115 ESD

Szczypce w wersji ESD (rozładowujące ładunki elektrostatyczne)

Energia elektrostatyczna jest rozładowywana za pośrednictwem rękojeści odpowiednio wolno i w sposób kontrolowany. Chroni to podzespoły elektroniczne narażone na uszkodzenie spowodowane ładunkami elektrostatycznymi. Zgodne z obowiązującymi normami, np. IEC TR 61 340-5, DIN EN 61 340-5, SP Method 2472DIN EN 61 340-5, SP Method 2472.



Nr art.	EAN 4003773-	←→ mm		Główka	Rękojeści	Wymiary B mm	A mm	D mm	E mm	F mm	g
35 12 115 ESD	024835	115		polerowana na połysk	z wielokomponentowymi nasadkami	22,5	9,5	6,5	2,0	4,0	74
35 22 115 ESD	024842	115		polerowana na połysk	z wielokomponentowymi nasadkami	22,5	9,5	6,5	2,0	1,5	74
35 32 115 ESD	024859	115		polerowana na połysk	z wielokomponentowymi nasadkami	22,5	9,5	6,5	2,0	1,0	70
35 42 115 ESD	024866	115		polerowana na połysk	z wielokomponentowymi nasadkami	22,5	9,5	6,5	2,0	1,5	74

Szczypce montażowe dla elektroników

DIN ISO 5743

36

- Szczypce do precyzyjnych prac montażowych i napraw w elektronice
- Do gięcia i cięcia końcówek drutu w podzespołach
- Precyzyjne złącze wsuwkowe
- Powierzchnie chwytające gładkie
- Precyzyjnie wykończone krawędzie
- Podwójna sprężyna rozwierająca o niskich parametrach tarcia, zapewniająca delikatne i równomierne otwieranie narzędzia
- Polerowanie na wysoki połysk wraz z cienką warstwą oleju doskonale zabezpiecza narzędzie przed korozją; w przeciwieństwie do powłoki chromowej nie występują wady
- Specjalna stal narzędziowa, kuta, hartowana olejowo



36 12 130



36 22 125



36 32 125



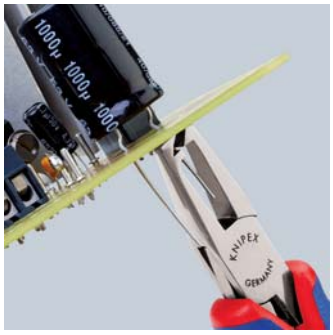

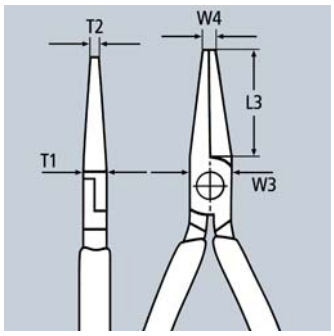

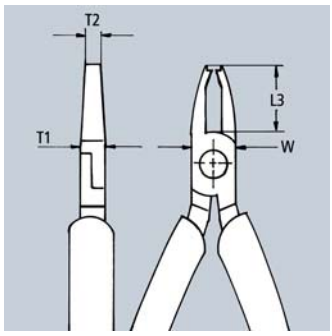

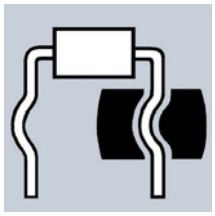

36 12 130
Do wykonania gięć dystansujących elementy elektroniczne od płytki obwodów drukowanych

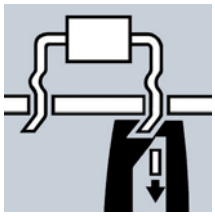

36 22 125
Do zaginania i cięcia drutu w odległości 1,6 mm od płytki obwodów drukowanych

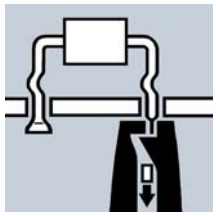

36 32 125
Do zgniatania i cięcia drutu w odległości 1,6 mm od płytki obwodów drukowanych

Nr art.	EAN 4003773-	↔ mm		Główka	Rękojeści	Zakres pracy Ø mm	Wymiary L3 mm	W mm	T1 mm	W1 mm	T2 mm	g
36 12 130	016861	130		polerowana na połysk	z wielokomponentowymi nasadkami		23,0	12,0	9,5	5,5	6,0	94
36 22 125	046967	125		polerowana na połysk	z wielokomponentowymi nasadkami	1,2	18,0	11,5	7,5	7,5	2,6	94
36 32 125	016885	125		polerowana na połysk	z wielokomponentowymi nasadkami	1,0	18,0	11,5	7,5	7,5	4,0	108

Zestawy szczypiec dla elektroników
do pracy przy podzespołach elektronicznych

00
20

00 20 16
7-częściowy, zawiera 6 szczypiec dla elektroników i jedną pincetę precyzyjną; etui z wytrzymałej tkaniny poliestrowej, uchwyty szczypiec z elastycznej taśmy gumowej, z zamkiem błyskawicznym

00 20 16 P
6-częściowy, zawiera 6 precyzyjnych szczypiec dla elektroników; etui z wytrzymałej tkaniny poliestrowej, uchwyty szczypiec z elastycznej taśmy gumowej, z zamkiem błyskawicznym

00 20 16 P ESD
6-częściowy, zawiera 6 precyzyjnych szczypiec dla elektroników ESD, wersja rozpraszająca ładunki elektrostatyczne; etui z wytrzymałej tkaniny poliestrowej, uchwyty szczypiec z elastycznej taśmy gumowej, z zamkiem błyskawicznym

00 20 17
6-częściowy, zawiera 6 szczypiec dla elektroników ESD, wersja rozpraszająca ładunki elektrostatyczne; etui z wytrzymałej tkaniny poliestrowej, uchwyty szczypiec z elastycznej taśmy gumowej, z zamkiem błyskawicznym

00 20 18
8-częściowy, zawiera 2 sztuki szczypiec dla elektroników i 6 wkrętaków dla elektroników; praktyczna walizka z wytrzymałego tworzywa sztucznego, z wkładkami piankowymi

00 20 18 ESD
8-częściowy, zawiera 2 sztuki szczypiec dla elektroników i 6 wkrętaków dla elektroników ESD, wersja rozpraszająca ładunki elektrostatyczne; praktyczna walizka z wytrzymałego tworzywa sztucznego, z wkładkami piankowymi



00 20 16



00 20 16 P



00 20 16 P ESD



00 20 17



00 20 18



00 20 18 ESD

Nr art.	EAN 4003773-	Zawiera	g
00 20 16	022619	35 12 115 / 35 22 115 / 35 32 115 / 64 32 120 / 77 02 115 / 77 42 115 / 92 34 36	720
00 20 16 P	063223	34 12 130 / 34 22 130 / 34 32 130 / 79 02 120 / 79 02 120 / 79 02 125 / 79 42 125	575
00 20 16 P ESD	063230	34 12 130 ESD / 34 22 130 ESD / 34 32 130 ESD / 79 02 120 ESD / 79 02 125 ESD / 79 42 125 ESD	585
00 20 17	031222	35 12 115 ESD / 35 22 115 ESD / 35 42 115 ESD / 64 32 120 ESD / 77 02 115 ESD / 77 32 115 ESD	695
00 20 18	033073	35 22 115 / 77 02 115 / Wkrętaki 0,4 x 2,5 / 0,5 x 3,0 / 0,6 x 3,5 / 0,8 x 4,0 / PH0 / PH1	460
00 20 18 ESD	051848	35 22 115 ESD / 77 02 115 ESD / Wkrętaki 0,4 x 2,5 / 0,5 x 3,0 / 0,6 x 3,5 / 0,8 x 4,0 / PH0 / PH1	465

Pincety precyzyjne 92

> Powierzchnie chwytające gładkie
> Wykończenie matowe



92 02 53

92 02 53
Dla technologii SMD*; końcówki wygięte, o szerokości ok. 1,0 mm; końcówki chwytające matowe dla uzyskania optymalnego chwytu; stal chromowo-niklowa: nierdzewna, antymagnetyczna (18/10), popularna w zastosowaniach elektronicznych

92 02 54
Dla technologii SMD*; końcówki wygięte, o szerokości ok. 1,0 mm; końcówki do chwytania elementów cylindrycznych o średnicy 0,6 mm; końcówki chwytające matowe dla uzyskania optymalnego chwytu; stal chromowo-niklowa: nierdzewna, antymagnetyczna (18/10), popularna w zastosowaniach elektronicznych

92 02 55
Końcówki o szerokości 3,5 mm do chwytania elementów cylindrycznych o średnicy 0,8 mm; uchwyty z poprzecznymi nacięciami; stal nierdzewna, antymagnetyczna i kwasoodporna

92 12 52
wygięte końcówki; wyjątkowo masywne końcówki; nierdzewne, antymagnetyczne



92 02 54



92 02 55



92 12 52

Nr art.	EAN 4003773-	↔ mm		Rodzaj	g
92 02 53	054603	120	45°	nierdzewna, antymagnetyczna	16
92 02 54	054610	120	45°	nierdzewna, antymagnetyczna	15
92 02 55	054627	115		nierdzewna, antymagnetyczna, kwasoodporna	16
92 12 52	054658	120	85°	nierdzewna, antymagnetyczna	20

* Technika SMD: technika lutowania elementów elektronicznych przeznaczonych do montażu powierzchniowego (ang. Surface Mounted Devices) na płytce obwodu drukowanego bez wiercenia otworów w płytce

Pincety precyzyjne 92
Ostro zakończone

> Do precyzyjnych prac montażowych
> Proste ramonia
> Powierzchnie chwytające gładkie
> Bardzo cienkie końcówki



92 22 04

92 22 04
Wykończenie matowe; końcówki chwytające matowe dla uzyskania optymalnego chwytu; stal chromowo-niklowa: nierdzewna, antymagnetyczna (18/10), popularna w zastosowaniach elektronicznych

92 22 06
Wykończenie matowe; końcówki chwytające matowe dla uzyskania optymalnego chwytu; stal chromowo-niklowa: nierdzewna, antymagnetyczna (18/10), popularna w zastosowaniach elektronicznych

92 22 07
Wykończenie matowe; stal nierdzewna, antymagnetyczna i kwasoodporna

92 23 05
Tytanowa; przewodząca elektrycznie; bardzo lekka; wykończenie matowe; stal nierdzewna, antymagnetyczna i kwasoodporna

92 24 01
Niklowana, polerowana na wysoki połysk



92 22 06



92 22 07



92 23 05



92 24 01

Nr art.	EAN 4003773-	↔ mm		Rodzaj	g
92 22 04	054665	130		nierdzewna, antymagnetyczna	20
92 22 06	054672	120		nierdzewna, antymagnetyczna	15
92 22 07	054689	115		nierdzewna, antymagnetyczna, kwasoodporna	12
92 23 05	054726	120		tytanowa, antymagnetyczna, kwasoodporna, nierdzewna	10
92 24 01	054733	120		niklowana	15

Pincety precyzyjne
Spiczaste

92

> Do precyzyjnych prac montażowych
> Bardzo cienkie końcówki
> Powierzchnie chwytające gładkie
> Nierdzewne, antymagnetyczne
> Wykończenie matowe

92 22 12
Proste ramonia

92 22 13
Wzór amerykański, masywna; proste ramonia; stal nierdzewna, antymagnetyczna i kwasoodporna

92 32 29
Sierpowate końcówki; stal chromowo-niklowa: nierdzewna, antymagnetyczna (18/10), popularna w zastosowaniach elektronicznych; końcówki chwytające matowe dla uzyskania optymalnego chwytu

92 34 28
Wygięte końcówki



92 22 12



92 32 29 ∡45°



92 34 28 ∡45°



92 22 13

Nr art.	EAN 4003773-	↔ mm		Rodzaj	⚖ g
92 22 12	054696	105	❀	nierdzewna, antymagnetyczna	13
92 22 13	054702	135	❀	nierdzewna, antymagnetyczna, kwasoodporna	21
92 32 29	054818	120	❀ ∡45°	nierdzewna, antymagnetyczna	16
92 34 28	054825	105	❀ ∡45°	nierdzewna, antymagnetyczna	12

Pincety precyzyjne
Ze szpilką prowadzącą
Ostro zakończone

92

> Ogólne zastosowanie
> Wąskie końcówki
> Powierzchnie chwytające z drobnym ząbkowaniem poprzecznym
> Uchwyty z poprzecznymi nacięciami

92 22 35
Proste ramonia; wykończenie matowe; stal nierdzewna, antymagnetyczna i kwasoodporna

92 24 34
Proste ramonia; niklowana

92 34 36
Wygięte końcówki; niklowana

92 34 37
Wygięte końcówki; lakierowana w kolorze czarnym, matowa



92 22 35



92 24 34



92 34 36 ∡45°



92 34 37 ∡45°

Nr art.	EAN 4003773-	↔ mm		Rodzaj	⚖ g
92 22 35	054719	155	❀	nierdzewna, antymagnetyczna, kwasoodporna	22
92 24 34	054740	155	❀	niklowana	21
92 34 36	054832	155	❀ ∡45°	niklowana	23
92 34 37	054849	155	❀ ∡45°	lakierowana w kolorze czarnym	21

Pincety precyzyjne
Końcówki wąskie zaokrąglone

92

> Zaokrąglone końcówki, szerokość ok. 2,0 mm
> Powierzchnie chwytające gładkie
> Stal nierdzewna, antymagnetyczna i kwasoodporna
> Stal chromowo-niklowa, nierdzewna, antymagnetyczna, kwasoodporna



92 52 23

Nr art.	EAN 4003773-	↔ mm		Rodzaj	⚖ g
92 52 23	054894	120	❀	nierdzewna, antymagnetyczna, kwasoodporna	17

Pincety precyzyjne
Tępo zakończone

92



92 44 42



92 64 43



92 64 44



92 70 46



92 72 45

- Ogólne zastosowanie
- Proste ramonia
- Szerokie, zaokrąglone końcówki
- Uchwyty z poprzecznymi nacięciami

92 44 42
Pinceta jubilerska; zaokrąglone końcówki, szerokość ok. 2,0 mm; powierzchnie chwytające z drobnym ząbkowaniem krzyżowym; niklowana

92 64 43
Zaokrąglone końcówki, szerokość ok. 3 mm; powierzchnie chwytające z drobnym ząbkowaniem poprzecznym; niklowana

92 64 44
Zaokrąglone końcówki, szerokość ok. 3,5 mm; powierzchnie chwytające z drobnym ząbkowaniem poprzecznym; niklowana

92 70 46
Zaokrąglone końcówki, szerokość ok. 3,5 mm; powierzchnie chwytające z drobnym ząbkowaniem poprzecznym, lakierowana w kolorze czarnym, matowa

92 72 45
Zaokrąglone końcówki, szerokość ok. 3,5 mm; powierzchnie chwytające ząbkowane poprzecznie; wykończenie matowe; stal nierdzewna, antymagnetyczna i kwasoodporna

Nr art.	EAN 4003773-	↔ mm		Rodzaj	g
92 44 42	054887	140		niklowana	21
92 64 43	054917	120		niklowana	17
92 64 44	054924	145		niklowana	23
92 70 46	055075	145		lakierowana w kolorze czarnym	26
92 72 45	054962	145		nierdzewna, antymagnetyczna, kwasoodporna	27

Pinceta z tworzywa sztucznego

92



92 69 84

- Końcówki trapezoidalne, szerokość ok. 3,5 mm
- Powierzchnie chwytające ząbkowane poprzecznie
- Uchwyty z poprzecznymi nacięciami
- Korpus pincety: w całości z tworzywa sztucznego, odporny na wysokie temperatury do ok. 130°C

Nr art.	EAN 4003773-	↔ mm		Rodzaj	g
92 69 84	054948	130		Tworzywo sztuczne	19

Pinceta precyzyjna
Zakończona prostokątnie

92



92 84 18

- Pinceta montażowa
- Prostokątne końcówki, szerokość ok. 0,9 mm
- Powierzchnie chwytające z drobnym ząbkowaniem poprzecznym
- Niklowana
- Stal sprężynowa o dużej wytrzymałości

Nr art.	EAN 4003773-	↔ mm		Rodzaj	g
92 84 18	054986	125		niklowana	19

Pinceta krzyżowa 92

> Do przytrzymywania małych elementów bez nacisku palców
> Z funkcją zaciskania
> Niklowana
> Stal sprężynowa o dużej wytrzymałości

92 94 91
Trapezoidalne końcówki; proste ramonia; powierzchnie chwytające z drobnym ząbkowaniem poprzecznym; uchwyty z poprzecznymi nacięciami

92 95 89
Wąskie końcówki; proste ramonia; powierzchnie chwytające z drobnym ząbkowaniem poprzecznym; z uchwytami z tworzywa sztucznego

92 95 90
Wąskie końcówki; wygięte końcówki; powierzchnie chwytające z drobnym ząbkowaniem poprzecznym; z uchwytami z tworzywa sztucznego



92 94 91



92 95 89



92 95 90
45°

Nr art.	EAN 4003773-	↔ mm		Rodzaj	g
92 94 91	055006	160		niklowana	35
92 95 89	055013	160		niklowana	30
92 95 90	055020	160	45°	niklowana	32

Pincety precyzyjne 92
Izolowane
IEC 60900

> Izolowane zgodnie z IEC 60900
> Izolowane zanurzeniowo
> Niklowana
> Stal sprężynowa o dużej wytrzymałości

92 27 61
Do precyzyjnych prac montażowych; bardzo cienkie końcówki; proste ramonia; końcówki chwytające matowe dla uzyskania optymalnego chwytu

92 27 62
Proste ramonia; powierzchnie chwytające z drobnym ząbkowaniem poprzecznym

92 37 64
Wygięte końcówki; powierzchnie chwytające z drobnym ząbkowaniem poprzecznym

92 67 63
Proste ramonia; powierzchnie chwytające ząbkowane poprzecznie



92 27 61
1000 V



92 27 62
1000 V



92 37 64
1000 V 45°



92 67 63
1000 V

Nr art.	EAN 4003773-	↔ mm		Rodzaj	g
92 27 61	054757	130	1000 V	izolowane zanurzeniowo	32
92 27 62	054764	150	1000 V	izolowane zanurzeniowo	35
92 37 64	054856	150	1000 V 45°	izolowane zanurzeniowo	34
92 67 63	054931	145	1000 V	izolowane zanurzeniowo	43

Pincety precyzyjne ESD 92

> Stal chromowo-niklowa: nierdzewna, antymagnetyczna (18/10), popularna w zastosowaniach elektronicznych
> Wykończenie ESD: matowe, czernione, opór powierzchniowy około 10^5 Ohm
> Końcówki matowe, szczotkowane
> Końcówki chwytające matowe dla uzyskania optymalnego chwytu
> Stal chromowo-niklowa, nierdzewna, antymagnetyczna



92 08 78 ESD
45°



92 08 79 ESD



92 28 69 ESD



92 28 70 ESD



92 28 71 ESD



92 28 72 ESD



92 38 75 ESD
45°



92 58 74 ESD



92 78 77 ESD



92 88 73 ESD

92 08 78 ESD
Dla technologii SMD*; wygięte końcówki; powierzchnie chwytające gładkie

92 08 79 ESD
Końcówki do chwytania elementów cylindrycznych o średnicy 1,0 mm rozmieszczonych poziomo; powierzchnie chwytające gładkie; uchwyty z poprzecznymi nacięciami

92 28 69 ESD
Proste ramonia; wytrzymałe końcówki; powierzchnie chwytające gładkie

92 28 70 ESD
Proste ramonia; delikatne końcówki; powierzchnie chwytające gładkie

92 28 71 ESD
Ostro zakończone końcówki; proste ramonia; powierzchnie chwytające gładkie

92 28 72 ESD
Wzór amerykański, masywna; długie końcówki; proste ramonia; powierzchnie chwytające gładkie

92 38 75 ESD
Sierpowate końcówki; powierzchnie chwytające gładkie

92 58 74 ESD
Zaokrąglone końcówki, szerokość ok. 2,0 mm; proste ramonia; powierzchnie chwytające gładkie

92 78 77 ESD
Zaokrąglone końcówki, szerokość ok. 3,5 mm; proste ramonia; powierzchnie chwytające ząbkowane poprzecznie; uchwyty z poprzecznymi nacięciami

92 88 73 ESD
Prostokątne końcówki, szerokość ok. 0,9 mm; powierzchnie chwytające z drobnym ząbkowaniem poprzecznym

Nr art.	EAN 4003773-	↔ mm		Rodzaj	g
92 08 78 ESD	054634	120	45°	Nierdzewna, antymagnetyczna, rozpraszająca ładunki elektrostatyczne	16
92 08 79 ESD	054641	120		Nierdzewna, antymagnetyczna, rozpraszająca ładunki elektrostatyczne	16
92 28 69 ESD	054771	130		Nierdzewna, antymagnetyczna, rozpraszająca ładunki elektrostatyczne	20
92 28 70 ESD	054788	110		Nierdzewna, antymagnetyczna, rozpraszająca ładunki elektrostatyczne	13
92 28 71 ESD	054795	110		Nierdzewna, antymagnetyczna, rozpraszająca ładunki elektrostatyczne	14
92 28 72 ESD	054801	135		Nierdzewna, antymagnetyczna, rozpraszająca ładunki elektrostatyczne	22
92 38 75 ESD	054863	120	45°	Nierdzewna, antymagnetyczna, rozpraszająca ładunki elektrostatyczne	17
92 58 74 ESD	054900	120		Nierdzewna, antymagnetyczna, rozpraszająca ładunki elektrostatyczne	19
92 78 77 ESD	054979	145		Nierdzewna, antymagnetyczna, rozpraszająca ładunki elektrostatyczne	27
92 88 73 ESD	054993	130		Nierdzewna, antymagnetyczna, rozpraszająca ładunki elektrostatyczne	20

*Technika SMD: technika lutowania elementów elektronicznych przeznaczonych do montażu powierzchniowego (ang. Surface Mounted Devices) na płytce obwodu drukowanego bez wiercenia otworów w płytce