Końcówki kablowe oczkowe rurowe „zwężone” typu KORW

CECHY I KORZYŚCI

- końcówka oczkowa Cu w wersji „ wąska płetwa” z pokryciem galwanicznym cyną
- opis przekroju przewodu i rozmiar zacisku na powierzchni płetwy
- szerokość płetwy dostosowana do szerokości zacisków rozdzielczej aparatury
- do napięć poniżej 1 kV zgodnie z PN-EN 61238-1-1:2020-06
  do zakresu napięć 1-36 kV zgodnie z PN-EN 61238-1-3:2020-01



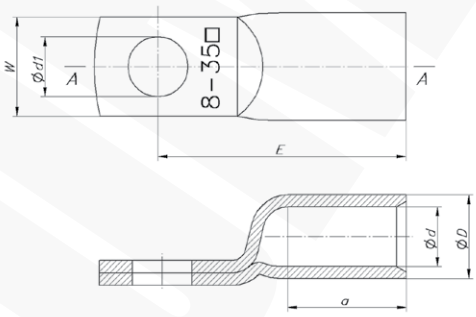

DANE LOGISTYCZNE

W opakowaniu [szt.]	10

DANE MECHANICZNE

Materiał	Cu
Pokrycie	cynowane galwanicznie

CERTYFIKATY I NORMY

Normy	PN-EN IEC 61238-1-1:2020-06 PN-EN IEC 61238-1-3:2020-01 - wytrzymałość mechaniczna klasa 1 - wytrzymałość na zwarcia klasa A dla końcówek o przekroju 25 - 120 mm²
Certyfikat UL	E475284
Wykonanie	standard

UWAGA!

Żyły sektorowe (sm) muszą zostać przeformowane “na okrągło”.

Typ	Indeks Ergom	Przekrój rm/ sm [mm²]	d	D	d_1	a	E	W	Otwór pod śrubę	UL	Nr gniazda	Lz/s	Lz/w	Waga [kg]
KORW 25/6 (10 SZT.)	E11KM-01020700802	25	7	10	6,5	15	29,5	10	M6	√	10	1	2	0,12
KORW 35/6 (10 SZT.)	E11KM-01020700902	35	8,5	12	6,5	17	33	15	M6	√	12	1	2	0,18
KORW 35/8 (10 SZT.)	E11KM-01020700952				8,5		35		M8					0,22
KORW 50/6 (10 SZT.)	E11KM-01020701202	50	10	14	6,5	19	37	15	M6	√	14	1	2	0,27
KORW 50/8 (10 SZT.)	E11KM-01020701252				8,5		39	17	M8					0,28
KORW 50/10 (10 SZT.)	E11KM-01020701302				10,5		41		M10					0,3
KORW 70/6 (10 SZT.)	E11KM-01020701552	70	12	16,5	6,5	21	41	17	M6	√	16	1	2	0,4
KORW 70/8 (10 SZT.)	E11KM-01020701602				8,5		43		M8					0,41
KORW 70/10 (10 SZT.)	E11KM-01020701652				10,5		45		M10					0,44
KORW 70/12 (10 SZT.)	E11KM-01020701702				13		46	19	M12					0,45
KORW 95/6 (10 SZT.)	E11KM-01020701900	95	13,5	18	6,5	23	43	19	M6	√	17	1	2	0,46
KORW 95/8 (10 SZT.)	E11KM-01020701950				8,5		45		M8					0,48
KORW 95/10 (10 SZT.)	E11KM-01020702000				10,5		47		M10					0,5
KORW 95/12 (10 SZT.)	E11KM-01020702050				13		48		M12					0,52
KORW 120/6 (10 SZT.)	E11KM-01020702250	120	15	19,5	6,5	26	49	20	M6	√	19	1	3	0,62
KORW 120/8 (10 SZT.)	E11KM-01020702300				8,5		51		M8					0,68
KORW 120/10 (10 SZT.)	E11KM-01020702350				10,5		53		M10					0,64
KORW 120/12 (10 SZT.)	E11KM-01020702400				13		54		M12					0,69
KORW 150/6 (10 SZT.)	E11KM-01020702600	150	16,5	21	6,5	29	52	20	M6	√	20	2	3	0,68
KORW 150/8 (10 SZT.)	E11KM-01020702650				8,5		54		M8					0,71
KORW 150/10 (10 SZT.)	E11KM-01020702700				10,5		56		M10					0,74
KORW 150/12 (10 SZT.)	E11KM-01020702750				13		57		M12					

Data publikacji: 7/2/2023

Projekt graficzny, zdjęcia oraz wszelkie dane techniczne i opisy zawarte w niniejszym katalogu są chronione przez polskie i międzynarodowe prawo autorskie.
Użyte w treści niniejszego katalogu nazwy i logotypy mogą być znakami towarowymi, do których wyłączne prawa ochronne przysługują ZAE ERGOM Sp. z o.o.
ZAE ERGOM zastrzega sobie możliwość zmiany w parametrach i asortymencie wyrobów.

Typ	Indeks Ergom	Przekrój rm/ sm [mm²]	d	D	d_1	a	E	W	Otwór pod śrubę	UL	Nr gniazda	Lz/s	Lz/w	Waga [kg]
KORW 185/8 (10 SZT.)	E11KM-01020702950	185	19	24	8,5	30	58	26	M8	√	23	2	3	0,98
KORW 185/10 (10 SZT.)	E11KM-01020703000				10,5		60		M10					1,03
KORW 185/12 (10 SZT.)	E11KM-01020703050				13				M12					1,02
KORW 185/16 (10 SZT.)	E11KM-01020703150				17		64		M16					1,07
KORW 240/8 (10 SZT.)	E11KM-01020703300	240	21	26	8,5	35	63	30	M8	√	25	2	4	1,13
KORW 240/10 (10 SZT.)	E11KM-01020703350				10,5		65		M10					1,18
KORW 240/12 (10 SZT.)	E11KM-01020703450				13				M12					1,16
KORW 240/16 (10 SZT.)	E11KM-01020703500				17		69		M16					1,2
KORW 300/10 (10 SZT.)	E11KM-01020704500	300	24	30	10,5	42	76	30	M10	–	28	2	-	2,28
KORW 300/12 (10 SZT.)	E11KM-01020704600				13		79		M12					2,2
KORW 300/16 (10 SZT.)	E11KM-01020704700				17		81		M16					

Lz/s - Liczba zaciśnięć - szerokie, Lz/w - Liczba zaciśnięć - wąskie

Data publikacji: 7/2/2023

Projekt graficzny, zdjęcia oraz wszelkie dane techniczne i opisy zawarte w niniejszym katalogu są chronione przez polskie i międzynarodowe prawo autorskie.
Użyte w treści niniejszego katalogu nazwy i logotypy mogą być znakami towarowymi, do których wyłączne prawa ochronne przysługują ZAE ERGOM Sp. z o.o.
ZAE ERGOM zastrzega sobie możliwość zmiany w parametrach i asortymencie wyrobów.