Końcówki kablowe rurowe typu KDR

CECHY I KORZYŚCI

- końcówka oczkowa Cu w/g DIN z pokryciem galwanicznym cyną
- opis przekroju przewodu, rozmiar zacisku oraz nr matrycy zaciskowej na powierzchni części zaciskanej
- do napięć poniżej 1 kV zgodnie z PN-EN 61238-1-1:2020-06
  do zakresu napięć 1-36 kV zgodnie z PN-EN 61238-1-3:2020-01
- bardzo szeroki asortyment



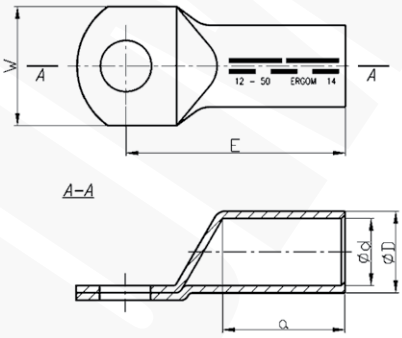

DANE MECHANICZNE

Materiał	Cu
Pokrycie	cynowane galwanicznie

CERTYFIKATY I NORMY

Normy	PN-EN 61238-1-1:2020-06, PN-EN 61238-1-3:2020-01 -wytrzymałość mechaniczna klasa 1 - wytrzymałość na zwarcia klasa A dla przekrojów 10 - 240 mm²
Certyfikat UL	E475284
Wykonanie	DIN 46235

UWAGA!

Żyły sektorowe (sm) muszą zostać przeformowane “na okrągło”.

Certyfikat UL - aktualne informacje na stronie www.ergom.com

Typ	Indeks Ergom	Przekrój rm/ sm [mm²]	d	D	a	E	W	Otwór pod śrubę	DIN	UL	Nr gniazda	Lz/s	Lz/w	W opakowaniu [szt.]	Waga [kg]
KDR 6/5 (100 SZT.)	E11KM-02020100040	6	3,8	5,5	10	24	8,5	M5	√	–	5	-	1	100	0,28
KDR 6/6 (100 SZT.)	E11KM-02020100060							M6							0,31
KDR 6/8 (100 SZT.)	E11KM-02020100080						13	M8	–						
KDR 10/5 (100 SZT.)	E11KM-02020100100	10	4,5	6,0	12	27	9	M5	√	√	6	-	1	100	0,4
KDR 10/5 (10 SZT.)	E11KM-02020100102													10	0,04
KDR 10/6 (100 SZT.)	E11KM-02020100200							M6						100	0,45
KDR 10/6 (10 SZT.)	E11KM-02020100202													10	0,05
KDR 10/8 (100 SZT.)	E11KM-02020100300						13	M8	–					100	0,4
KDR 10/8 (10 SZT.)	E11KM-02020100302								–					10	0,04
KDR 10/10 (100 SZT.)	E11KM-02020100350						15	M10	–	–				100	0,4
KDR 10/10 (10 SZT.)	E11KM-02020100352								–	–				10	0,04
KDR 16/6 (100 SZT.)	E11KM-02020100400	16	5,5	8,5	20	36	13	M6	√	√	8	1	2	100	1,3
KDR 16/6 (10 SZT.)	E11KM-02020100402													10	0,13
KDR 16/8 (100 SZT.)	E11KM-02020100500							M8						100	1,4
KDR 16/8 (10 SZT.)	E11KM-02020100502													10	0,14
KDR 16/10 (100 SZT.)	E11KM-02020100600						17	M10						100	1,4
KDR 16/10 (10 SZT.)	E11KM-02020100602													10	0,14
KDR 16/12 (100 SZT.)	E11KM-02020100700					38	19	M12	–					100	1,4
KDR 16/12 (10 SZT.)	E11KM-02020100702								–					10	0,14

Data publikacji: 20/3/2023

Projekt graficzny, zdjęcia oraz wszelkie dane techniczne i opisy zawarte w niniejszym katalogu są chronione przez polskie i międzynarodowe prawo autorskie.
Użyte w treści niniejszego katalogu nazwy i logotypy mogą być znakami towarowymi, do których wyłączne prawa ochronne przysługują ZAE ERGOM Sp. z o.o.
ZAE ERGOM zastrzega sobie możliwość zmiany w parametrach i asortymencie wyrobów.

Typ	Indeks Ergom	Przekrój rm/ sm [mm²]	d	D	a	E	W	Otwór pod śrubę	DIN	UL	Nr gniazda	Lz/s	Lz/w	W opakowaniu [szt.]	Waga [kg]
KDR 25/6 (100 SZT.)	E11KM-02020100800	25	7,0	10,0	20	38	14	M6	√	√	10	1	2	100	1,65
KDR 25/6 (10 SZT.)	E11KM-02020100802													10	0,17
KDR 25/8 (100 SZT.)	E11KM-02020100900						16	M8						100	1,65
KDR 25/8 (10 SZT.)	E11KM-02020100902													10	0,17
KDR 25/10 (100 SZT.)	E11KM-02020101000						17	M10						100	1,65
KDR 25/10 (10 SZT.)	E11KM-02020101002													10	0,17
KDR 25/12 (100 SZT.)	E11KM-02020101100						19	M12						100	1,65
KDR 25/12 (10 SZT.)	E11KM-02020101102													10	0,17
KDR 25/14 (100 SZT.)	E11KM-02020101200					40	21	M14	–					100	1,9
KDR 25/14 (10 SZT.)	E11KM-02020101202								–					10	0,19
KDR 25/16 (100 SZT.)	E11KM-02020101300					45	25	M16	–					100	1,8
KDR 25/16 (10 SZT.)	E11KM-02020101302								–					10	0,18
KDR 35/6 (100 SZT.)	E11KM-02020101400	35	8,2	12,5	20	42	17	M6	–	√	12	1	2	100	3
KDR 35/6 (10 SZT.)	E11KM-02020101402								–					10	0,3
KDR 35/8 (100 SZT.)	E11KM-02020101500							M8						100	3,1
KDR 35/8 (10 SZT.)	E11KM-02020101502													10	0,31
KDR 35/10 (100 SZT.)	E11KM-02020101600						19	M10	√					100	3,1
KDR 35/10 (10 SZT.)	E11KM-02020101602													10	0,31
KDR 35/12 (100 SZT.)	E11KM-02020101700						21	M12						100	3,1
KDR 35/12 (10 SZT.)	E11KM-02020101702													10	0,31
KDR 35/14 (100 SZT.)	E11KM-02020101800					44	23	M14	–					100	3,1
KDR 35/14 (10 SZT.)	E11KM-02020101802								–					10	0,31
KDR 35/16 (100 SZT.)	E11KM-02020101900					45	28	M16	–					100	3,3
KDR 35/16 (10 SZT.)	E11KM-02020101902								–					10	0,33
KDR 50/8 (100 SZT.)	E11KM-02020102000	50	10,0	14,5	28	52	20	M8		√	14	2	3	100	4,38
KDR 50/8 (10 SZT.)	E11KM-02020102002													10	0,44
KDR 50/10 (100 SZT.)	E11KM-02020102100						22	M10	√					100	4,7
KDR 50/10 (10 SZT.)	E11KM-02020102102													10	0,47
KDR 50/12 (100 SZT.)	E11KM-02020102200						24	M12						100	4,75
KDR 50/12 (10 SZT.)	E11KM-02020102202													10	0,48
KDR 50/14 (100 SZT.)	E11KM-02020102300						26	M14	–					100	4,7
KDR 50/14 (10 SZT.)	E11KM-02020102302								–					10	0,47
KDR 50/16 (100 SZT.)	E11KM-02020102400						28	M16	√					100	4,6
KDR 50/16 (10 SZT.)	E11KM-02020102402													10	0,46
KDR 70/8 (100 SZT.)	E11KM-02020102500	70	11,5	16,5	28	55	24	M8		√	16	2	3	100	6
KDR 70/8 (10 SZT.)	E11KM-02020102502													10	0,6
KDR 70/10 (100 SZT.)	E11KM-02020102600							M10	√					100	6,3
KDR 70/10 (10 SZT.)	E11KM-02020102602													10	0,63
KDR 70/12 (100 SZT.)	E11KM-02020102700							M12						100	6,4
KDR 70/12 (10 SZT.)	E11KM-02020102702													10	0,64
KDR 70/14 (100 SZT.)	E11KM-02020102800						26	M14	–					100	6,55
KDR 70/14 (10 SZT.)	E11KM-02020102802								–					10	0,66
KDR 70/16 (100 SZT.)	E11KM-02020102900						30	M16	√					100	6,2
KDR 70/16 (10 SZT.)	E11KM-02020102902													10	0,62
KDR 70/20 (100 SZT.)	E11KM-02020103000						34	M20	–					100	6,65
KDR 70/20 (10 SZT.)	E11KM-02020103002								–					10	0,67
KDR 95/8 (50 SZT.)	E11KM-02020103100	95	13,5	19,0	35	65	28	M8	–	√	18	2	4	50	4,6
KDR 95/8 (10 SZT.)	E11KM-02020103102													10	0,92
KDR 95/10 (50 SZT.)	E11KM-02020103200							M10	√					50	4,8
KDR 95/10 (10 SZT.)	E11KM-02020103202													10	0,96
KDR 95/12 (50 SZT.)	E11KM-02020103300							M12						50	4,7
KDR 95/12 (10 SZT.)	E11KM-02020103302													10	0,94
KDR 95/14 (50 SZT.)	E11KM-02020103400						30	M14	–					50	4,8
KDR 95/14 (10 SZT.)	E11KM-02020103402													10	0,96
KDR 95/16 (50 SZT.)	E11KM-02020103500						32	M16	√					50	4,75
KDR 95/16 (10 SZT.)	E11KM-02020103502													10	0,95
KDR 95/20 (50 SZT.)	E11KM-02020103600					69	35	M20	–					50	4,75
KDR 95/20 (10 SZT.)	E11KM-02020103602								–					10	0,95

Data publikacji: 20/3/2023

Projekt graficzny, zdjęcia oraz wszelkie dane techniczne i opisy zawarte w niniejszym katalogu są chronione przez polskie i międzynarodowe prawo autorskie.
Użyte w treści niniejszego katalogu nazwy i logotypy mogą być znakami towarowymi, do których wyłączne prawa ochronne przysługują ZAE ERGOM Sp. z o.o.
ZAE ERGOM zastrzega sobie możliwość zmiany w parametrach i asortymencie wyrobów.

Typ	Indeks Ergom	Przekrój rm/ sm [mm²]	d	D	a	E	W	Otwór pod śrubę	DIN	UL	Nr gniazda	Lz/s	Lz/w	W opakowaniu [szt.]	Waga [kg]
KDR 120/10 (50 SZT.)	E11KM-02020103700	120	15,5	21,0	35	70	32	M10	√	√	20	2	4	50	5,7
KDR 120/10 (10 SZT.)	E11KM-02020103702													10	1,14
KDR 120/12 (50 SZT.)	E11KM-02020103800							M12						50	5,65
KDR 120/12 (10 SZT.)	E11KM-02020103802													10	1,13
KDR 120/14 (50 SZT.)	E11KM-02020103900							M14	–					50	5,75
KDR 120/14 (10 SZT.)	E11KM-02020103902								–					10	1,15
KDR 120/16 (50 SZT.)	E11KM-02020104000							M16	√					50	5,6
KDR 120/16 (10 SZT.)	E11KM-02020104002													10	1,12
KDR 120/20 (50 SZT.)	E11KM-02020104100						38	M20						50	5,8
KDR 120/20 (10 SZT.)	E11KM-02020104102													10	1,16
KDR 150/10 (50 SZT.)	E11KM-02020104200	150	17,0	23,5	40	78	34	M10	√	√	22	2	4	50	8,3
KDR 150/10 (10 SZT.)	E11KM-02020104202													10	1,66
KDR 150/12 (50 SZT.)	E11KM-02020104300							M12						50	8,1
KDR 150/12 (10 SZT.)	E11KM-02020104302													10	1,62
KDR 150/14 (50 SZT.)	E11KM-02020104400							M14	–					50	8,2
KDR 150/14 (10 SZT.)	E11KM-02020104402								–					10	1,64
KDR 150/16 (50 SZT.)	E11KM-02020104500							M16	√					50	8
KDR 150/16 (10 SZT.)	E11KM-02020104502													10	0,8
KDR 150/20 (50 SZT.)	E11KM-02020104600						40	M20						50	8,2
KDR 150/20 (10 SZT.)	E11KM-02020104602													10	1,64
KDR 185/10 (50 SZT.)	E11KM-02020104700	185	19,0	25,5	42	82	37	M10	√	√	25	2	5	50	9,3
KDR 185/10 (10 SZT.)	E11KM-02020104702													10	1,86
KDR 185/12 (50 SZT.)	E11KM-02020104800							M12						50	9,3
KDR 185/12 (10 SZT.)	E11KM-02020104802													10	1,86
KDR 185/14 (50 SZT.)	E11KM-02020104900							M14	–					50	9,4
KDR 185/14 (10 SZT.)	E11KM-02020104902								–					10	1,88
KDR 185/16 (50 SZT.)	E11KM-02020105000							M16	√					50	9,25
KDR 185/16 (10 SZT.)	E11KM-02020105002													10	1,85
KDR 185/20 (50 SZT.)	E11KM-02020105100						40	M20						50	9,3
KDR 185/20 (10 SZT.)	E11KM-02020105102													10	1,86
KDR 240/10 (50 SZT.)	E11KM-02020105200	240	21,5	29,0	42	92	42	M10	–	√	28	2	5	50	13,8
KDR 240/10 (10 SZT.)	E11KM-02020105202													10	2,76
KDR 240/12 (50 SZT.)	E11KM-02020105300							M12	√					50	13,7
KDR 240/12 (10 SZT.)	E11KM-02020105302													10	2,74
KDR 240/14 (50 SZT.)	E11KM-02020105400							M14	–					50	13,5
KDR 240/14 (10 SZT.)	E11KM-02020105402								–					10	2,7
KDR 240/16 (50 SZT.)	E11KM-02020105500							M16	√					50	13,6
KDR 240/16 (10 SZT.)	E11KM-02020105502													10	2,72
KDR 240/20 (50 SZT.)	E11KM-02020105600						45	M20						50	13,8
KDR 240/20 (10 SZT.)	E11KM-02020105602													10	2,76
KDR 300/10 (25 SZT.)	E11KM-02020105680	300	24,5	32,0	52	100	48	M10	–	–	32	2	-	25	8,2
KDR 300/10 (10 SZT.)	E11KM-02020105682													10	3,28
KDR 300/12 (25 SZT.)	E11KM-02020105700							M12	–					25	8,3
KDR 300/12 (10 SZT.)	E11KM-02020105702								–					10	3,32
KDR 300/14 (25 SZT.)	E11KM-02020105800							M14	–					25	8,5
KDR 300/14 (10 SZT.)	E11KM-02020105802								–					10	3,4
KDR 300/16 (25 SZT.)	E11KM-02020105900							M16	√					25	8,55
KDR 300/16 (10 SZT.)	E11KM-02020105902													10	3,42
KDR 300/20 (25 SZT.)	E11KM-02020106000							M20						25	8,5
KDR 300/20 (10 SZT.)	E11KM-02020106002													10	3,4
KDR 400/12 (25 SZT.)	E11KM-02020106100	400	27,5	38,5	70	115	55	M12	–	–	38	3	-	25	16,4
KDR 400/12	E11KM-02020106102													1	0,66
KDR 400/14 (25 SZT.)	E11KM-02020106200							M14	–					25	16,4
KDR 400/14	E11KM-02020106202								–					1	0,66
KDR 400/16 (25 SZT.)	E11KM-02020106300							M16	√					25	19,9
KDR 400/16	E11KM-02020106302													1	0,8
KDR 400/20 (25 SZT.)	E11KM-02020106400							M20						25	17
KDR 400/20	E11KM-02020106402													1	0,68

Data publikacji: 20/3/2023

Projekt graficzny, zdjęcia oraz wszelkie dane techniczne i opisy zawarte w niniejszym katalogu są chronione przez polskie i międzynarodowe prawo autorskie.
Użyte w treści niniejszego katalogu nazwy i logotypy mogą być znakami towarowymi, do których wyłączne prawa ochronne przysługują ZAE ERGOM Sp. z o.o.
ZAE ERGOM zastrzega sobie możliwość zmiany w parametrach i asortymencie wyrobów.

Typ	Indeks Ergom	Przekrój rm/ sm [mm²]	d	D	a	E	W	Otwór pod śrubę	DIN	UL	Nr gniazda	Lz/s	Lz/w	W opakowaniu [szt.]	Waga [kg]
KDR 500/12 (25 SZT.)	E11KM-02020106500	500	31,0	42,0	70	125	60	M12	–	–	42	3	-	25	19,8
KDR 500/12	E11KM-02020106502													1	0,8
KDR 500/14 (25 SZT.)	E11KM-02020106600							M14	–					25	19,8
KDR 500/14	E11KM-02020106602								–					1	0,8
KDR 500/16 (25 SZT.)	E11KM-02020106700							M16	–					25	20,5
KDR 500/16	E11KM-02020106702								–					1	0,82
KDR 500/20 (25 SZT.)	E11KM-02020106800							M20	√					25	20,2
KDR 500/20	E11KM-02020106802													1	0,81
KDR 625/12 (10 SZT.)	E11KM-02020106900	625	34,5	44,0	81	135	63	M12	–	–	44	3	-	10	8,2
KDR 625/12	E11KM-02020106902													1	0,82
KDR 625/14 (10 SZT.)	E11KM-02020107000							M14	–					10	8,2
KDR 625/14	E11KM-02020107002								–					1	0,82
KDR 625/16 (10 SZT.)	E11KM-02020107100							M16	–					10	8,2
KDR 625/16	E11KM-02020107102								–					1	0,82
KDR 625/20 (10 SZT.)	E11KM-02020107200							M20	√					10	8,1
KDR 625/20	E11KM-02020107202													1	0,81

Lz/s - Liczba zaciśnięć - szerokie, Lz/w - Liczba zaciśnięć - wąskie

Data publikacji: 20/3/2023

Projekt graficzny, zdjęcia oraz wszelkie dane techniczne i opisy zawarte w niniejszym katalogu są chronione przez polskie i międzynarodowe prawo autorskie.
Użyte w treści niniejszego katalogu nazwy i logotypy mogą być znakami towarowymi, do których wyłączne prawa ochronne przysługują ZAE ERGOM Sp. z o.o.
ZAE ERGOM zastrzega sobie możliwość zmiany w parametrach i asortymencie wyrobów.