

Szczypce uniwersalne i wielofunkcyjne

Szczypce uniwersalne	28
Szczypce uniwersalne o zwiększonym przełożeniu	29
Szczypce uniwersalne z ostro zakończonymi szczękami	30
Szczypce uniwersalne małe	32
Szczypce „Lineman's"	33
Szczypce do prac elektroinstalacyjnych	34
Szczypce dla elektryków	36
Szczypce tnące okrągłe (szczypce jubilerskie)	37
Szczypce tnące płaskie (szczypce dla mechaników precyzyjnych)	37
Szczypce tnące półokrągłe (szczypce separacyjne)	37
Szczypce tnące półokrągłe (szczypce radiowe)	38
Szczypce tnące półokrągłe (wydłużone typu „bociani dziób")	39

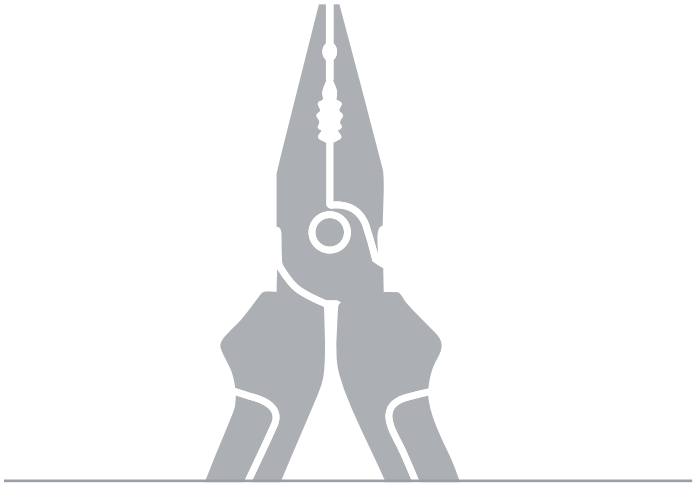

Szczypce uniwersalne
DIN ISO 5746

03

- Powierzchnie chwytające do materiałów o płaskim i okrągłym przekroju, wszechstronne w użyciu
- Do cięcia drutu miękkiego i twardego
- Długie ostrza umożliwiają cięcie grubych przewodów
- Ostrza oddzielnie hartowane indukcyjnie, twardość ostrzy ok. 60 HRC
- Specjalna stal narzędziowa, kuta, hartowana wielostopniowo olejowo











03 01 180



03 02 180



03 05 180



03 06 180
1000 V



03 07 200
1000 V

Nr art.	EAN 4003773-	↔ mm		Szczypce	Główka	Rękojeści	Zakres pracy Ø mm	Ø mm	Ø mm	mm²	g
03 01 140	015192	140		fosforanowane, czarne	polerowana	z tworzywa sztucznego, powlekane	2,8	1,8	9,0	10	112
03 01 160	013235	160					3,1	2,0	10,0	16	187
03 01 180	013242	180					3,4	2,2	12,0	16	216
03 01 200	013259	200					3,8	2,5	13,0	16	276
03 01 250	015222	250					3,8	2,5	15,0	25	489
03 02 160	023203	160		fosforanowane, czarne	polerowana	z wielokomponentowymi nasadkami	3,1	2,0	10,0	16	223
03 02 180	023197	180					3,4	2,2	12,0	16	254
03 02 200	034940	200					3,8	2,5	13,0	16	322
03 05 140	039730	140		chromowane		z wielokomponentowymi nasadkami	2,8	1,8	9,0	10	139
03 05 160	039518	160					3,1	2,0	10,0	16	222
03 05 180	034933	180					3,4	2,2	12,0	16	254
03 05 200	041146	200					3,8	2,5	13,0	16	324
03 06 160	021902	160	1000 V	chromowane		z wielokomponentowymi nasadkami, izolowane wg VDE	3,1	2,0	10,0	16	228
03 06 180	021926	180					3,4	2,2	12,0	16	264
03 06 200	033776	200					3,8	2,5	13,0	16	326
03 07 160	015307	160	1000 V	chromowane		izolowane zanurzeniowo wg VDE	3,1	2,0	10,0	16	254
03 07 180	015314	180					3,4	2,2	12,0	16	285
03 07 200	015321	200					3,8	2,5	13,0	16	339
03 07 250	015345	250					3,8	2,5	15,0	25	597

Szczypce uniwersalne o zwiększonym przełożeniu

DIN ISO 5746

02

Wymagają o 35 % mniej siły w porównaniu ze zwykłymi szczypcami uniwersalnymi

Z ostrzami (twardość ok. 63 HRC) do cięcia twardych materiałów

- Optymalne przełożenie dźwigni zapewnia łatwiejszą pracę
- Łatwiejsze cięcie, mocne zaciskanie, gięcie oraz ciągnięcie
- Długie ostrza umożliwiają cięcie grubych przewodów
- Powierzchnie chwytające do materiałów o płaskim i okrągłym przekroju, wszechstronne w użyciu
- Specjalna stal narzędziowa wysokiej jakości, kuta, hartowana wielostopniowo olejowo

Model 02 02 225 T*
Szczypce z uchwytem do mocowania zabezpieczenia przed upadkiem









02 01 180



02 02 180



02 02 225 T



02 05 180



02 06 180
1000 V



02 07 225
1000 V

Nr art.	EAN 4003773-	↔ mm		Szczypce	Główka	Rękojeści	Zakres pracy Ø mm	Ø mm	Ø mm	mm²	g
02 01 180	033134	180		fosforanowane, czarne	polerowana	z tworzywa sztucznego, powlekane	2,5	2,0	11,5	16	202
02 01 200	039679	200					2,8	2,2	13,0	25	298
02 01 225	013198	225					3,0	2,5	14,0	25	358
02 02 180	034896	180		fosforanowane, czarne	polerowana	z wielokomponentowymi nasadkami	2,5	2,0	11,5	16	240
02 02 200	034902	200					2,8	2,2	13,0	25	342
02 02 225	043379	225					3,0	2,5	14,0	25	409
02 02 225 T	079934	225				z wielokomponentowymi nasadkami i zintegrowanym zaczepem zabezpieczającym	3,0	2,5	14,0	25	413
02 05 180	043072	180		chromowane		z wielokomponentowymi nasadkami	2,5	2,0	11,5	16	238
02 05 200	043089	200					2,8	2,2	13,0	25	342
02 05 225	010005	225					3,0	2,5	14,0	25	400
02 06 180	010012	180	1000 V	chromowane		z wielokomponentowymi nasadkami, izolowane wg VDE	2,5	2,0	11,5	16	247
02 06 200	010029	200	1000 V				2,8	2,2	13,0	25	343
02 06 225	010036	225	1000 V				3,0	2,5	14,0	25	401
02 07 200	022299	200	1000 V	chromowane		izolowane zanurzeniowo wg VDE	2,8	2,2	13,0	25	380
02 07 225	022305	225	1000 V				3,0	2,5	14,0	25	486

* Pozostałe narzędzia z zaczepem zabezpieczającym znajdą Państwo od strony 254


KNIPEX

Szczypce uniwersalne z ostro zakończonymi szczękami

DIN ISO 5746

08

Małe szczypce uniwersalne o zwiększonym przełożeniu z ostro zakończonymi szczękami. Do wszystkich typowych prac instalacyjnych oraz napraw

Wyjątkowo poręczne: idealne do pracy w trudno dostępnych miejscach dzięki zwartej główce z ostro zakończonymi szczękami (duża odporność na skręcanie)

Powierzchnia chwytająca z wypukłością z jednej strony umożliwia pewne chwytanie płaskich elementów

Frezowany rowek w strefie chwytania gwarantuje pewny chwyt, umożliwiając wyciąganie małych elementów takich jak gwoździe, kołki i sworznie

- Niezawodne i wszechstronne szczypce uniwersalne z ostro zakończonymi szczękami do zastosowań mobilnych
- Łatwe cięcie dzięki złączu o wysokim przełożeniu
- Z ostrzami do cięcia drutu miękkiego, średnio twardego i twardego
- Długa żywotność i stabilne szczęki
- Stal specjalna narzędziowa wysokiej jakości, kuta, wielokrotnie hartowana olejowo

Model 08 22 145 T*
Szczypce z uchwytem do mocowania zabezpieczenia przed upadkiem



Frezowany rowek w strefie chwytania



Pewny uchwyt również płaskich części dzięki wsparciu w trzech punktach



Łatwe cięcie dzięki złączu o wysokim przełożeniu



Końcówka zachowuje swój kształt nawet w przypadku działania wysokich sił skręcających



08 21 145



08 22 145



08 22 145 T



08 25 145



08 26 145
1000 V

Film wideo

Nr art.	EAN 4003773-	↔ mm		Szczypce	Główka	Rękojeści	Zakres pracy Ø mm	Ø mm	Ø mm	mm²	g
08 21 145	078951	145		fosforanowane, czarne	polerowana	z tworzywa sztucznego, powlekane	3,0	2,0	8,0	16	116
08 22 145	078968	145		fosforanowane, czarne	polerowana	z wielokomponentowymi nasadkami	3,0	2,0	8,0	16	148
08 22 145 T	080640	145				z wielokomponentowymi nasadkami i zintegrowanym zaczepem zabezpieczającym	3,0	2,0	8,0	16	152
08 25 145	078975	145		chromowane		z wielokomponentowymi nasadkami	3,0	2,0	8,0	16	148
08 26 145	079361	145	1000 V	chromowane		izolowane z wielokomponentowymi nasadkami, wg VDE	3,0	2,0	8,0	16	154

* Pozostałe narzędzia z zaczepem zabezpieczającym znajdą Państwo od strony 254

Szczypce uniwersalne
chromowo-wanadowe
DIN ISO 5746 IEC 60900 DIN EN 60900

01



01 06 190
1000 V

- Do pracy przy dużych obciążeniach
- Powierzchnie chwytające do materiałów o płaskim i okrągłym przekroju, wszechstronne w użyciu
- Z ostrzami do cięcia drutu miękkiego, twardego i bardzo twardego (fortepianowego)
- Długie ostrza umożliwiają cięcie grubych przewodów
- Ostrza oddzielnie hartowane indukcyjnie, twardość ostrzy ok. 64 HRC
- Szczęki wyjątkowo odporne na zużycie, twardość szczęk ok. 53 HRC
- Stal chromowo-wanadowa o dużej wytrzymałości, kuta, wielokrotnie hartowana olejowo

Nr art.	EAN 4003773-	↔ mm		Szczypce	Rękojeści	Zakres pracy Ø mm	Ø mm	Ø mm	mm²	g
01 06 160	040729	160	1000 V	chromowane	izolowane wg VDE, z wielokomponentowymi nasadkami	2,0	1,5	10,0	16	201
01 06 190	040415	190				2,5	2,0	13,0	25	320

Szczypce uniwersalne małe

08



08 05 110

- Kompaktowe szczypce uniwersalne dla majsterkowiczów i profesjonalistów
- Powierzchnie chwytające do materiałów o płaskim i okrągłym przekroju, wszechstronne w użyciu
- Do cięcia drutu miękkiego i twardego
- Ostrza oddzielnie hartowane indukcyjnie, twardość ostrzy ok. 60 HRC
- Stal elektryczna wanadowa, kuta, wielokrotnie hartowana olejowo

Nr art.	EAN 4003773-	↔ mm		Szczypce	Rękojeści	Zakres pracy Ø mm	Ø mm	Ø mm	mm²	g
08 05 110	034957	110		chromowane	z wielokomponentowymi nasadkami	2,5	1,6	9,0	10	85



Szczypce „Lineman's"

DIN ISO 5746 ASME B107.20

09

Model amerykański

Duże przełożenie ułatwiające cięcie

Optymalne przełożenie pozwala na użycie o 50 % mniej siły w porównaniu ze zwykłymi szczypcami uniwersalnymi

- Masywne wykonanie do najwyższych obciążeń, uniwersalne zastosowanie
- Ergonomiczna rękojeść o zoptymalizowanym kształcie zapewnia doskonałe trzymanie ręką i efektywne przenoszenie siły bez uczucia zmęczenia
- Powierzchnie chwytające z uzębieniem krzyżowym zapewniają bardzo mocny i pewny chwyt
- Dodatkowa powierzchnia chwytająca z tyłu złącza umożliwia m.in. podważanie i dociskanie
- Do cięcia drutu miękkiego i twardego
- Ostrza oddzielnie hartowane indukcyjnie, twardość ostrzy ok. 64 HRC
- Stal elektryczna wanadowa, kuta, wielokrotnie hartowana olejowo

09 11 240 / 09 12 240 / 09 12 240 T*
Ze szczeliną w złączu do przeciągania kabla, z uniwersalnym trzpieniem zagniatającym pod złączem

09 02 240 T / 09 12 240 T*
Szczypce z uchwytem do mocowania zabezpieczenia przed upadkiem

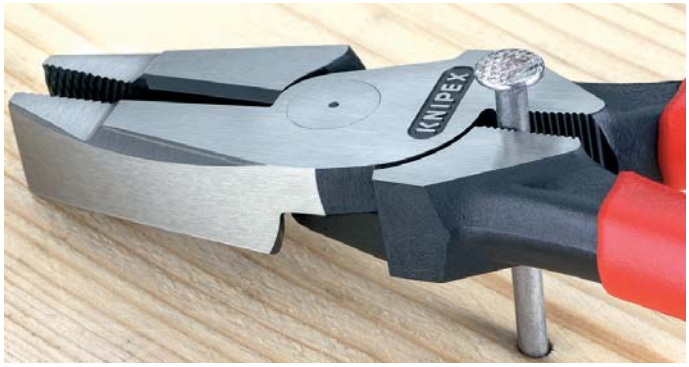

Powierzchnia chwytająca z tyłu złącza umożliwia skuteczne podważanie



09 01 240



09 02 240



09 02 240 T



09 11 240



09 12 240 T



Długie ostrza do cięcia przewodów płaskich



Powierzchnie chwytające z uzębieniem krzyżowym zapewniają bardzo mocny i pewny chwyt; idealne przy wznoszeniu ogrodzeń



09 11/12 240: z uniwersalnym trzpieniem zagniatającym pod złączem



09 11/12 240: ze szczeliną w złączu do przeciągania kabla

Nr art.	EAN 4003773-	↔ mm		Szczypce	Główka	Rękojeści	Zakres pracy ◑ Ø mm	Zakres pracy ◕ Ø mm	⚖ g
09 01 240	064992	240		fosforanowane, czarne	polerowana	z antypoślizgowego tworzywa sztucznego	4,6	3,0	435
09 02 240	065005	240		fosforanowane, czarne	polerowana	z wielokomponentowymi nasadkami	4,6	3,0	470
09 02 240 T	079941	240				z wielokomponentowymi nasadkami i zintegrowanym zaczepem zabezpieczającym	4,6	3,0	474
09 11 240	071952	240		fosforanowane, czarne	polerowana	z antypoślizgowego tworzywa sztucznego	4,6	3,0	435
09 12 240	071969	240		fosforanowane, czarne	polerowana	z wielokomponentowymi nasadkami	4,6	3,0	470
09 12 240 T	079958	240				z wielokomponentowymi nasadkami i zintegrowanym zaczepem zabezpieczającym	4,6	3,0	474

* Pozostałe narzędzia z zaczepem zabezpieczającym znajdą Państwo od strony 254

Szczypce do prac elektroinstalacyjnych

13

Niezawodne narzędzie dla profesjonalistów

Szczypce wielofunkcyjne do prac elektroinstalacyjnych; umożliwiają chwytanie materiałów o płaskim i okrągłym przekroju, gięcie, gratowanie, cięcie i odizolowywanie przewodów oraz zagniatanie tulejek kablowych

6 funkcji w jednym narzędziu

- Gładkie powierzchnie chwytające umożliwiają bezpieczne chwytanie pojedynczych żył; profilowane powierzchnie chwytające i powierzchnia chwytająca kształtowa umożliwiają chwytanie materiałów o płaskim i okrągłym przekroju
- Krawędź zewnętrzna szczęki umożliwia obróbkę puszek podtynkowych i usuwanie zadziorów w otworach przepustowych
- Profile do ściągania izolacji z przewodów o przekroju 0,75 - 1,5 mm² i 2,5 mm²
- Gniazdo zagniatające do tulejek kablowych 0,5 - 2,5 mm²
- Nożyce do kabli z precyzyjnymi ostrzami oddzielnie hartowanymi indukcyjnie do cięcia kabli miedzianych i aluminiowych o przekroju / średnicy do 5 x 2,5 mm² / Ø 15 mm
- Inteligentny mechanizm przytrzymujący umożliwia chwytanie bez konieczności całkowitego rozwarcia szczypiec; ostrze pozostaje zamknięte i zabezpieczone
- Zwarta konstrukcja ułatwia pracę w trudno dostępnych miejscach
- Złącze skręcane zapewnia precyzyjny ruch szczypiec bez luzu
- Specjalna stal narzędziowa wysokiej jakości, kuta, hartowana wielostopniowo olejowo

13 82 200 T*
Szczypce z uchwytem do mocowania zabezpieczenia przed upadkiem



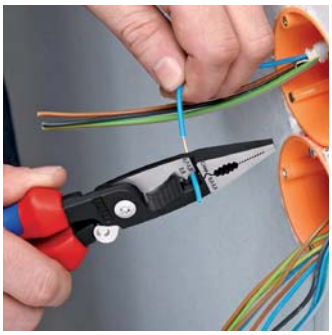

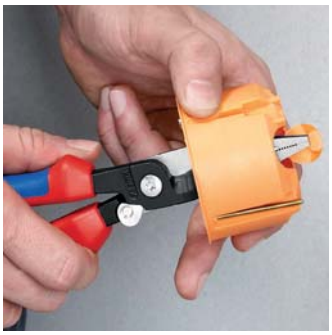







13 81 200



13 82 200



13 82 200 T



13 86 200
1000 V



13 91 200



13 92 200



13 96 200
1000 V

* Pozostałe narzędzia z zaczepem zabezpieczającym znajdą Państwo od strony 254

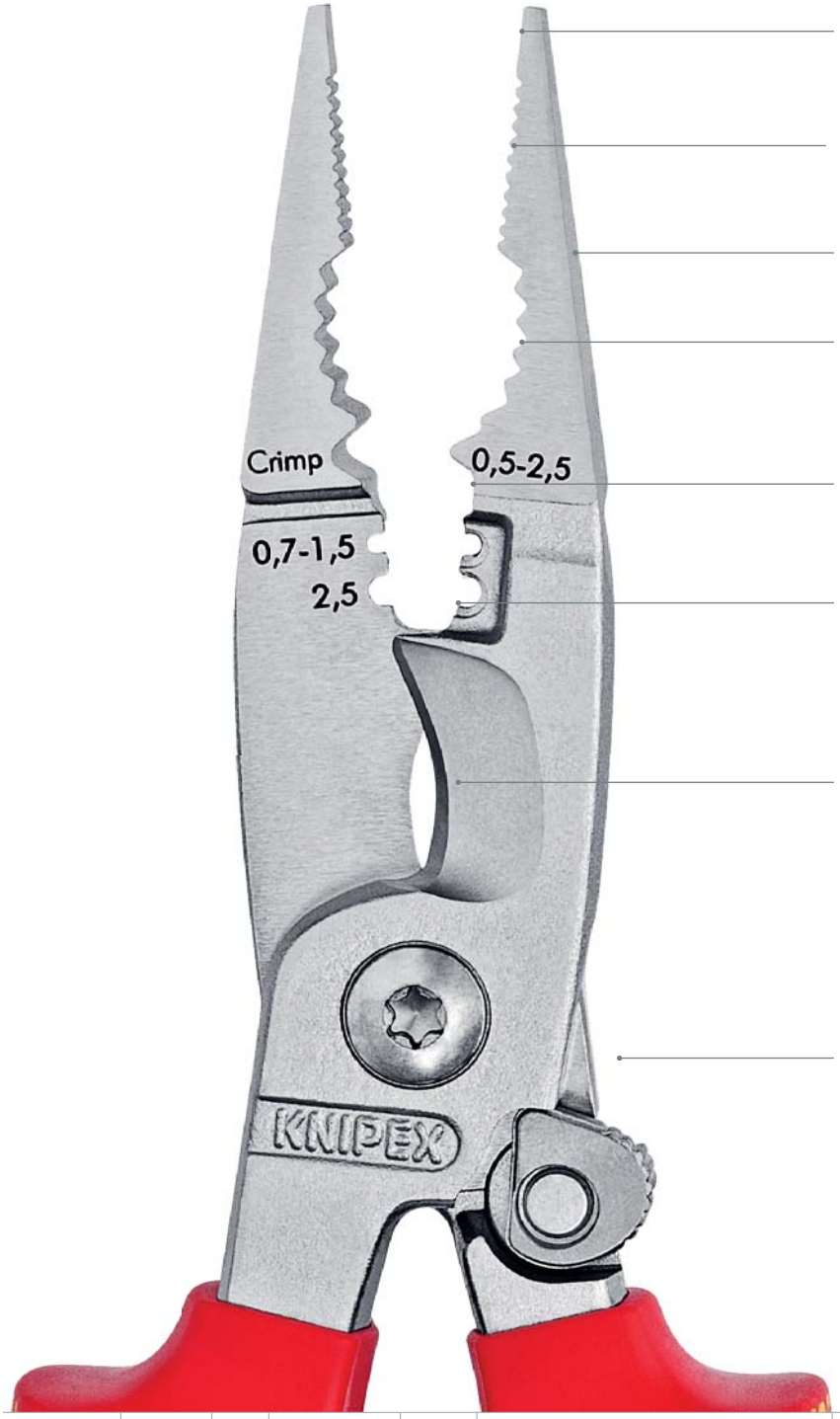

Powierzchnia chwytająca gładka
umożliwia bezpieczne chwytanie i zgniatanie, również materiałów o przekroju okrągłym

Powierzchnia chwytająca płaska,
profilowana zapewnia bezpieczny i pewny chwyt

Ostra krawędź zewnętrzna
umożliwia usuwanie zadziorów i poszerzanie otworów

Powierzchnia kształtowa
do chwytania elementów okrągłych oraz kabli

Uniwersalne gniazdo zagniatające
do tulejek kablowych 0,5 - 2,5 mm²

Usuwanie izolacji z przewodów
miedzianych o przekroju 0,75 do 1,5 i 2,5 mm²

Ostrze nożyc
do cięcia kabli miedzianych o średnicy do 15 mm (5 x 2,5 mm²)

13 91 200 / 13 92 200 / 13 96 200
W modelach ze sprężyną rozwierającą w złączu blokada otwarcia przytrzymuje ostrza w pozycji zamkniętej, umożliwiając w tym czasie korzystanie z innych funkcji; Inteligentny mechanizm przytrzymujący umożliwia chwytanie bez konieczności całkowitego rozwarcia szczypiec. Ostrze pozostaje zamknięte i zabezpieczone.

Film wideo

Nr art.	EAN 4003773-	↔ mm	Szczypce	Główka	Rękojeści	Zakres pracy Ø mm	Zakres pracy mm²	Zakres pracy – żyły pojedyncze mm²	Zakres pracy mm²	g
13 81 200	075240	200	fosforanowane, czarne	polerowana	z tworzywa sztucznego, powlekane	15	50	0,75 - 1,5 / 2,5	0,5 - 2,5	265
13 82 200	075080	200	fosforanowane, czarne	polerowana	z wielokomponentowymi nasadkami	15	50	0,75 - 1,5 / 2,5	0,5 - 2,5	280
13 82 200 T	079972	200			z wielokomponentowymi nasadkami i zintegrowanym zaczepem zabezpieczającym	15	50	0,75 - 1,5 / 2,5	0,5 - 2,5	284
13 86 200	075097	200	chromowane		z wielokomponentowymi nasadkami, izolowane wg VDE		50	0,75 - 1,5 / 2,5	0,5 - 2,5	280
13 91 200	075257	200	fosforanowane, czarne	polerowana	z tworzywa sztucznego, powlekane	15	50	0,75 - 1,5 / 2,5	0,5 - 2,5	265
13 92 200	075103	200	fosforanowane, czarne	polerowana	z wielokomponentowymi nasadkami	15	50	0,75 - 1,5 / 2,5	0,5 - 2,5	280
13 96 200	075110	200	chromowane		z wielokomponentowymi nasadkami, izolowane wg VDE	15	50	0,75 - 1,5 / 2,5	0,5 - 2,5	280

Szczypce dla elektryków 13

- Idealne szczypce do obróbki kabli i przewodów
- Do chwytania i gięcia przewodów
- Do cięcia drutu średnio twardego oraz twardego
- Precyzyjne ostrza oddzielnie hartowane indukcyjnie, twardość ostrzy ok. 60 HRC
- Z precyzyjnymi profilami do ściągania izolacji
- Do zagniatania tulejek kablowych
- Stal elektryczna wanadowa, kuta, wielokrotnie hartowana olejowo

13 05 160 T*
Szczypce z uchwytem do mocowania zabezpieczenia przed upadkiem



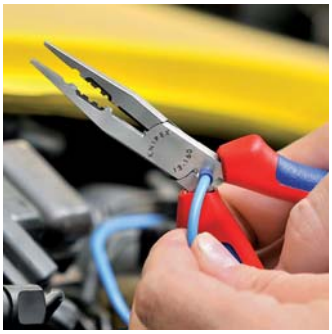

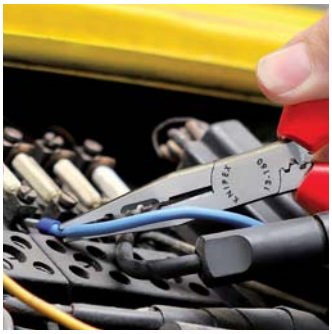



13 01 160



13 02 160



13 05 160



13 05 160 T


Zaciskanie


Cięcie


Ściąganie izolacji



Zagniatanie w zakresie od 0,5 do 2,5 mm²

Nr art.	EAN 4003773-	↔ mm		Szczypce	Główka	Rękojeści	Zakres pracy ◑ Ø mm	Zakres pracy ◕ Ø mm	Zakres pracy – żyły pojedyncze mm²	⚖ g
13 01 160	034971	160		fosforanowane, czarne	polerowana	z tworzywa sztucznego, powlekane	2,5	1,6	0,5 - 0,75 / 1,5 / 2,5	112
13 02 160	010470	160		fosforanowane, czarne	polerowana	z wielokomponentowymi nasadkami	2,5	1,6	0,5 - 0,75 / 1,5 / 2,5	139
13 05 160	071426	160		chromowane		z wielokomponentowymi nasadkami	2,5	1,6	0,5 - 0,75 / 1,5 / 2,5	139
13 05 160 T	079965	160				z wielokomponentowymi nasadkami i zintegrowanym zaczepem zabezpieczającym	2,5	1,6	0,5 - 0,75 / 1,5 / 2,5	143

* Pozostałe narzędzia z zaczepem zabezpieczającym znajdą Państwo od strony 254

Szczypce tnące okrągłe
(szczypce jubilerskie)
DIN ISO 5743

19



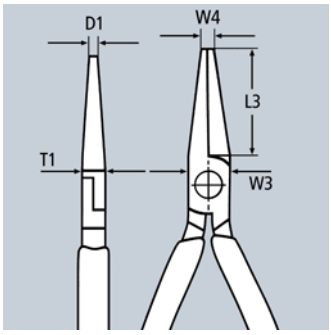

> Do obróbki cienkiego drutu i prac jubilerskich
> Idealne do cięcia i gięcia, np. w elektronice
> Do formowania pętli z drutu
> Precyzyjne okrągłe szczęki, ostro zakończone
> Ostrza oddzielnie hartowane indukcyjnie, twardość ostrzy ok. 60 HRC
> Stal elektryczna wanadowa, kuta, wielokrotnie hartowana olejowo



19 01 130

Nr art.	EAN 4003773-	↔ mm		Szczypce	Główka	Rękojeści	Zakres pracy Ø mm	Zakres pracy Ø mm	Wymiary D1 mm	Wymiary L3 mm	Wymiary T1 mm	Wymiary W3 mm	Wymiary W4 mm	⚖ g
19 01 130	034995	130		fosforanowane, czarne	polerowana	z tworzywa sztucznego, powlekane	2,2	1,6	1,0	32,0	8,0	13,5	2,0	73
19 03 130	014348	130		chromowane		z tworzywa sztucznego, powlekane	2,2	1,6	1,0	32,0	8,0	13,5	2,0	72

Szczypce tnące płaskie
(szczypce dla mechaników precyzyjnych)
DIN ISO 5745

23

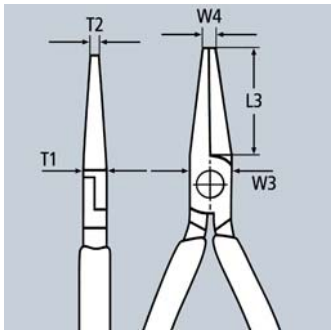

> Odpowiednie do chwytania i cięcia w mechanice precyzyjnej
> Płaskie, długie szczęki, zwężające się
> Ostrza oddzielnie hartowane indukcyjnie, twardość ostrzy ok. 60 HRC
> Specjalna stal narzędziowa wysokiej jakości, kuta, hartowana wielostopniowo olejowo



23 01 140

Nr art.	EAN 4003773-	↔ mm		Główka	Rękojeści	Zakres pracy Ø mm	Zakres pracy Ø mm	Wymiary T1 mm	Wymiary L3 mm	Wymiary W3 mm	Wymiary W4 mm	Wymiary T2 mm	⚖ g
23 01 140	041290	140		polerowana	z tworzywa sztucznego, powlekane	2,5	1,6	7,0	35,0	12,5	3,0	4,5	75

Szczypce tnące półokrągłe
(szczypce separacyjne)
DIN ISO 5743

27

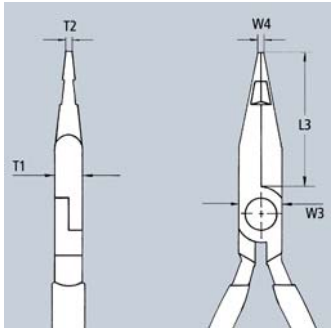



> Do separowania przewodów z wiązki
> Z ostrzem środkowym do cięcia drutu miękkiego
> Szczęki półokrągłe
> Powierzchnie chwytające ząbkowane poprzecznie
> Stal elektryczna chromowo-wanadowa, kuta, hartowana olejowo



27 01 160

Nr art.	EAN 4003773-	↔ mm		Główka	Rękojeści	Wymiary L3 mm	Wymiary W3 mm	Wymiary T1 mm	Wymiary W4 mm	Wymiary T2 mm	⚖ g
27 01 160	016106	160		polerowana	z tworzywa sztucznego, powlekane	47,0	16,5	9,5	3,0	2,0	120

Szczypce tnące półokrągłe

(szczypce radiowe)

DIN ISO 5745

25

> Idealne do precyzyjnego chwytania i cięcia
> Ostro zakończone, półokrągłe szczęki
> Powierzchnie chwytające ząbkowane poprzecznie
> Z ostrzami do cięcia drutu miękkiego, średnio twardego i twardego
> Ostrza oddzielnie hartowane indukcyjnie, twardość ostrzy ok. 61 HRC
> Stal elektryczna wanadowa, kuta, wielokrotnie hartowana olejowo





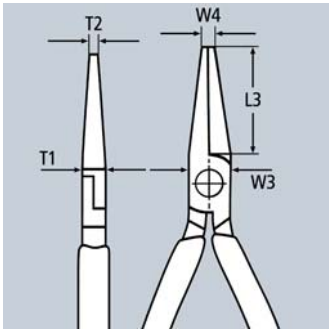

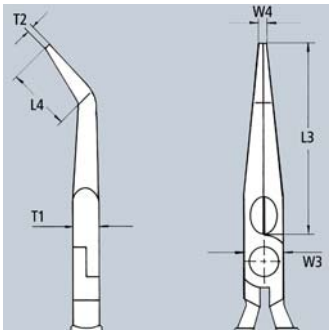



25 01 160



25 02 160



25 06 160
1000 V



25 26 160
1000 V 40°

Nr art.	EAN 4003773-	↔ mm		Szczypce	Główka	Rękojeści	Zakres pracy Ø mm	Zakres pracy Ø mm	Wymiary L3 mm	L4 mm	W3 mm	T1 mm	W4 mm	T2 mm	g
25 01 125	015932	125		fosforano-wane, czarne	polero-wana	z tworzywa sztucznego, powlekane	2,2	1,6	27,0		13,0	7,0	2,5	1,8	73
25 01 140	013082	140					2,5	1,6	42,0		15,0	8,0	2,5	2,0	89
25 01 160	013099	160					2,5	1,6	50,0		16,5	9,0	3,0	2,5	113
25 02 140	023159	140		fosforano-wane, czarne	polero-wana	z wielokomponentowymi nasadkami	2,5	1,6	42,0		15,0	8,0	2,5	2,0	109
25 02 160	023166	160					2,5	1,6	50,0		16,5	9,0	3,0	2,5	144
25 03 125	043065	125		chromowane		z tworzywa sztucznego, powlekane	2,2	1,6	27,0		13,0	7,0	2,5	1,8	72
25 05 140	035015	140		chromowane		z wielokomponentowymi nasadkami	2,5	1,6	42,0		15,0	8,0	2,5	2,0	111
25 05 160	022817	160					2,5	1,6	50,0		16,5	9,0	3,0	2,5	144
25 06 160	033806	160	1000 V	chromowane		z wielokomponentowymi nasadkami, izolowane wg VDE	2,5	1,6	50,0		16,5	9,0	3,0	2,5	146
25 21 160	015994	160	40°	fosforano-wane, czarne	polero-wana	z tworzywa sztucznego, powlekane	2,5	1,6	50,0	23,0	16,5	9,0	3,0	2,5	112
25 25 160	016007	160	40°	chromowane		z wielokomponentowymi nasadkami	2,5	1,6	50,0	23,0	16,5	9,0	3,0	2,5	143
25 26 160	052111	160	1000 V 40°	chromowane		z wielokomponentowymi nasadkami, izolowane wg VDE	2,5	1,6	50,0	23,0	16,5	9,0	3,0	2,5	144

Szczypce tnące półokrągłe

(wydłużone typu „bociani dziób")

DIN ISO 5745

26

Elastyczne końcówki: stabilność i wysoka wytrzymałość na odkształcenia

> Precyzyjne końcówki szczypiec o dużej elastyczności i wytrzymałości na skręcanie
> Półokrągłe, długie i zwężające się szczęki
> Z ostrzami (twardość ok. 61 HRC) do cięcia drutu miękkiego, średnio twardego i twardego
> Stal elektryczna wanadowa, kuta, wielokrotnie hartowana olejowo

26 12 200 T / 26 15 200 T / 26 22 200 T / 26 25 200 T*
Szczypce z uchwytem do mocowania zabezpieczenia przed upadkiem



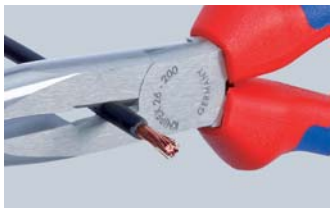

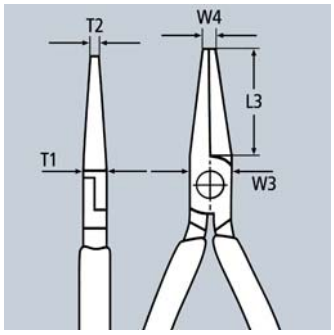

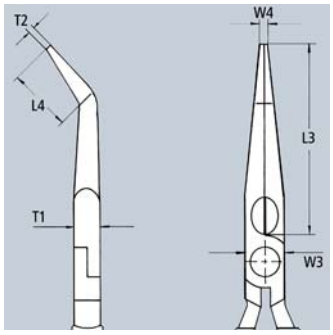



26 11 200



26 15 200

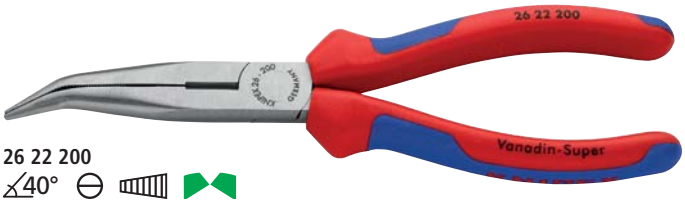

26 22 200
40°



26 25 200 T
40°



26 26 200
1000 V 40°

Nr art.	EAN 4003773-	↔ mm		Szczypce	Główka	Rękojeści	Zakres pracy Ø mm	Zakres pracy Ø mm	Wymiary L3 mm	L4 mm	T1 mm	W3 mm	W4 mm	T2 mm	g
26 11 200	022824	200		fosforanowane, czarne	polerowana	z tworzywa sztucznego, powlekane	3,2	2,2	73,0		9,5	18,0	3,0	2,5	170
26 12 200	023142	200		fosforanowane, czarne	polerowana	z wielokomponentowymi nasadkami	3,2	2,2	73,0		9,5	18,0	3,0	2,5	201
26 12 200 T	079989	200				z wielokomponentowymi nasadkami i zintegrowanym zaczepem zabezpieczającym	3,2	2,2	73,0		9,5	18,0	3,0	2,5	205
26 13 200	040590	200		chromowane		z tworzywa sztucznego, powlekane	3,2	2,2	73,0		9,5	18,0	3,0	2,5	169
26 15 200	035022	200		chromowane		z wielokomponentowymi nasadkami	3,2	2,2	73,0		9,5	18,0	3,0	2,5	198
26 15 200 T	035022	200				z wielokomponentowymi nasadkami i zintegrowanym zaczepem zabezpieczającym	3,2	2,2	73,0		9,5	18,0	3,0	2,5	202
26 16 200	022831	200	1000 V	chromowane		izolowane wg VDE, z wielokomponentowymi nasadkami	3,2	2,2	73,0		9,5	18,0	3,0	2,5	206
26 17 200	016069	200	1000 V	chromowane		izolowane zanurzeniowo wg VDE	3,2	2,2	73,0		9,5	18,0	3,0	2,5	212
26 21 200	022848	200	40°	fosforanowane, czarne	polerowana	z tworzywa sztucznego, powlekane	3,2	2,2	73,0	23,0	9,5	18,0	3,0	2,5	171
26 22 200	023135	200	40°	fosforanowane, czarne	polerowana	z wielokomponentowymi nasadkami	3,2	2,2	73,0	23,0	9,5	18,0	3,0	2,5	197
26 22 200 T	080008	200				z wielokomponentowymi nasadkami i zintegrowanym zaczepem zabezpieczającym	3,2	2,2	73,0	23,0	9,5	18,0	3,0	2,5	201
26 25 200	035039	200	40°	chromowane		z wielokomponentowymi nasadkami	3,2	2,2	73,0	23,0	9,5	18,0	3,0	2,5	199
26 25 200 T	080015	200				z wielokomponentowymi nasadkami i zintegrowanym zaczepem zabezpieczającym	3,2	2,2	73,0	23,0	9,5	18,0	3,0	2,5	203
26 26 200	022855	200	1000 V 40°	chromowane		izolowane wg VDE, z wielokomponentowymi nasadkami	3,2	2,2	73,0	23,0	9,5	18,0	3,0	2,5	204
26 27 200	016090	200	1000 V 40°	chromowane		izolowane zanurzeniowo wg VDE	3,2	2,2	73,0	23,0	9,5	18,0	3,0	2,5	220

*Pozostałe narzędzia z zaczepem zabezpieczającym znajdą Państwo od strony 254