

Szczypce chwytające i zaciskowe

Szczypce płaskie	60
Szczypce okrągłe	61
Szczypce płaskie montażowe	61
Szczypce płaskie montażowe z profilem poprzecznym	62
Szczypce separacyjne	63
Szczypce chwytające (szczypce chwytające wydłużone)	63
Szczypce płaskie wydłużone	64
Szczypce do regulacji przekaźników	65
Szczypce chwytające szerokie (typu „kaczy dziób“)	65
Szczypce chwytające dla mechaników precyzyjnych	66
Szczypce dla mechaników	67
Szczypce zaciskowe uniwersalne	68
Szczypce zaciskowe spawalnicze	68
Szczypce zaciskowe	69

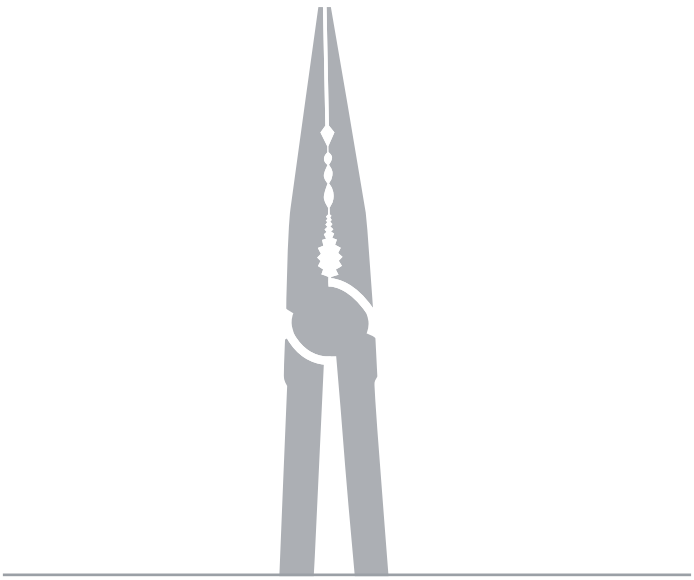

Szczypce płaskie
DIN ISO 5745

20

> Szczęki płaskie, krótkie, szerokie
> Powierzchnie chwytające ząbkowane poprzecznie
> Specjalna stal narzędziowa, kuta, hartowana olejowo





20 01 160



20 02 160



20 05 160

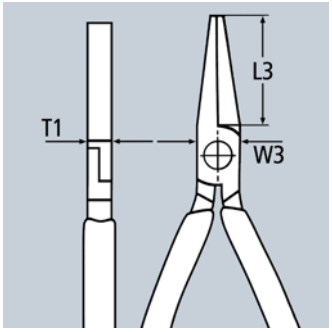



20 06 160
1000 V

Nr art.	EAN 4003773-	↔ mm		Szczypce	Główka	Rękojeści	Wymiary L3 mm	W3 mm	T1 mm	⚖ g
20 01 125	014447	125		fosforanowane, czarne	polerowana	z tworzywa sztucznego, powlekane	27,0	14,5	8,0	75
20 01 140	014454	140					28,0	15,5	9,5	107
20 01 160	015017	160					30,0	17,0	9,5	144
20 01 180	015666	180					35,0	19,0	10,0	188
20 02 140	043386	140		fosforanowane, czarne	polerowana	z wielokomponentowymi nasadkami	28,0	15,5	9,5	137
20 02 160	035008	160					30,0	17,0	9,5	172
20 05 140	042464	140		chromowane		z wielokomponentowymi nasadkami	28,0	15,5	9,5	136
20 05 160	042457	160					30,0	17,0	9,5	176
20 06 160	033783	160	1000 V	chromowane		z wielokomponentowymi nasadkami, izolowane wg VDE	30,0	17,0	9,5	176

Szczypce okrągłe
DIN ISO 5745

22

> Do formowania pętli z drutu
> Okrągłe, krótkie szczęki, gładko szlifowane
> Specjalna stal narzędziowa, kuta, hartowana olejowo



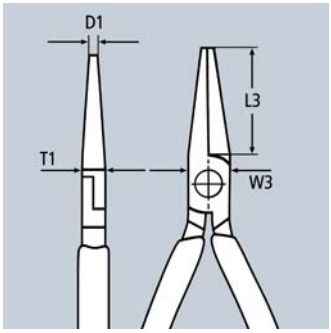



22 01 160



22 02 160



22 06 160
1000 V

Nr art.	EAN 4003773-	↔ mm		Szczypce	Główka	Rękojeści	Wymiary L3 mm	W3 mm	D1 mm	T1 mm	g
22 01 125	014461	125		fosforanowane, czarne	polerowana	z tworzywa sztucznego, powlekane	27,0	14,5	2,0	8,0	75
22 01 140	013013	140					28,0	16,5	2,5	9,5	100
22 01 160	015024	160					30,0	18,0	3,0	9,5	140
22 02 140	043430	140		fosforanowane, czarne	polerowana	z wielokomponentowymi nasadkami	28,0	16,5	2,5	9,5	129
22 02 160	023173	160					30,0	18,0	3,0	9,5	170
22 05 140	042891	140		chromowane		z wielokomponentowymi nasadkami	28,0	16,5	2,5	9,5	127
22 05 160	077275	160					30,0	18,0	3,0	9,5	169
22 06 160	033790	160	1000 V	chromowane		z wielokomponentowymi nasadkami, izolowane wg VDE	30,0	18,0	3,0	9,5	175

Szczypce płaskie montażowe
DIN ISO 5743

28

> Szczególnie przydatne w pracach montażowych i regulacyjnych wymagających dużej siły chwytu
> Powierzchnie chwytające ząbkowane poprzecznie
> Specjalna stal narzędziowa, kuta, hartowana olejowo

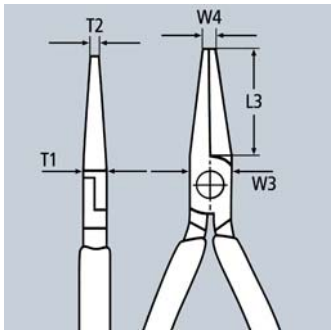



28 01 200



28 21 200

Nr art.	EAN 4003773-	↔ mm		Szczypce	Główka	Rękojeści	Wymiary L3 mm	W3 mm	T1 mm	W4 mm	T2 mm	g
28 01 200	044468	200		fosforanowane, czarne	polerowana	z tworzywa sztucznego, powlekane	33,0	13,5	10,5	4,0	10,5	197
28 21 200	028246	200		fosforanowane, czarne	polerowana	z tworzywa sztucznego, powlekane	34,0	13,5	10,5	3,0	3,0	187

Szczypce płaskie montażowe
z profilem poprzecznym
DIN ISO 5743

28

Wyjątkowo długie szczypce montażowe z kształtową powierzchnią chwytającą

Do prac montażowych i regulacyjnych w trudno dostępnych miejscach dzięki kompaktowej konstrukcji i dużej długości

Półokrągłe, wąskie końcówki zapewniają optymalny dostęp do głęboko umieszczonych elementów

- Do bezpiecznego i pewnego chwytania, trzymania i prowadzenia małych rur mosiężnych, śrub i przewodów oraz innych elementów okrągłych dzięki frezowanym rowkom o gładkiej powierzchni
- Ząbkowana powierzchnia kształtowa do chwytania elementów okrągłych
- Przeznaczone zwłaszcza do prac w branży motoryzacyjnej (np. w komorze silnika), do prac montażowych oraz w sektorze budowy maszyn
- Zwarte i wytrzymałe narzędzie
- Stal specjalna narzędziowa, kuta, hartowana olejowo



28 71 280



28 81 280
∡45°

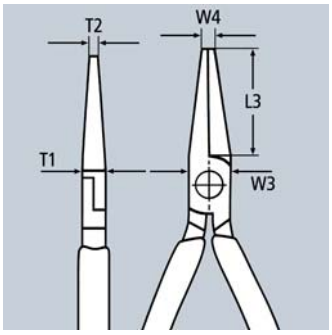

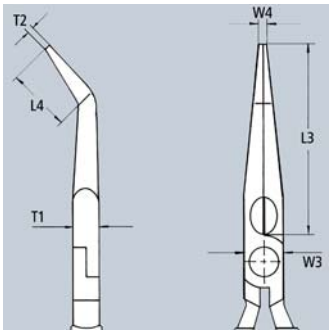

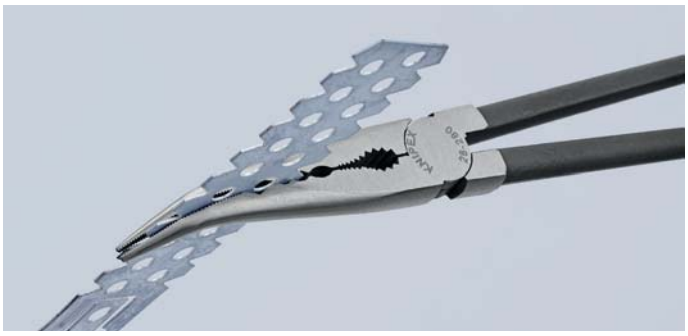





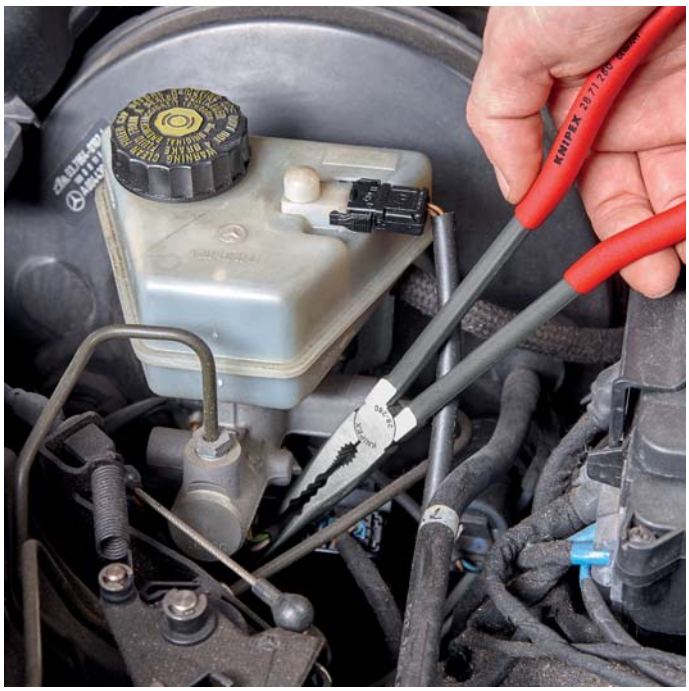

Kształtowa powierzchnia chwytająca: profile poprzeczne do chwytania, przytrzymywania i prowadzenia

Nr art.	EAN 4003773-	↔ mm		Szczypce	Główka	Rękojeści	Wymiary L3 mm	L4 mm	W3 mm	T1 mm	W4 mm	T2 mm	⚖ g
28 71 280	079415	280	⊖	fosforanowane, czarne	polerowana	z tworzywa sztucznego, powlekane	76,5		20,0	9,0	3,0	2,5	235
28 81 280	079422	280	∡45° ⊖	fosforanowane, czarne	polerowana	z tworzywa sztucznego, powlekane	70,0	20,0	20,0	9,0	2,5	2,5	235

Szczypce separacyjne
DIN ISO 5745

29

> Powierzchnie chwytające ząbkowane krzyżowo
> Stal elektryczna chromowo-wanadowa, kuta, hartowana olejowo

29 21 160 / 29 25 160
Bardzo wąskie, smukłe końcówki; znajdują zastosowanie m.in. przy lutowaniu

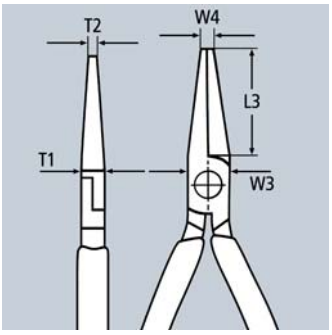



29 11 160



29 25 160

Nr art.	EAN 4003773-	↔ mm		Szczypce	Główka	Rękojeści	Wymiary L3 mm	W3 mm	T1 mm	W4 mm	T2 mm	g
29 11 160	016175	160		fosforanowane, czarne	polerowana	z tworzywa sztucznego, powlekane	55,0	14,0	8,0	2,5	8,5	103
29 21 160	043454	160		fosforanowane, czarne	polerowana	z tworzywa sztucznego, powlekane	54,0	14,0	9,0	2,0	2,0	112
29 25 160	043478	160		chromowane		z wielokomponentowymi nasadkami	54,0	14,0	9,0	2,0	2,0	139

Szczypce chwytające
(szczypce chwytające wydłużone)
DIN ISO 5743

31

> Szczypce do precyzyjnych prac montażowych, gięcia oraz regulacji
> Z bardzo długimi szczękami 55,0 mm
> Powierzchnie chwytające gładkie
> Precyzyjnie wykończone krawędzie
> Stal elektryczna chromowo-wanadowa, kuta, hartowana olejowo

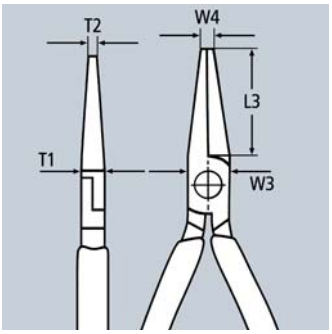

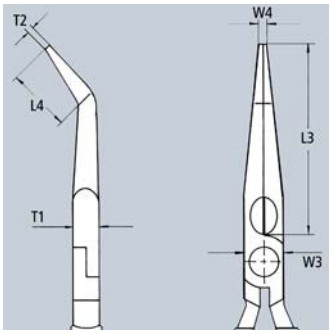



31 11 160



31 25 160
45°

Nr art.	EAN 4003773-	↔ mm		Szczypce	Główka	Rękojeści	Wymiary L3 mm	L4 mm	W3 mm	T1 mm	W4 mm	T2 mm	g
31 11 160	044475	160		fosforanowane, czarne	polerowana	z tworzywa sztucznego, powlekane	55,0		16,0	7,5	1,8	2,5	100
31 15 160	016465	160		chromowane		z wielokomponentowymi nasadkami	55,0		16,0	7,5	1,8	2,5	124
31 21 160	046790	160	45°	fosforanowane, czarne	polerowana	z tworzywa sztucznego, powlekane	55,0	27,0	16,0	7,5	1,8	2,5	97
31 25 160	016489	160	45°	chromowane		z wielokomponentowymi nasadkami	55,0	27,0	16,0	7,5	1,8	2,5	123

Szczypce płaskie wydłużone
DIN ISO 5745

30

> Bardzo wytrzymałe i odporne na zużycie szczypce chwytające
> Różne rodzaje szczęk
> Stal elektryczna chromowo-wanadowa, kuta, hartowana olejowo

Rodzaj 1
Długie, płaskie szczęki; powierzchnie chwytające ząbkowane poprzecznie

Rodzaj 2
Długie, półokrągłe szczęki; powierzchnie chwytające ząbkowane poprzecznie

Rodzaj 3
Długie, okrągłe szczęki; powierzchnie chwytające gładko wykończone

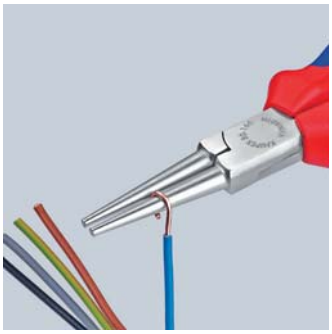

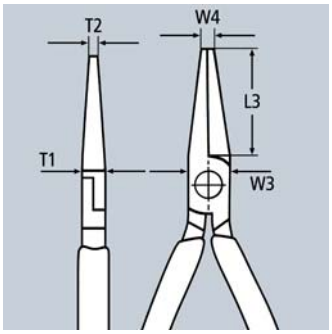

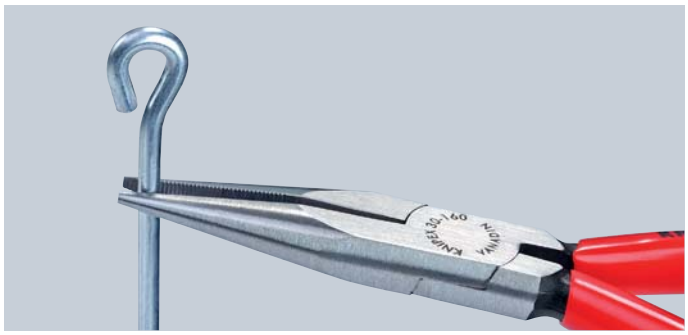



30 11 160

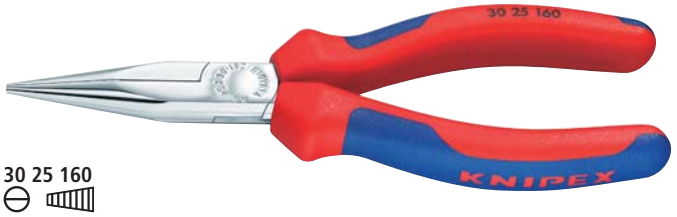

30 25 160



30 36 160
1000 V

Nr art.	EAN 4003773-	↔ mm		Rodzaj	Szczypce	Główka	Rękojeści	Wymiary L3 mm	W3 mm	T1 mm	W4 mm	T2 mm	g
30 11 140	033936	140		1	fosforanowane, czarne	polerowana	z tworzywa sztucznego, powlekane	42,0	15,0	8,0	2,5	4,0	86
30 11 160	023128	160						46,5	16,5	9,5	3,0	5,0	121
30 11 190	013051	190						50,0	18,5	9,5	3,0	7,0	140
30 13 140	016298	140		1	chromowane		z tworzywa sztucznego, powlekane	42,0	15,0	8,0	2,5	4,0	87
30 13 160	043485	160						46,5	16,5	9,5	3,0	5,0	118
30 15 140	042914	140		1	chromowane		z wielokomponentowymi nasadkami	42,0	15,0	8,0	2,5	4,0	106
30 15 160	035046	160						46,5	16,5	9,5	3,0	5,0	149
30 15 190	001881	190						50,0	18,5	8,0	3,0	7,0	171
30 16 160	001904	160	1000 V	1	chromowane		z wielokomponentowymi nasadkami, izolowane wg VDE	46,5	16,5	9,5	3,0	5,0	150
30 21 140	042433	140		2	fosforanowane, czarne	polerowana	z tworzywa sztucznego, powlekane	42,0	15,0	8,0	2,5	2,0	95
30 21 160	035053	160						50,0	16,5	9,5	3,0	2,5	121
30 21 190	016366	190						50,0	18,5	8,0	3,0	2,4	135
30 23 140	016373	140		2	chromowane		z tworzywa sztucznego, powlekane	42,0	15,0	8,0	2,5	2,0	95
30 25 140	001980	140		2	chromowane		z wielokomponentowymi nasadkami	42,0	15,0	8,0	2,5	2,0	114
30 25 160	035060	160						50,0	16,5	9,5	3,0	2,5	151
30 25 190	043515	190						50,0	18,5	8,0	3,0	2,4	168
30 31 160	035077	160		3	fosforanowane, czarne	polerowana	z tworzywa sztucznego, powlekane	41,0	16,5	9,5	5,0	2,5	110
30 33 160	043539	160		3	chromowane		z tworzywa sztucznego, powlekane	41,0	16,5	9,5	5,0	2,5	111
30 35 140	043102	140		3	chromowane		z wielokomponentowymi nasadkami	37,5	15,0	8,0	4,0	2,0	102
30 35 160	035084	160						41,0	16,5	9,5	5,0	2,5	138
30 36 160	002123	160	1000 V	3	chromowane		z wielokomponentowymi nasadkami, izolowane wg VDE	41,0	16,5	9,5	5,0	2,5	141

Szczypce do regulacji przekaźników
DIN ISO 5743

32

> Do chwytania elementów i drutu o niewielkiej średnicy oraz gięcia sprężyn w stycznikach i przekaźnikach
> Powierzchnie chwytające polerowane
> Precyzyjnie wykończone krawędzie
> Specjalna stal narzędziowa, kuta, hartowana olejowo

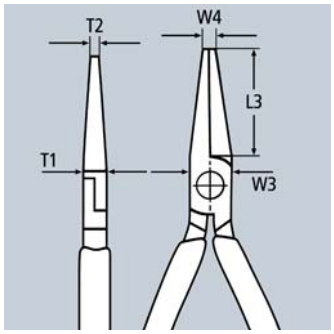



32 11 135



32 21 135



32 31 135
∡40°

Nr art.	EAN 4003773-	↔ mm		Szczypce	Główka	Rękojeści	Wymiary L3 mm	W3 mm	T1 mm	W4 mm	T2 mm	g
32 11 135	035091	135		fosforanowane, czarne	polerowana	z tworzywa sztucznego, powlekane	34,0	12,5	7,0	1,0	1,5	73
32 21 135	043553	135		fosforanowane, czarne	polerowana	z tworzywa sztucznego, powlekane	34,0	12,5	7,0	1,0	3,5	74
32 31 135	043560	135	∡40°	fosforanowane, czarne	polerowana	z tworzywa sztucznego, powlekane	32,0	12,5	7,0	1,0	3,5	73

Szczypce chwytające szerokie
(typu „kaczy dziób")
DIN ISO 5743

33

> Szczęki o szerokości 9 mm, zwężające się do 1,5 mm
> Powierzchnie chwytające gładkie
> Stal elektryczna chromowo-wanadowa, kuta, hartowana olejowo

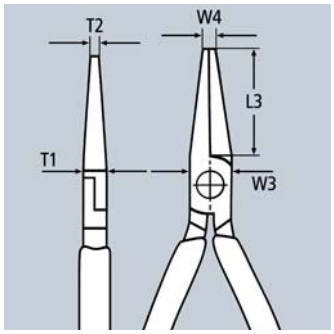



33 01 160



33 03 160

Nr art.	EAN 4003773-	↔ mm		Szczypce	Główka	Rękojeści	Wymiary L3 mm	W3 mm	T1 mm	W4 mm	T2 mm	g
33 01 160	016663	160		fosforanowane, czarne	polerowana	z tworzywa sztucznego, powlekane	55,0	15,0	7,5	3,0	9,0	103
33 03 160	016670	160		chromowane		z tworzywa sztucznego, powlekane	55,0	15,0	7,5	3,0	9,0	103

Szczypce chwytające

dla mechaników precyzyjnych
DIN ISO 9655

37

> Szczypce do precyzyjnych prac montażowych, np. w elektronice i mechanice precyzyjnej
> Do chwytania, trzymania, zaginania i regulacji
> Końcówki precyzyjnie szlifowane
> Powierzchnie chwytające gładkie
> Precyzyjnie wykończone krawędzie
> Złącze zakładkowe
> Specjalna stal narzędziowa, kuta, hartowana olejowo

Rodzaj 1
Szczęki płaskie, szerokie

Rodzaj 2
Szczęki płaskie, ostro zakończone

Rodzaj 3
Szczęki półokrągłe

Rodzaj 4
Szczęki okrągłe, ostro zakończone, do formowania pętli z drutu

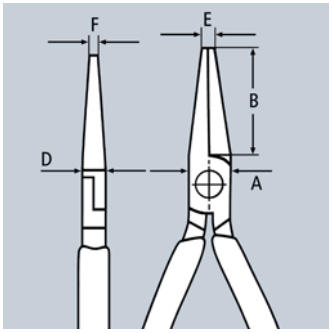



37 11 125



37 21 125



37 31 125



37 41 125

Nr art.	EAN 4003773-	↔ mm		Rodzaj	Szczypce	Główka	Rękojeści	Wymiary B mm	A mm	D mm	E mm	F mm	⚖ g
37 11 125	014287	125		1	fosforanowane, czarne	polerowana	z tworzywa sztucznego, powlekane	27,0	12,5	7,0	2,0	5,5	76
37 13 125	043638	125		1	chromowane		z tworzywa sztucznego, powlekane	27,0	12,5	7,0	2,0	5,5	71
37 21 125	035138	125		2	fosforanowane, czarne	polerowana	z tworzywa sztucznego, powlekane	27,0	12,5	7,0	2,0	2,0	74
37 23 125	043645	125		2	chromowane		z tworzywa sztucznego, powlekane	27,0	12,5	7,0	2,0	2,0	72
37 31 125	035145	125		3	fosforanowane, czarne	polerowana	z tworzywa sztucznego, powlekane	27,0	12,5	7,0	2,0	1,6	74
37 33 125	016960	125		3	chromowane		z tworzywa sztucznego, powlekane	27,0	12,0	7,0	2,0	1,6	78
37 41 125	035152	125		4	fosforanowane, czarne	polerowana	z tworzywa sztucznego, powlekane	27,0	14,5	8,0	2,0	1,0	76
37 43 125	043652	125		4	chromowane		z tworzywa sztucznego, powlekane	27,0	14,5	8,0	2,0	1,0	76

Szczypce dla mechaników
DIN ISO 5745

38

> Szczęki i końcówki odznaczają się wysoką wytrzymałością na skręcanie
> Powierzchnie chwytające ząbkowane krzyżowo
> Stal elektryczna wanadowa, kuta, hartowana olejowo

38 71 200
Półokrągłe szczęki wygięte pod kątem 70°, odpowiednie do wyciągania zawleczek; do chwytania w trudno dostępnych miejscach

38 91 200 / 38 95 200
Półokrągłe, długie szczęki wygięte pod kątem 45°, odpowiednie do chwytania osłon świec zapłonowych oraz innych elementów okrągłych

Rodzaj 2
Szczęki wygięte pod kątem 40°

Rodzaj 3
Końcówki wygięte







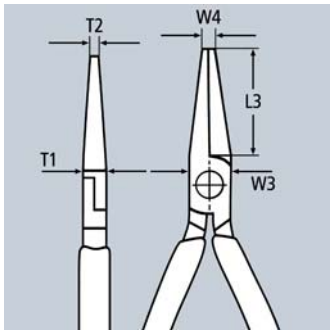



38 11 200



38 15 200



38 21 200
40°



38 31 200



38 41 190



38 71 200
70°



38 91 200
45°

Nr art.	EAN 4003773-	↔ mm		Szczypce	Główka	Rękojeści	Wymiary L3 mm	W3 mm	T1 mm	W4 mm	T2 mm	⚖ g
38 11 200	035169	200	⊖	fosforanowane, czarne	polerowana	z tworzywa sztucznego, powlekane	73,0	17,5	9,5	3,0	2,5	179
38 15 200	039594	200	⊖	chromowane		z tworzywa sztucznego, powlekane	73,0	17,5	9,5	3,0	2,5	209
38 21 200	035176	200	40° ⊖	fosforanowane, czarne	polerowana	z tworzywa sztucznego, powlekane	73,0	17,5	9,5	3,0	2,5	175
38 25 200	043669	200	40° ⊖	chromowane		z tworzywa sztucznego, powlekane	73,0	17,5	9,5	3,0	2,5	209
38 31 200	040712	200	⊖	fosforanowane, czarne	polerowana	z tworzywa sztucznego, powlekane	73,0	17,5	9,5	3,0	2,5	176
38 35 200	017134	200	⊖	chromowane		z tworzywa sztucznego, powlekane	73,0	17,5	9,5	3,0	2,5	205
38 41 190	017141	190	▭	fosforanowane, czarne	polerowana	z tworzywa sztucznego, powlekane	50,0	18,0	8,0	4,0	8,0	139
38 45 190	043676	190	▭	chromowane		z tworzywa sztucznego, powlekane	50,0	18,0	8,0	4,0	8,0	171
38 71 200	017202	200	70° ⊖	fosforanowane, czarne	polerowana	z tworzywa sztucznego, powlekane	73,0	17,5	9,5	3,0	2,0	174
38 91 200	017219	200	45° ⊖	fosforanowane, czarne	polerowana	z tworzywa sztucznego, powlekane	73,0	17,5	9,5		2,5	177
38 95 200	017233	200	45° ⊖	chromowane		z tworzywa sztucznego, powlekane	73,0	17,5	9,5		2,5	207

Szczypce zaciskowe uniwersalne 40

> Do pewnego chwytania przedmiotów okrągłych, profilowych i płaskich
> Do prac przy dużych obciążeniach
> Ze śrubą regulacyjną i dźwignią zwalniającą
> Obsługa jedną ręką
> Duża siła zacisku dzięki dźwigni kolankowej
> Korpus szczypiec: stal walcowana o dużej wytrzymałości
> Szczęki chwytające: stal elektryczna chromowo-wanadowa, kuta

40 14 250
Z wychylną szczęką



40 04 250



40 14 250

Nr art.	EAN 4003773-	↔ mm		Szczypce	○↕ mm	□↕ mm	⬡↕ mm	⚖ g
40 04 180	022190	180		cynkowane na wysoki połysk	35	25	32	310
40 04 250	002710	250		cynkowane na wysoki połysk	35	30	32	521
40 14 250	080329	250		cynkowane na wysoki połysk	43	42	45	600

Szczypce zaciskowe spawalnicze 42

> Do zaciskania przedmiotów okrągłych, profilowych i płaskich
> Do prac przy dużych obciążeniach
> Ze śrubą regulacyjną i dźwignią zwalniającą
> Obsługa jedną ręką
> Duża siła zacisku dzięki dźwigni kolankowej
> Korpus szczypiec: stal walcowana o dużej wytrzymałości



42 14 280
Szczęki ze staliwa odpornego na wysokie temperatury, podczas spawania pewnie przytrzymują elementy płaskie lub profilowe leżące obok siebie, również do elementów profilowych z pionowymi częściami o wysokości do 25 mm

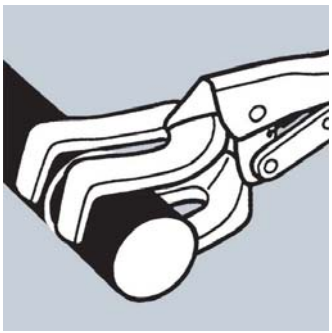

42 24 280
Szczęki ze staliwa odpornego na wysokie temperatury, podczas spawania pewnie przytrzymują elementy okrągłe lub rurowe leżące centralnie obok siebie

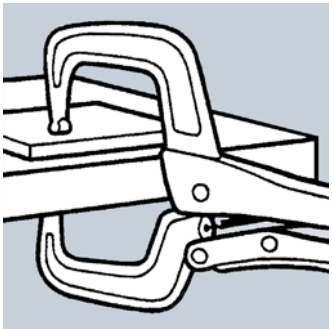

42 34 280
Szczęki ze stali chromowo-wanadowej, kute matrycowo, do zaciskania nieregularnych elementów i kształtowników z pionowymi częściami o wysokości do 40 mm

42 44 280
Z ruchomymi szczękami, szczęki ze stali chromowo-wanadowej, kute matrycowo, do mocowania nieregularnych elementów i kształtowników z pionowymi częściami o wysokości do 40 mm

Nr art.	EAN 4003773-	↔ mm	Szczypce	○↕ mm	□↕ mm	⚖ g
42 14 280	022206	280	cynkowane na wysoki połysk	30 - 65	50	917
42 24 280	022213	280		10 - 70		850
42 34 280	022220	280			90	692
42 44 280	080350	280			90	740



42 14 280



42 24 280



42 34 280



42 44 280

Szczypce zaciskowe 41

> Do pewnego chwytania przedmiotów okrągłych, profilowych i płaskich
> Do prac przy dużych obciążeniach
> Ze śrubą regulacyjną i dźwignią zwalniającą
> Obsługa jedną ręką
> Duża siła zacisku dzięki dźwigni kolankowej
> Korpus szczypiec: stal walcowana o dużej wytrzymałości
> Szczęki chwytające: stal elektryczna chromowo-wanadowa, kuta

Rodzaj 0
Szczęki do okrągłych profili, z obcinakiem do drutu

Rodzaj 1
Szczęki pryzmowe do chwytania przedmiotów okrągłych, profilowych i płaskich

Rodzaj 2
Proste szczęki do przedmiotów płaskich

Rodzaj 3
Szczypce zaciskowe z długimi, wąskimi szczękami

Rodzaj 4
Szczypce zaciskowe z długimi, wąskimi szczękami; do pracy w trudno dostępnych miejscach; strefa chwytania bez ząbków ułatwia demontaż przewodów



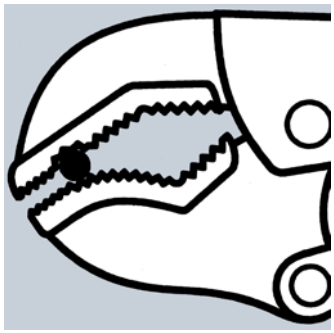

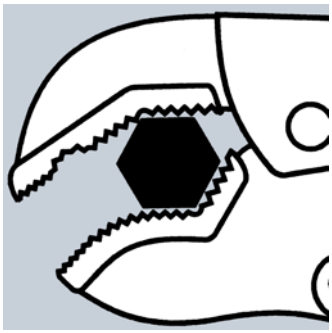

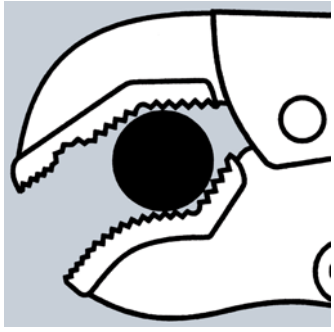

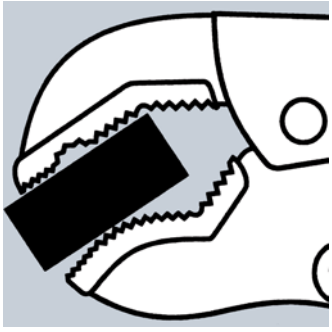



41 04 250



41 14 250



41 24 225



41 34 165



41 44 200
∠70°

Nr art.	EAN 4003773-	↔ mm		Rodzaj	Szczypce	○ mm	□ mm	⬡ mm	⚖ g
41 04 180	002741	180		0	cynkowane na wysoki połysk	30	20	30	363
41 04 250	002758	250				40	20	30	517
41 04 300	022183	300				65	30	34	923
41 14 250	023470	250		1	cynkowane na wysoki połysk	36	36	36	557
41 24 225	023487	225		2	cynkowane na wysoki połysk	25	16	30	504
41 34 165	047858	165		3	cynkowane na wysoki połysk	20	10	24	189
41 44 200	080343	200	∠70°	4	cynkowane na wysoki połysk	20	20	30	400