D/UKO

[Ø100 Ø104]

KOŁNIERZ PRZYŚCIENNY
WALL PLATE FOR ROUND DUCTS
ФЛАНЕЦ НАСТЕННЫЙ

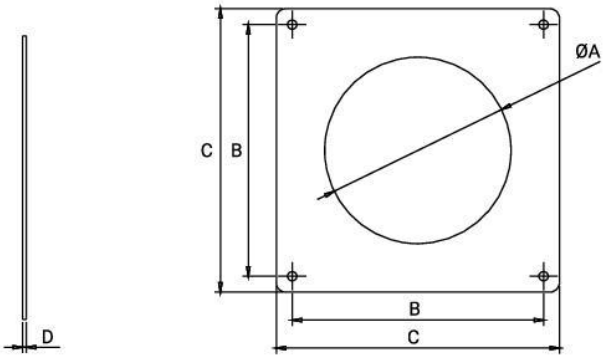

DOSTĘPNE WERSJE / VAILABLE MODELS / ДОСТУПНЫЕ ИСПОЛНЕНИЯ	
KOLOR / Available colors/ Цветовые варианты	biały / white / белый
MATERIAŁ / Material / Материал	ABS / ABS / ABS

WYMIARY / DIMENSIONS / РАЗМЕРЫ				
	A	B	C	D
D/UKO Ø100	100	140	152	2
D/UKO Ø104	104	140	152	2

SPOSÓB MONTAŻU
INSTALLATION METHODS / МОНТАЖ

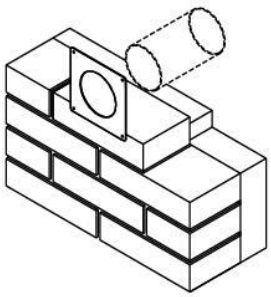

WERSJE STANDARDOWE
STANDARD VERSION
СТАНДАРТНЫЕ ИСПОЛНЕНИЯ

007-0235 D/UKO Ø100
007-0240 D/UKO Ø104

Printed from Calameo.com