Śrubowe złącza kablowe do 36kV

Do zastosowań do 36kV

Nadają się do przewodów i kabli Al i Cu

Certyfikowane zgodnie z normą

EN61238-1 klasa A



Złącza kablowe na śruby ścinane służą do łączenia przewodów aluminiowych lub miedzianych w aplikacjach do 36 kV.

Zalety

• Technologia śruby ścinanejpozwala na montaż końcówek za pomocą zwykłego klucza nasadowego, bez potrzeby zaciskania ani innych specjalnych narzędzi.

• Złącza kablowe Morek na śruby ścinane to produkty o szerokiej gamie zastosowań, które można stosować z przewodnikami o różnych przekrojach, przystosowanymi do szerokiej gamy przewodów.

• Specjalnie zaprojektowane aluminiowe korpusy złączy ze śrubami ścinanymi wykonane są ze stopu aluminium o wysokiej wytrzymałości i są ocynowane, co pozwala na ich stosowanie zarówno z przewodami aluminiowymi, jak i miedzianymi.

• Śruby wykonane z aluminium lub mosiądzu cynowanego są zaprojektowane tak, aby zrywać się z precyzyjnie określonym momentem dokręcania wymaganym dla najlepszego połączenia elektrycznego i mechanicznego.

Śruby ścinające są pokryte specjalnym smarem antyoksydacyjnym, aby zapewnić ochronę i wyeliminować wszelkiego rodzaju utlenianie w miejscach kontaktu elektrycznego

• Wszystkie złącza kablowe Morek ze śrubami ścinanymi są wodoszczelne i nadają się do montażu wewnątrz i na zewnątrz, do stosowania z litymi, giętkimi (linka), sektorowymi i okrągłymi przewodnikami z izolacją z tworzywa sztucznego lub papieru impregnowanego olejem.

Złącza kablowe MOREK ze śrubami ścinanymi są kompatybilne z większością zestawów zakończeniowych wielu producentów. Kompaktowa konstrukcja wymaga mniej miejsca na instalację, zwłaszcza w przypadku większych rozmiarów.

Certyfikaty i normy

Testowane zgodnie z normą IEC61238-1 klasa A.

Specyfikacja techniczna

• Napięcie znamionowe do 36 kV

• Nadaje się do przewodów miedzianych i aluminiowych

• Śruby są pokryte smarem antyoksydacyjnym

• Dołączone pierścienie centrujące przewodnik

Materiały

Korpus złącza: cynowany stop aluminium o wysokiej wytrzymałości

Śruby złącza kablowego ze śrubami aluminiowymi: stop aluminium

Śruby złącza kablowego ze śrubami z mosiądzu: mosiądz ocynowany

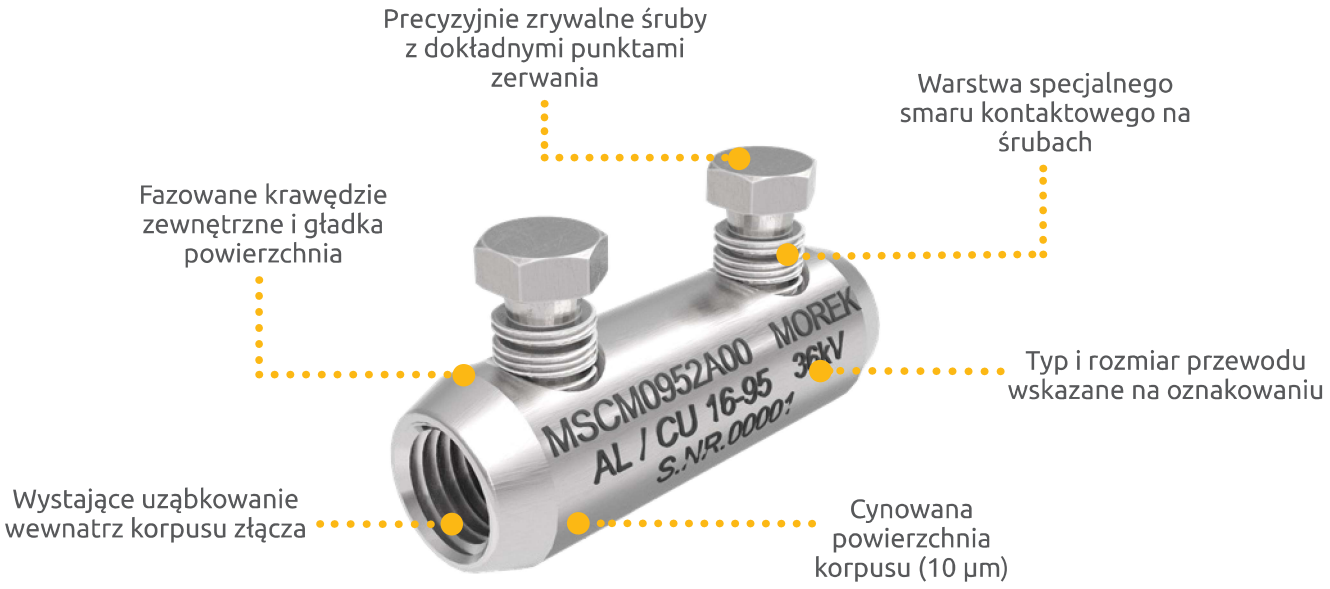

Norma EN 61238-1: 2003 dzieli końcówki kablowe i złącza na dwie klasy:

Klasa A (cykl cieplny i **testowane pod kątem zwarcia**) **-** Są to złącza przeznaczone do dystrybucji energii elektrycznej lub sieci przemysłowych, w których mogą być narażone na zwarcia o stosunkowo wysokiej intensywności i czasie trwania. Dlatego złącza klasy A są odpowiednie do większości zastosowań.

Klasa B (tylko testy cyklu cieplnego, **nie testowane pod kątem zwarć**) – Są to złącza dla sieci, w których przeciążenia lub zwarcia są szybko usuwane przez zainstalowane urządzenia ochronne, np. **szybko działające bezpieczniki.**



	MSCM95	MSCM150	MSCM240	MSCM300
	MSCM0952A00	MSCM1502A00	MSCM2404A00	MSCM3004A00
Dane techniczne				
Przekrój przewodu Al (mm²)				
RE Okrągły, sztywny	16 - 95	50 - 150	95 - 240	120 - 300
RM Okrągły, linka	16 - 95	50 - 150	95 - 240	120 - 300
SM Sektorowy, linka	25 - 70	50 - 120	95 - 185	120 - 240
Przekrój przewodu Cu (mm²)				
RM Okrągły, linka	16 - 70	50 - 120	95 - 240	120 - 300
SM Sektorowy, linka	25 - 70	50 - 120	95 - 185	120 - 240
Ilość śrub Ø mm	2 / M12	2 / M14	4 / M18	4 / M22
L / l	70 / 33	80 / 35	120 / 56	142 / 67
D / d	24 / 14	30 / 16	33 / 20	38 / 24,5
Waga (g)	74	146	230	400
Opakowanie (szt.)	30	25	15	10

Śruby: Aluminiowe
Do połączeń Al/Cu

Wymiary

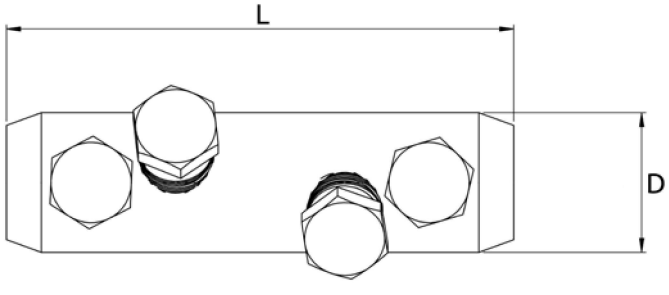

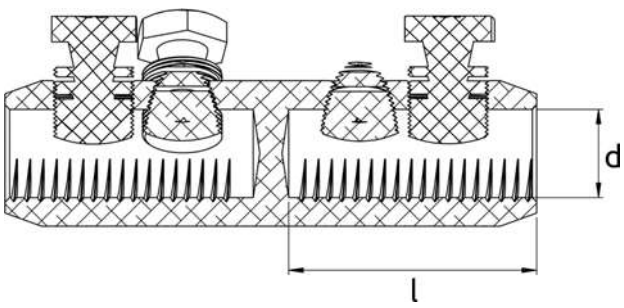







	MSCM400	MSCM630	MSCM1000
	MSCM4006A00	MSCM6306A00	MSCM10008A00
Dane techniczne			
Przekrój przewodu Al (mm²)			
RE Okrągły, sztywny	185 - 400	400 - 630	630 - 1000
RM Okrągły, linka	185 - 400	400 - 630	630 - 1000
SM Sektorowy, linka	185 - 300	400 - 500	630 - 800
Przekrój przewodu Cu (mm²)			
RM Okrągły, linka	185 - 400	400 - 630	630 - 1000
SM Sektorowy, linka	185 - 300	400 - 500	630 - 800
Ilość śrub Ø mm	6 / M22	6 / M22	8 / M22 długi
L / l	170 / 82	200 / 94	220 / 105
D / d	42 / 26	52 / 34	65 / 41
Waga (g)	580	815	1340
Opakowanie (szt.)	5	3	2

Śruby: Aluminiowe
Do połączeń Al/Cu

Wymiary

