Arkusz danych produktu

Specyfikacje



Monolityczna kolumna świetlna, Harmony XVG, średnica 60 mm, czerwony, pomarańczowy, zielony, brzęczyk, IP40, 24 V AC/DC

XVGB3SM

Parametry podstawowe

Gama produktów	Harmony XVG
Typ produktu lub komponentu	Wstępnie okablowane złącze z otwartym drugim końcem kabla
Sygnalizator lub typ elementu zespołu wskaźników	3 elementy podświetlane
Materiał	PC (UL94 V-2): glob ABS (UL94HB): tube body Aluminium: rura
Średnica montażowa	60 mm
Nazwa komponentu	XVG
Sposób montaż urządzenia	Tube mounting with foldable bracket
Źródło światła	LED stały Czerwony LED stały zielony LED stały Bursztynowy
Kolor bloku świetlnego	Czerwony/pomarańczowy/zielony
Typ podstawy wskaźnika	Podstawa ze zintegrowanym buczkiem

Parametry uzupełniające

Rated supply voltage	24 V AC/DC
Przekrój kabla	0,33 mm²
Typ wyjścia dyskretnego	PNP i NPN
Znamionowe napięcie udarowe wytrzymywane [Uimp]	0,5 kV
Prąd pobierany	180 mA
Poziom hałasu	85 dB
Pobór mocy	4,1 W
Częstotliwość podstawowa	2,64 kHz
Masa produktu	0,41 kg

Środowisko pracy

Certyfikaty produktu	CE EAC
Temepratura otoczenia dla przechowywania	-35…70 °C

Wyłączenie odpowiedzialności: Niniejsza dokumentacja nie pełni funkcji zastępczej i nie powinna być wykorzystywana do określenia niezawodności lub przydatności opisanych w niej produktów do konkretnych zastosowań użytkownika

Temperatura otoczenia dla pracy urządzenia	-10…50 °C
Stopień ochrony IP	IP40

Jednostka opakowania

Jednostka miary opakowania 1	PCE
Ilość jednostek w opakowaniu 1	1
Wysokość opakowania 1	8,4 cm
Szerokość opakowania 1	13,9 cm
Długość opakowania 1	54,3 cm
Waga opakowania 1	621,0 g
Jednostka miary opakowania 2	S06
Ilość jednostek w opakowaniu 2	30
Wysokość opakowania 2	73,5 cm
Szerokość opakowania 2	60,0 cm
Długość opakowania 2	80,0 kg
Waga opakowania 2	28,0 kg

Oferta zrównoważonego rozwoju

Stan trwałej oferty	Produkt Green Premium
Rozporządzenie REACh	Deklaracja REACh
Bez SVHC REACh	Tak
Europejska dyrektywa RoHS	Zgodność z pro-active (produkt poza zakresem obowiązywania dyrektywy UE RoHS) Europejska deklaracja RoHS
Bez rtęci	Tak
Norma RoHS Chiny	Dyrektywa RoHS Chiny
Informacje na temat zwolnienia z RoHS	Tak
Ujawnienie informacji o wpływie na środowisko	Środowiskowy profil produktu
Kulistość – profil	Informacja o żywotności

Warunki gwarancji

Gwarancja	18 months

Arkusz danych produktu XVGB3SM

Dimensions Drawings

Dimensions

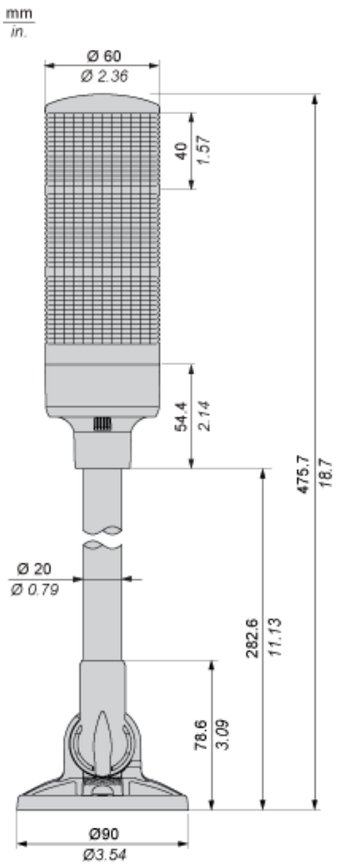

Arkusz danych produktu XVGB3SM

Mounting and Clearance

Mounting

Ø73 mm/2.87 in., Standard

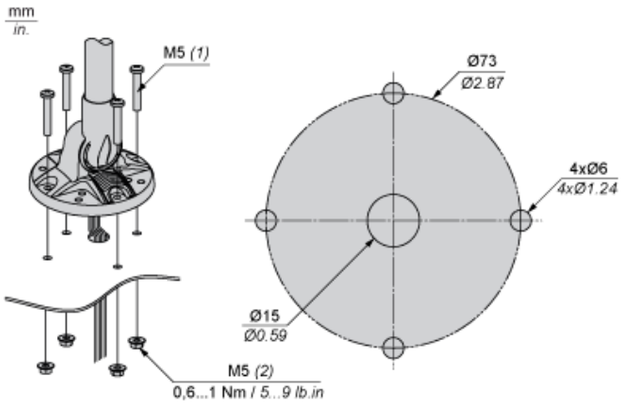

(1) Thickness + 10 mm/0.39 in.
(2) Hexagon Nut with flange

Ø73 mm/2.87 in., 45°

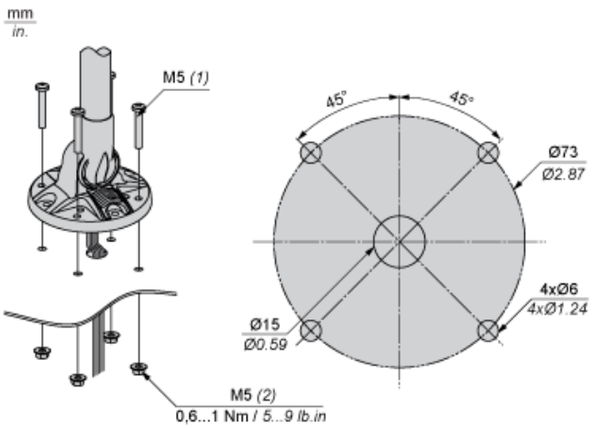

(1) Thickness + 10 mm/0.39 in.
(2) Hexagon Nut with flange

Ø54 mm/2.13 in., 45°

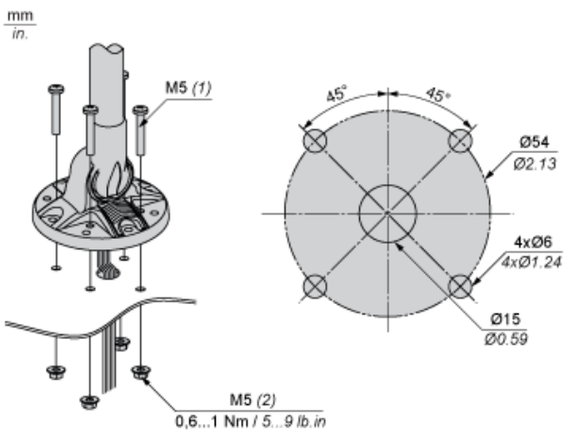

(1) Thickness + 10 mm/0.39 in.
(2) Hexagon Nut with flange

Arkusz danych produktu XVGB3SM

Connections and Schema

Wiring

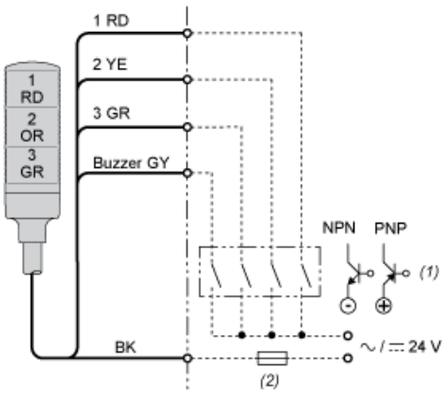

(1) “ON” for lighting and/or applying continuous sound.
(2) Fuse (rated current: 0.5 A)
RD : Red
YE : Yellow
GR : Green
GY : Grey
OR : Orange
BK : Black

Zalecane zamienniki