Arkusz danych produktu

Specyfikacje



Modicon M221, sterownik modułowy, RJ45, Ethernet, 16 wejść, 16 wyjść tranzystorowych PNP, 24 VDC, złącze HE 10

TM221ME32TK

Parametry podstawowe

Gama produktów	Modicon M221
Typ produktu lub komponentu	Sterownik programowalny
Znamionowe napięcie zasilania [Us]	24 V prąd stały (DC)
Numer wejścia dyskretnego	16, wejście dyskretne 4 szybkie wejście zgodnie z IEC 61131-2 Typ 1
Numer wejścia analogowego	2 w 0...10 V
Typ wyjścia dyskretnego	Tranzystor
Numer wyjścia dyskretnego	16 tranzystor 2 szybkie wyjście
Napięcie wyjścia dyskretnego	24 V DC
Prąd wyjścia dyskretnego	0.1 A

Parametry uzupełniające

Numer WE/WY dyskrenych	32
Liczba modułów rozszerzających WE/WY	7 (lokalny architektura WE/WY) 14 (zdalny architektura WE/WY)
Wartości graniczne napięcia wyjściowego	20,4…28,8 V
Prąd rozruchowy	35 A
Pobór mocy w [W]	23,2 W w 24 V (z maks. liczbą modułów rozszerzających WE/WY) 4,2 W w 24 V (bez modułu rozszerzającego WE/WY)
Prąd wyjściowy zasilania	0,52 A 5 V dla szyna rozszerzająca 0,48 A 24 V dla szyna rozszerzająca
Logika wejścia dyskretnego	Sink lub Source (dodatnie/ujemne)
Napięcie wejścia dyskretnego	24 V
Typ napięcia wejścia dyskretnego	Prąd stały (DC)
Rozdzielczość wejścia analogowego	10 bitów
Wartość LSB	10 mV
Czas konwersji	1 ms na kanał + 1 czas cyklu sterownika dla wejścia analogowego wejście analogowe
Dopuszczalne przeciążenie na wejściach	+/- 30 V prąd stały (DC) dla 5 min (maksimum) dla wejście analogowe +/- 13 V prąd stały (DC) (stały) dla wejście analogowe

Wyłączenie odpowiedzialności: Niniejsza dokumentacja nie pełni funkcji zastępczej i nie powinna być wykorzystywana do określenia niezawodności lub przydatności opisanych w niej produktów do konkretnych zastosowań użytkownika

Stan napiecia 1 zagwarantowany	>= 15 V dla wejście
Stan napięcia 0 zagwarantowany	<= 5 V dla wejście
Prąd wejścia dyskretnego	7 mA dla wejście dyskretne 5 mA dla szybkie wejście
Impedancja wejściowa	100 kΩ dla wejście analogowe 3.4 kΩ dla wejście 4.9 kΩ dla szybkie wejście
Czas odpowiedzi	35 µs wyłączyć, I2...I5 zacisk(i) dla wejście 5 µs włączyć, I0, I1, I6, I7 zacisk(i) dla szybkie wejście 35 µs włączyć, pozostałe zaciski zacisk(i) dla wejście 5 µs wyłączyć, I0, I1, I6, I7 zacisk(i) dla szybkie wejście 100 µs wyłączyć, pozostałe zaciski zacisk(i) dla wejście 5 µs ZAŁ., WYŁ., Q0...Q1 zacisk(i) dla wyjście 50 µs ZAŁ., WYŁ., Q2...Q3 zacisk(i) dla wyjście 300 µs ZAŁ., WYŁ., pozostałe zaciski zacisk(i) dla wyjście
Konfigurowalny czas filtrowania	0 ms dla wejście 3 ms dla wejście 12 ms dla wejście
Logika wyjścia dyskretnego	Logika dodatnia (źródło)
Maximum current per output common	1,6 A
Częstotliwość na wyjściu (synchronicznie z siecią)	100 kHz dla szybkie wyjście (tryby PWM/PLS) w Q0...Q1 zacisk 5 kHz dla wyjście w Q2...Q3 zacisk 0,1 kHz dla wyjście w Q4...Q15 zacisk
Niedokładność	+/- 1% całej skali dla wejście analogowe
Maximum leakage current	0,1 mA dla wyjścia tranzystorowego
Maximum voltage drop	<1 V
Twałość mechaniczna	20000000 cykl dla wyjścia tranzystorowego
Maximum tungsten load	<2,4 W dla wyjście i szybkie wyjście
Rodzaj zabezpieczenia	Zabezp. przeciwzwarciowe i przeciwprzeciążeniowe z funkcją automat. resetowania Zabezpieczenie zwarciowe na wyjściu Zabezpieczenie przeciążeniowe i zwarciowe w 1 A
Czas kasowania	1 s reset automatyczny
Pojemność pamięci	256 kB dla aplikacje klienta i dane RAM z 10000 instrukcji 256 kB dla zmienne wewnętrzne RAM
Kopia zapasowa danych	256 kB wbudowana pamięć flash dla kopia zapasowa aplikacji i danych
Osprzęt orzechowywania danych	2 GB karta SD (opcjonalny)
Typ baterii	192 V litowy nieładowalny, żywotność akumulatora: 4 rok
Czas kopi zapasowej	1 rok w 25 °C (przez przerwę w zasilaniu)
Czas wykonywania 1K instrukcji	0,3 ms dla zdanienie i zadanie periodycze 0,7 ms dla inna instrukcja
Czas wykonania na instrukcję	0.2 µs Boole'owski
Dokładny czas dla zadania	60 µs czas odpowiedzi
Struktura aplikacji	1 cykliczne zadanie pomocnicze 1 konfigurowalne wolnobieżne/cykliczne zadanie główne 8 zadań przerwania
Maksymalny rozmiar powierzchni obiektu	255 %C liczników 512 %M bitów pamięci 512 %KW słów stałych 8000 %MW słów pamięci 255 %TM zegarów
Zegar czasu rzeczywistego	Z
Przesunięcie zegara	<= 30 s/miesiąc w 25 °C
Pętla regulacji	Regulator PID ze zmianą nastaw do 14 równoczesnych pętli
Funkcje pozycjonowania	Położenie PTO 2 oś(e)impuls/kierunek tryb (100 kHz)

	Położenie PTO 1 oś(e)CW/CCW tryb (100 kHz)
Dostępna funkcja	Generator częstotliwości PWM PLS
Numer wejścia liczącego	4 szybkie wejście (tryb HSC) w 100 kHz 32 bitów
Counter function	Jednofazowy A/B Impuls/kierunek
Połączenie typu zintegrowanego	Port USB z mini B USB 2.0 złącze Nieizolowane połączenie szeregowe szeregowy 1 z RJ45 złącze oraz RS232/RS485 interface Ethernet z RJ45 złącze
Zasilanie	(szeregowy 1)zasilanie połaczenia szeregowego: 5 V, <200 mA
Prędkość transmisji	1.2...115.2 kbit/s (115.2 kbit/s ustawione domyślnie) dla szyny o długości 15 m dla RS485 1.2...115.2 kbit/s (115.2 kbit/s ustawione domyślnie) dla szyny o długości 3 m dla RS232 480 Mb/s dla USB
Protokół portu komunikacyjnego	Port USB: USB protokół - sieć SoMachine-Network Nieizolowane połączenie szeregowe: Modbus protokół urządzenie "master"/slave - RTU/ASCII lub sieć SoMachine : ETHERNET protokół
Port Ethernet	10BASE-T/100BASE-TX 1 port z 100 m kabel miedziany
Obsługa komunikacji	Urządzenie "slave" Modbus TCP Serwer Modbus TCP Klient Modbus TCP Ethernet/IP adapter Klient DHCP
Sygnalizacja lokalna	PWR: 1 LED (zielony) RUN: 1 LED (zielony) Błąd modułu (ERR): 1 LED (czerwony) Dostęp do karty SD: 1 LED (zielony) BAT: 1 LED (czerwony) Stan WE/WY: 1 LED na kanał (zielony) SL: 1 LED (zielony) ACT: aktywność sieci Ethernet (zielony) Łącze (status łącza): podłączenie sieci Ethernet (żółty)
Przyłącza elektryczne	blok zacisków, 3 zacisk(i) dla łączenia zasilacza 24 V DC złącze, 4 zacisk(i) dla wejść analogowych Mini B USB 2.0 złącze dla terminala programującego złącze HE-10, 20 zacisk(i) dla wejść złącze HE-10, 20 zacisk(i) dla wyjść
Maximum cable distance between devices	Przewód ekranowany: <10 m dla szybkie wejście Przewód nieekranowany: <30 m dla wyjście Przewód nieekranowany: <30 m dla wejścia cyfrowe Przewód nieekranowany: <1 m dla wejście analogowe Przewód ekranowany: <3 m dla szybkie wyjście
Izolacja	Pomiędzy w 500 V prąd przemienny (AC) Pomiędzy w 500 V prąd przemienny (AC) Nie izolowany pomiędzy wejściami Pomiędzy w 500 V prąd przemienny (AC) Nie izolowany pomiędzy wejściem analogowym a wewnętrzną logiką Nie izolowany pomiędzy wejściami analogowymi
Oznakowanie	CE
Pomoc do montażu	Cylinder typu TH35-15 szyna zgodnie z IEC 60715 Cylinder typu TH35-7.5 szyna zgodnie z IEC 60715 płyta lub panel z zestawem mocującym
Wysokość	90 mm
Głębokość	70 mm
Szerokość	70 mm
Masa produktu	0,27 kg

Środowisko pracy

Normy	EN/IEC 61010-2-201 EN/IEC 60664-1 EN/IEC 61131-2
Certyfikaty produktu	ABS DNV-GL LR cULus IACS E10

	EAC RCM CSA
Charakterystyka środowiskowa	Lokalizacja zwykła i niebezpieczna
Odporność na oddziaływanie wyładowań elektrostatycznych	8 kV w powietrzu zgodnie z EN/IEC 61000-4-2 4 kV na zestyku zgodnie z EN/IEC 61000-4-2
Odporność na oddziaływanie pól elektromagnetyczych	10 V/m 80 MHz...1 GHz zgodnie z EN/IEC 61000-4-3 3 V/m 1.4 GHz...2 GHz zgodnie z EN/IEC 61000-4-3 1 V/m 2...2,7 GHz zgodnie z EN/IEC 61000-4-3
Odporność na pola magnetyczne	30 A/m 50/60 Hz zgodnie z EN/IEC 61000-4-8
Odporność na szybkozmienne stany przejściowe	2 kV zgodnie z EN/IEC 61000-4-4 (linie energetyczne) 2 kV zgodnie z EN/IEC 61000-4-4 (wyjście przekaźnika) 1 kV zgodnie z EN/IEC 61000-4-4 (WE/WY) 1 kV zgodnie z EN/IEC 61000-4-4 (linia Ethernet) 1 kV zgodnie z EN/IEC 61000-4-4 (połączenie szeregowe)
Wytrzymałość przepięciowa	2 kV linie zasilające prądu przemiennego (AC) tryb wspólny zgodnie z EN/IEC 61000-4-5 2 kV wyjście przekaźnika tryb wspólny zgodnie z EN/IEC 61000-4-5 1 kV WE/WY tryb wspólny zgodnie z EN/IEC 61000-4-5 1 kV kabel ekranowany tryb wspólny zgodnie z EN/IEC 61000-4-5 0,5 kV linie zasilające prądu stałego (DC) tryb różnicowy zgodnie z EN/IEC 61000-4-5 1 kV linie zasilające prądu przemiennego (AC) tryb różnicowy zgodnie z EN/IEC 61000-4-5 1 kV wyjście przekaźnika tryb różnicowy zgodnie z EN/IEC 61000-4-5 0,5 kV linie zasilające prądu stałego (DC) tryb wspólny zgodnie z EN/IEC 61000-4-5
Odpornosc na zaklócenia przewodzone, indukowane przez pola czest. radiowej	10 V 0,15...80 MHz zgodnie z EN/IEC 61000-4-6 3 V 0.1...80 MHz zgodnie z specyfikacje dla statków morskich (LR, ABS, DNV, GL) 10 V częstotliwość spotu (2, 3, 4, 6.2, 8.2, 12.6, 16.5, 18.8, 22, 25 MHz) zgodnie z specyfikacje dla statków morskich (LR, ABS, DNV, GL)
Emisja elektromagnetyczna	Emisje przez przewodzenie - poziom testu: 79 dBµV/m QP/66 dBµV/m AV (linie zasilające prądu przemiennego (AC)) w 0,15…0,5 MHz zgodnie z EN/IEC 55011 Emisje przez przewodzenie - poziom testu: 73 dBµV/m QP/60 dBµV/m AV (linie zasilające prądu przemiennego (AC)) w 0,5…300 MHz zgodnie z EN/IEC 55011 Emisje przez przewodzenie - poziom testu: 120...69 dBµV/m QP (linie energetyczne) w 10…150 kHz zgodnie z EN/IEC 55011 Emisje przez przewodzenie - poziom testu: 63 dBµV/m QP (linie energetyczne) w 1,5…30 MHz zgodnie z EN/IEC 55011 Emisje przez promieniowanie - poziom testu: 40 dBµV/m QP klasa A (10 m) w 30…230 MHz zgodnie z EN/IEC 55011 Emisje przez przewodzenie - poziom testu: 79...63 dBµV/m QP (linie energetyczne) w 150…1500 kHz zgodnie z EN/IEC 55011 Emisje przez promieniowanie - poziom testu: 47 dBµV/m QP klasa A (10 m) w 200…1000 MHz zgodnie z EN/IEC 55011
Odporność na krótkie zaniki zasilania	10 ms
Temperatura otoczenia dla pracy	-10…55 °C (instalacja pozioma) -10…35 °C (instalacja pionowa)
Temepratura otoczenia dla przechowywania	-25…70 °C
Wilgotność względna	10…95 %, bez kondensacji (podczas pracy urządzenia) 10…95 %, bez kondensacji (w magazynie)
Stopień ochrony IP	IP20 z osłoną ochronną w miejscu
Stopień zabrudzenia	<= 2
Wysokość pracy (w metrach nad poziomem morza)	0...2000 m
Wysokość przechowywania	0…3000 m
Odporność na wibracje	3.5 mm w 5…8,4 Hz na szyna symetryczna 3.5 mm w 5…8,4 Hz na mocowanie panelu 1 gn w 8,4…150 Hz na szyna symetryczna 1 gn w 8,4…150 Hz na mocowanie panelu
Odporność na wstrząsy	147 m/s² dla 11 ms

Jednostka opakowania

Jednostka miary opakowania 1	PCE
Ilość jednostek w opakowaniu 1	1
Wysokość opakowania 1	10,8 cm

Szerokość opakowania 1	10,0 cm
Długość opakowania 1	12,6 cm
Waga opakowania 1	420,0 g
Jednostka miary opakowania 2	S04
Ilość jednostek w opakowaniu 2	24
Wysokość opakowania 2	30 cm
Szerokość opakowania 2	40 cm
Długość opakowania 2	60 cm
Waga opakowania 2	10,678 kg
Jednostka miary opakowania 3	P12
Ilość jednostek w opakowaniu 3	288
Wysokość opakowania 3	105,0 cm
Szerokość opakowania 3	120,0 cm
Długość opakowania 3	80,0 cm
Waga opakowania 3	140 kg

Oferta zrównoważonego rozwoju

Stan trwałej oferty	Produkt Green Premium
Rozporządzenie REACh	Deklaracja REACh
Europejska dyrektywa RoHS	Zgodność z pro-active (produkt poza zakresem obowiązywania dyrektywy UE RoHS) Europejska deklaracja RoHS
Bez rtęci	Tak
Norma RoHS Chiny	Dyrektywa RoHS Chiny
Informacje na temat zwolnienia z RoHS	Tak
Ujawnienie informacji o wpływie na środowisko	Środowiskowy profil produktu
Kulistość – profil	Informacja o żywotności
WEEE	Produkt należy zutylizować zgodnie z obowiązującymi na terenie Unii Europejskiej przepisami dotyczącymi odpadów i nie może on zostać wyrzucony wraz ze zwykłymi odpadami.
Bez PVC	Tak

Warunki gwarancji

Gwarancja	18 miesięcy

Arkusz danych produktu TM221ME32TK

Dimensions Drawings

Dimensions

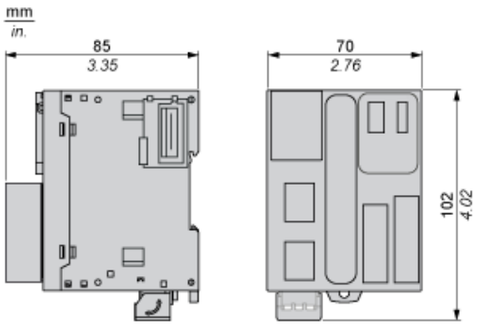

Mounting on a Rail

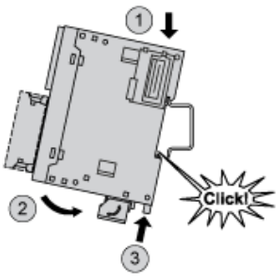

Direct Mounting on a Panel Surface

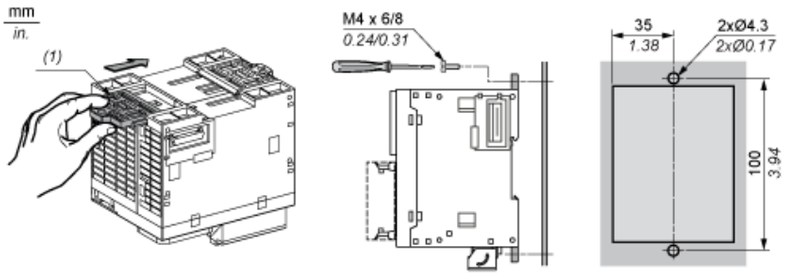

(1) Install a mounting strip

Mounting

Correct Mounting Position

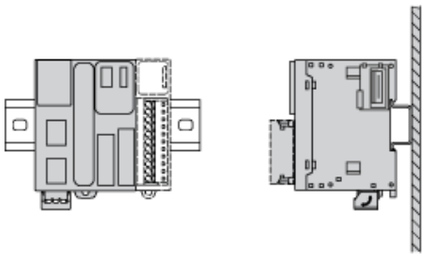

Acceptable Mounting Position

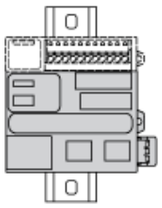

Incorrect Mounting Position

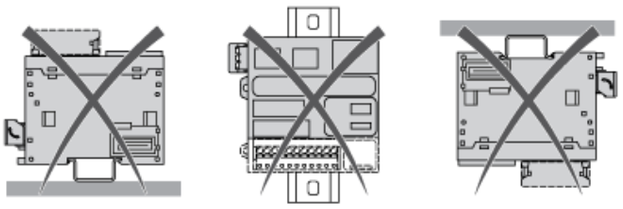

Arkusz danych produktu TM221ME32TK

Mounting and Clearance

Clearance

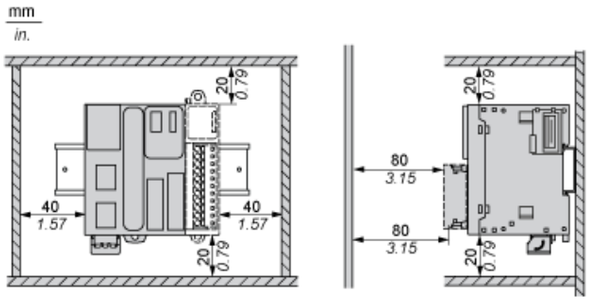

Digital Inputs

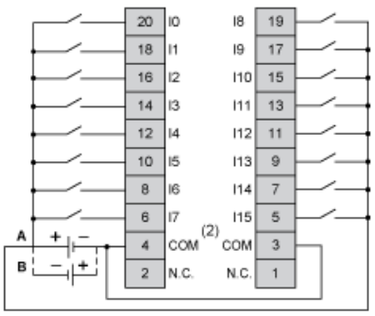

(1) The COM terminals are not connected internally.
A : Sink wiring (positive logic).
B : Source wiring (negative logic).

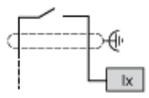

Ix I0, I1, I6, I7

Digital Outputs

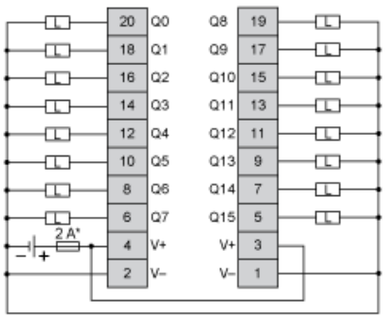

(*) Type T fuse
(1) The V+ terminals are connected internally.

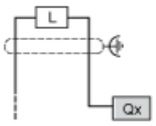

Qx Q0, Q1

Analog Inputs

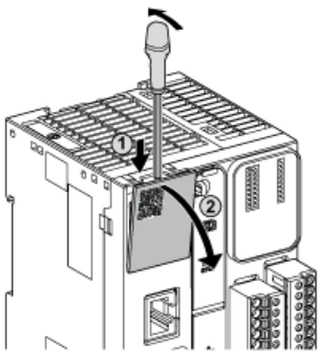

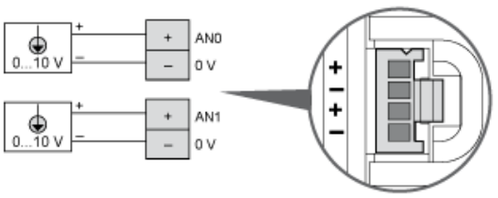

The (-) poles are connected internally.

Pin	Wire Color
AN0 / AN1	Red
0 V	Black

Ethernet Connection

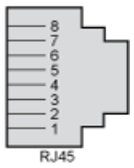

Pin N °	Signal
1	TD+
2	TD-
3	RD+
4	–
5	–
6	RD-
7	–
8	–



USB Mini-B Connection

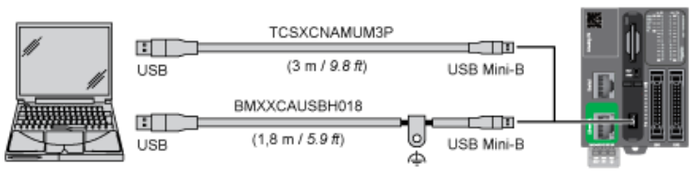

SL1 Connection

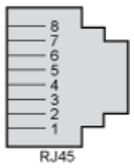

SL1

N °	RS 232	RS 485
1	RxD	N.C.
2	TxD	N.C.
3	RTS	N.C.
4	N.C.	D1
5	N.C.	D0
6	CTS	N.C.
7	N.C.*	5 Vdc
8	Common	Common

N.C.: not connected

* : 5 Vdc delivered by the controller. Do not connect.

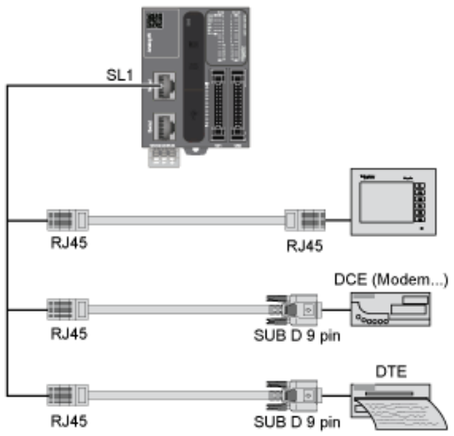

Derating Curves

Embedded Digital Inputs

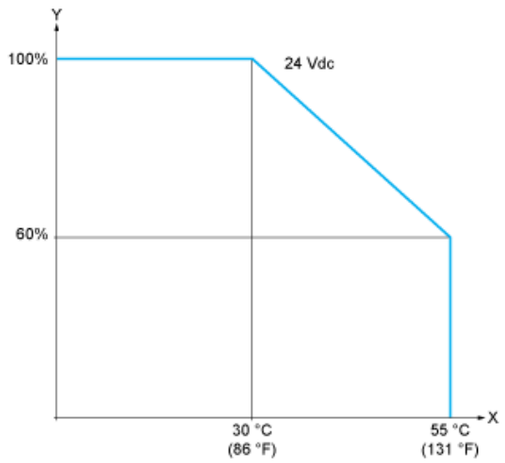

X : Ambient temperature
Y : Input simultaneous ON ratio

Embedded Digital Outputs

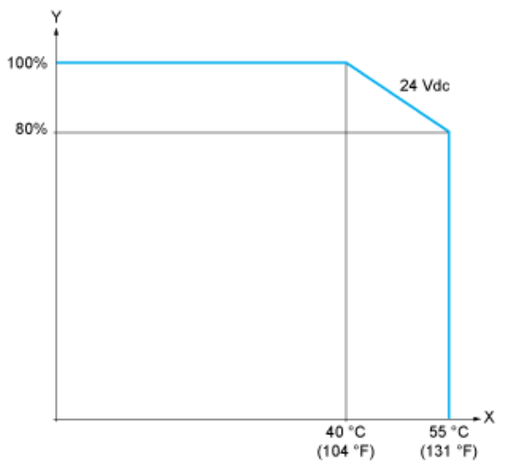

X : Ambient temperature
Y : Output simultaneous ON ratio

Zalecane zamienniki