Arkusz danych produktu

Specyfikacje



Akcesoria VW3A Filtr EMC 3 fazowe 380/500VAC 50/60Hz 15A IP20

VW3A4422

Parametry podstawowe

Gama produktów	Altivar Lexium
Typ produktu lub komponentu	Filtr wejściowy EMC
Zgodność gamy	Altivar 32 Altivar Machine ATV340 Lexium 32 Altivar Machine ATV320 Lexium 28 Lexium 52
Zgodność produktu	LXM28A ATV32, 380...500 V, 0,37...1,5 kW LXM32, trójfazowy, prąd 1.2...8.7 A Przemiennik częstotliwości ATV320...B w 0,37 kW, 380...500 V, trzy fazy Przemiennik częstotliwości ATV320...B w 0,55 kW, 380...500 V, trzy fazy Przemiennik częstotliwości ATV320...B w 0,75 kW, 380...500 V, trzy fazy Przemiennik częstotliwości ATV320...B w 1,1 kW, 380...500 V, trzy fazy Przemiennik częstotliwości ATV320...B w 1,5 kW, 380...500 V, trzy fazy Przemiennik częstotliwości ATV320...B w 2,2 kW, 380...500 V, trzy fazy Przemiennik częstotliwości ATV320...B w 3 kW, 380...500 V, trzy fazy Przemiennik częstotliwości ATV320...B w 4 kW, 380...500 V, trzy fazy Przemiennik częstotliwości ATV340 w 0,75 kW, 380...480 V Przemiennik częstotliwości ATV340 w 1,5 kW, 380...480 V
Zastosowanie produktu	Filtr wejściowy zakłóceń radiowych
Miejsce montażu	Z boku napędu o zmiennej prędkości
Ilość faz w sieci	Trzy fazy

Parametry uzupełniające

Maximum cable distance between devices	20 m zgodnie z IEC 61800-3 kategoria C1 50 m zgodnie z IEC 61800-3 kategoria C2 100 m zgodnie z IEC 61800-3 kategoria C3
Prąd znamionowy [In]	15 A
Straty cieplne	9,9 W
Napięcie znamionowe sieci	380…500 V
Tolerancja	- 15...10 %
Masa produktu	0,9 kg
Kompatybilność filtru zakłóceń elektromagnetycznych	Typ 022

Jednostka opakowania

Jednostka miary opakowania 1	PCE
Ilość jednostek w opakowaniu 1	1

Wyłączenie odpowiedzialności: Niniejsza dokumentacja nie pełni funkcji zastępczej i nie powinna być wykorzystywana do określenia niezawodności lub przydatności opisanych w niej produktów do konkretnych zastosowań użytkownika

Wysokość opakowania 1	5,200 cm
Szerokość opakowania 1	15,800 cm
Długość opakowania 1	23,200 cm
Waga opakowania 1	936,000 g
Jednostka miary opakowania 2	P06
Ilość jednostek w opakowaniu 2	80
Wysokość opakowania 2	75,000 cm
Szerokość opakowania 2	60,000 cm
Długość opakowania 2	80,000 cm
Waga opakowania 2	87,400 kg

Oferta zrównoważonego rozwoju

Rozporządzenie REACh	Deklaracja REACh
Bez SVHC REACh	Tak
Europejska dyrektywa RoHS	Zgodność z pro-active (produkt poza zakresem obowiązywania dyrektywy UE RoHS) Europejska deklaracja RoHS
Bez toksycznych metali ciężkich	Tak
Bez rtęci	Tak
Norma RoHS Chiny	Dyrektywa RoHS Chiny
Informacje na temat zwolnienia z RoHS	Tak

Warunki gwarancji

Gwarancja	18 miesięcy

Arkusz danych produktu VW3A4422

Dimensions Drawings

Additional EMC Input Filters

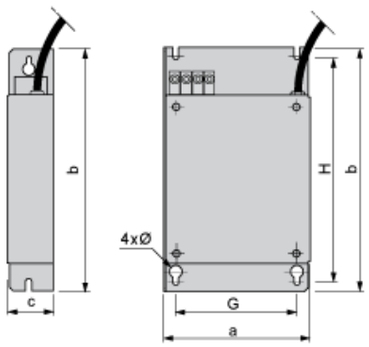

Dimensions in mm

a	b	c	G	H	Ø
107	195	42	85	180	4.5

Dimensions in in.

a	b	c	G	H	Ø
4.21	7.68	1.65	3.35	7.09	0.18

Arkusz danych produktu VW3A4422

Mounting and Clearance

Mounting Recommendations

Mounting the Filter on the Side of the Drive

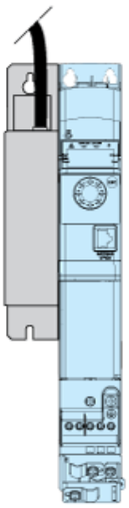

Arkusz danych produktu VW3A4422

Connections and Schema

Recommended Schema

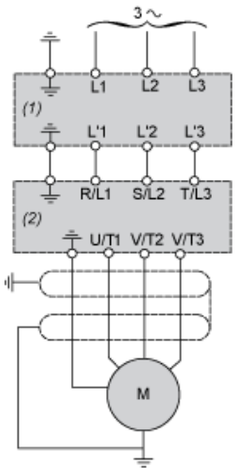

(1) Filter
(2) Drive

Zalecane zamienniki