ACI Partner

» *Bednarki i druty ocynkowane*

» *Systemy odgromowe*



www.ACI-Partner.pl

Katalog produktów

O firmie

Firma ACI Partner z siedzibą w Świdnicy jest dystrybutorem bednarek ocynkowanych, drutów ocynkowanych i systemów odgromowych.

Dzięki zdobytemu doświadczeniu w branży elektro-energetycznej należymy do czołowych dostawców na rynku krajowym, a do grona naszych kontrahentów należą największe firmy w branży.

Oferta ACI Partner skierowana jest do hurtowni elektro-energetycznych i firm wykonawczych.

Posiadamy szeroki zakres bednarek i drutów odgromowych. Oferujemy również złącza, uchwyty, uziomy, maszty i iglice dostępne z pokryciem ocynkowanym jak i miedziane.

Oferowane towary znajdują się na stanach magazynowych w Świdnicy. Towar dostarczamy za pośrednictwem firmy spedycyjnej lub własnym transportem.

Naszym kontrahentom oferujemy również doradztwo techniczne i fachowy serwis.
Oferujemy również wykonanie nietypowych zleceń według indywidualnych wymagań kontrahenta.

Zapraszamy do współpracy.

Kontakt

ACI Partner
ul. Witosa 11a
58-100 Świdnica

tel/fax 74 857 51 07
tel.kom + 48 601 302 881

info@aci-partner.pl

www.aci-partner.pl

NIP 884-178-56-99

Spis treści

Bednarki i druty	Strona 4-5
Złącza	Strona 6-11
Uchwyty	Strona 12-19
Wsporniki odgromowe	Strona 20-23
Uziomy	Strona 24-26
Iglice i maszty	Strona 27-33
Inne	Strona 34-35

Istnieje możliwość malowania proszkowego naszych wyrobów:

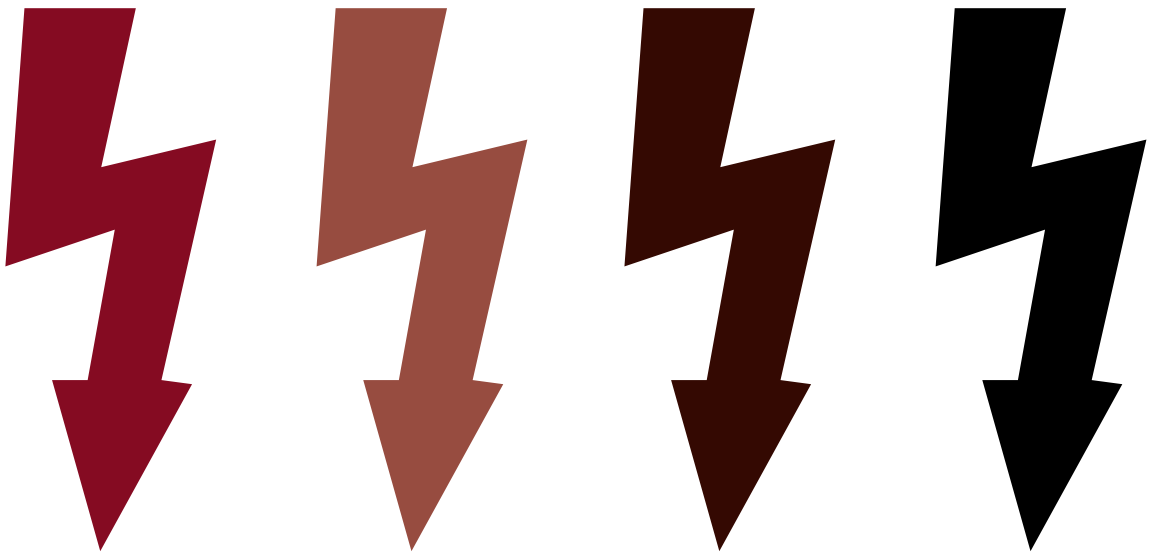

RAL 3005 RAL 8004 RAL 8016 RAL 9005

Powyższe kolory mogą różnić się od wzoru z przyczyn technicznych. Na zamówienie dostępne są także inne kolory.

Bednarka ocynkowana

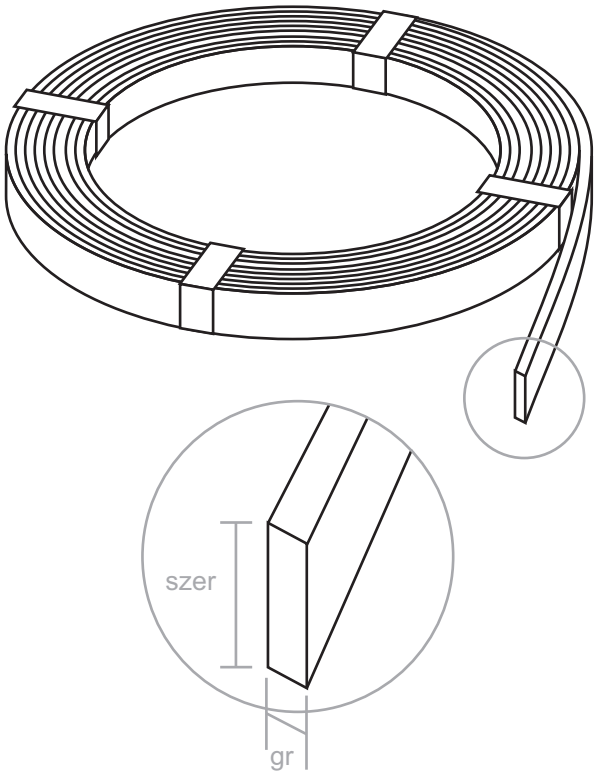

Nr katalogowy	Szerokość x grubość (mm)
1.01	20x2
1.02	20x3
1.03	20x4
1.04	20x5
1.05	25x2
1.06	25x3
1.07	25x4
1.08	25x5
1.09	30x2
1.10	30x3
1.11	30x4
1.12	30x5
1.13	40x2
1.14	40x3
1.15	40x4
1.16	40x5
1.17	50x2
1.18	50x3
1.19	50x4
1.20	50x5

	Grubość (mm)			
Szerokość (mm)	2 mm	3 mm	4mm	5 mm
	Masa (kg/mb)			
20	0,320	0,480	0,640	0,800
25	0,400	0,600	0,800	1,000
30	0,480	0,721	0,961	1,200
40	0,640	0,961	1,285	1,601
50	0,800	1,200	1,601	1,999

Drut odgromowy ocynkowany

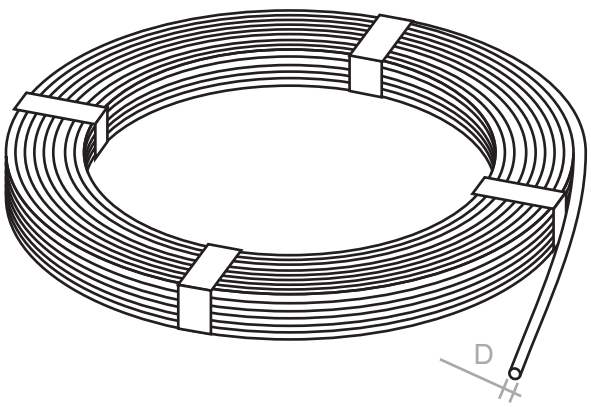

Nr katalogowy	Średnica (mm)	Masa (kg/mb)
1.25	6	0,220
1.26	7	0,302
1.27	8	0,392
1.28	10	0,500

Płaskownik miedziany

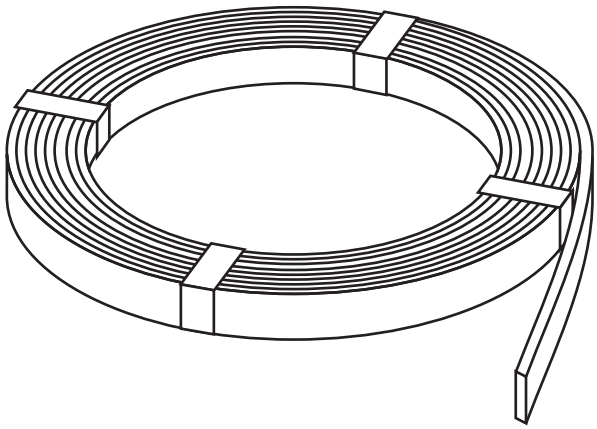

Nr katalogowy
1.22

Drut odgromowy miedziany

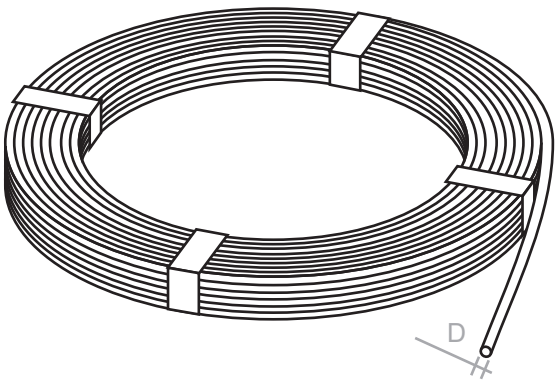

Nr katalogowy	Średnica (mm)	Masa (kg/mb)
1.30	6	0,253
1.31	7	0,344
1.32	8	0,449

Dostępne są także inne średnice linek

Linka stalowa ocynkowana

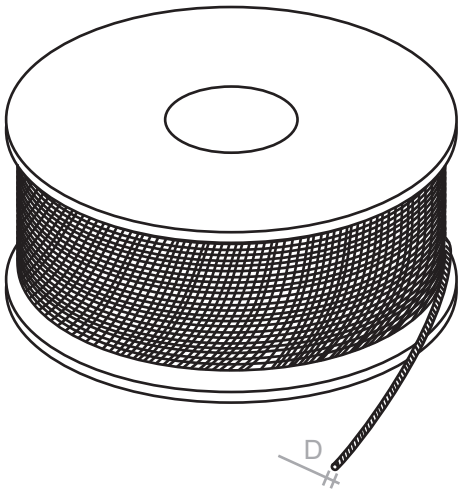

Nr katalogowy	Średnica (mm)
1.35	8

Złącze krzyżowe jednośrubowe

Służy do krzyżowego lub wzdłużnego łączenia drutów oraz do mocowania drutu do opierzeń lub elementów blaszanych.

Nr katalogowy	a (mm)	Śruba	Materiał
3.01	40	1xM8/25	Stal ocynk.
5.20	40	1xM8/25	Mosiądz

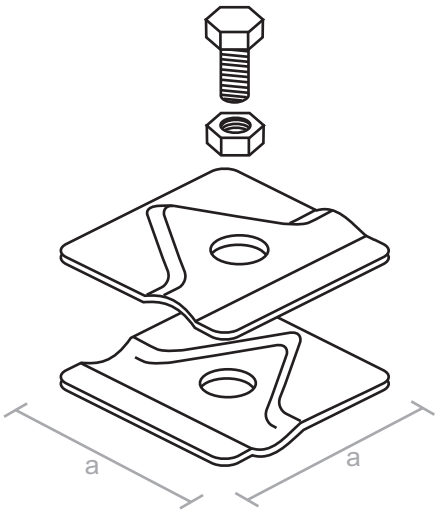

Złącze krzyżowe 25

Służy do krzyżowego łączenia drutu odgromowego z drutem, drutu z bednarką lub bednarki z bednarką. Szerokość bednarki do 25 mm.

Nr katalogowy	a (mm)	Śruba	Materiał
3.02	55	4xM8/20	Stal ocynk.
5.21	55	4xM8/20	Miedź

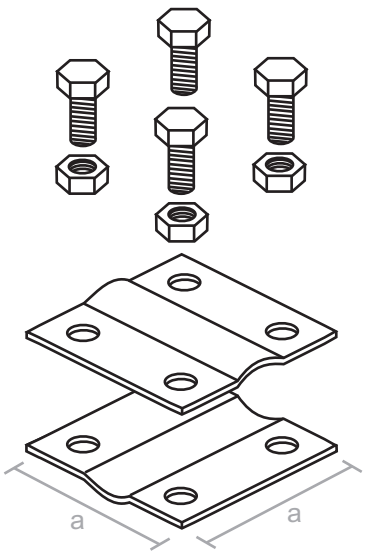

Złącze krzyżowe 30

Służy do krzyżowego łączenia drutu odgromowego z drutem, drutu z bednarką lub bednarki z bednarką. Szerokość bednarki do 30 mm.

Nr katalogowy	a (mm)	Śruba	Materiał
3.03	60	4xM8/25	Stal ocynk.
5.22	60	4xM8/25	Miedź

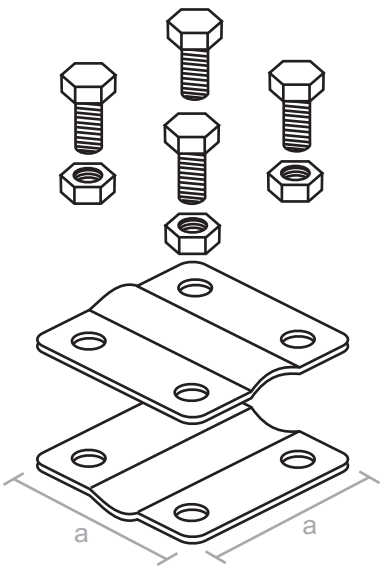

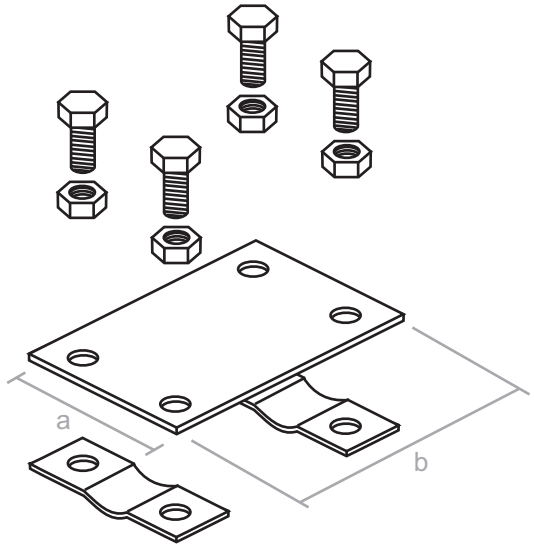

Złącze kontrolne 25

Służy do łączenia drutu z bednarką. Szerokość bednarki do 25 mm.

Nr kat.	a (mm)	b (mm)	Śruba	Materiał
3.04	55	70	4xM8/20	Stal ocynk.
5.23	55	70	4xM8/20	Miedź

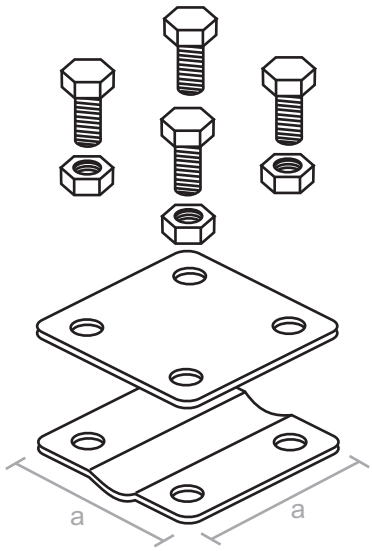

Złącze kontrolne 30

Służy do łączenia drutu z bednarką. Szerokość bednarki do 30 mm.

Nr katalogowy	a (mm)	Śruba	Materiał
3.05	60	4xM8/25	Stal ocynk.
5.25	60	4xM8/25	Miedź

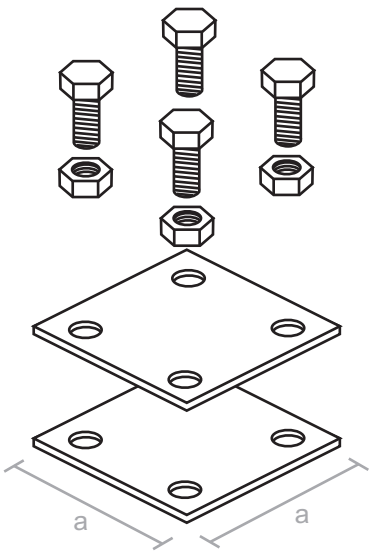

Złącze kontrolne 40

Służy do łączenia bednarki z bednarką. Szerokość bednarki do 40 mm.

Nr katalogowy	a (mm)	Śruba	Materiał
3.06	70	4xM8/25	Stal ocynk.
5.26	70	4xM8/25	Miedź

www.ACI-Partner.pl

Złącze kontrolne 50

Służy do łączenia bednarki z bednarką. Szerokość bednarki do 50 mm.

Nr katalogowy	a (mm)	Śruba	Materiał
3.07	80	4xM8/25	Stal ocynk.
5.27	80	4xM8/25	Miedź

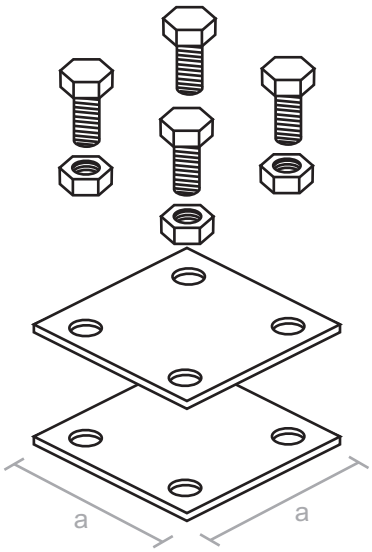

Złącze kontrolne do uziomu

Służy do łączenia drutu lub bednarki z uziomem.

Nr katalogowy	a (mm)	Śruba	Materiał
3.08	55	4xM8/30	Stal ocynk.
5.24	55	4xM8/30	Mosiądz

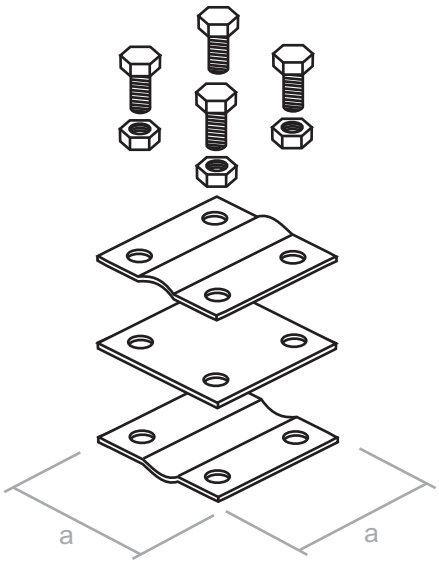

Złącze rynnowe

Służy do prowadzenia drutu odgromowego po rynnie.

Nr kat.	Śruba	Materiał
3.09	2xM8/20, 1xM8/25	Stal ocynk.
5.28	2xM8/20, 1xM8/25	Miedź

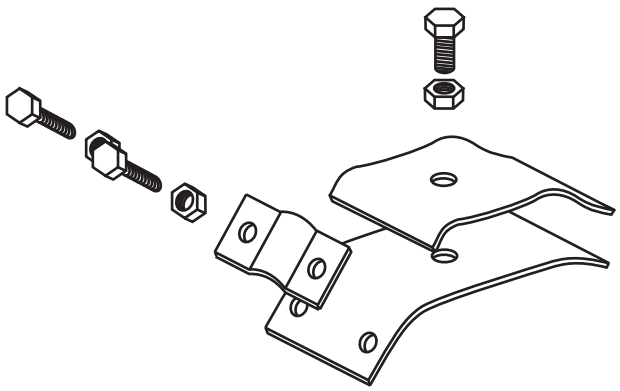

Złącze rynnowe dwuśrubowe

Służy do prowadzenia drutu odgromowego po rynnie lub do prowadzenia drutu wzdłuż powierzchni rynny.

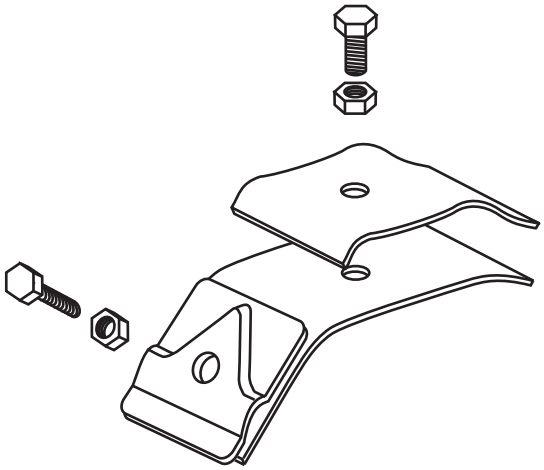

Nr kat.	Śruba	Materiał
3.10	1xM8/20, 1xM8/25	Stal ocynkowana
5.29	1xM8/20, 1xM8/25	Miedź

Złącze uniwersalne D/D

Służy do łączenia drutu z drutem, drutu z bednarką lub bednarki z bednarką do szerokości 40 mm.

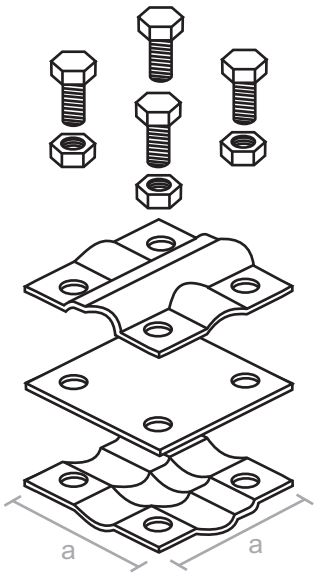

Nr katalogowy	a (mm)	Śruba	Materiał
3.11	70	4xM10/30	Stal ocynk.
5.30	70	4xM10/30	Mosiądz

Złącze uniwersalne ¾”

Służy do łączenia uziomu z drutem lub bednarką do szerokości 40 mm.

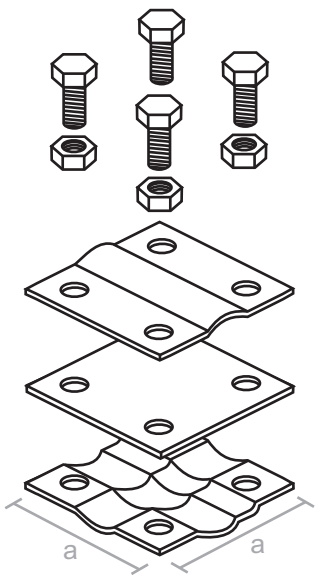

Nr katalogowy	a (mm)	Śruba	Materiał
3.12	70	4xM10/30	Stal ocynk.
5.31	70	4xM10/30	Mosiądz

www.ACI-Partner.pl

Złącze mostkowe

Służy do połączenia wzdłużnego drutu z drutem

Nr katalogowy	a (mm)	Śruba	Materiał
3.13	55	2xM8/20	Stal ocynk.
5.32	55	2xM8/20	Miedź

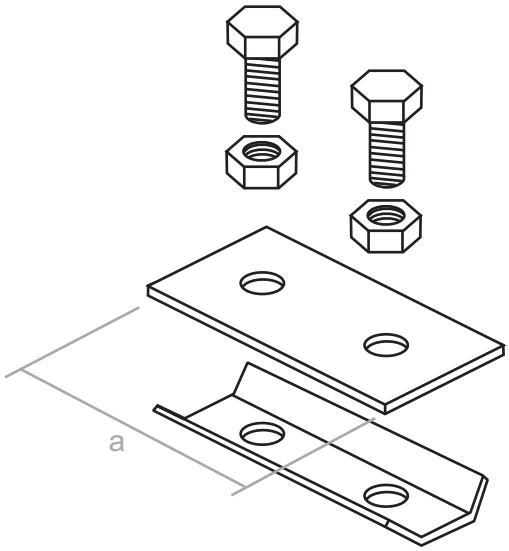

Złącze mostkowe podwójne

Służy do połączenia wzdłużnego drutu z drutem. Istnieje możliwość połączenia od dwóch do czterech drutów.

Nr katalogowy	a (mm)	Śruba	Materiał
3.14	55	2xM8/25	Stal ocynk.
5.33	55	2xM8/25	Miedź

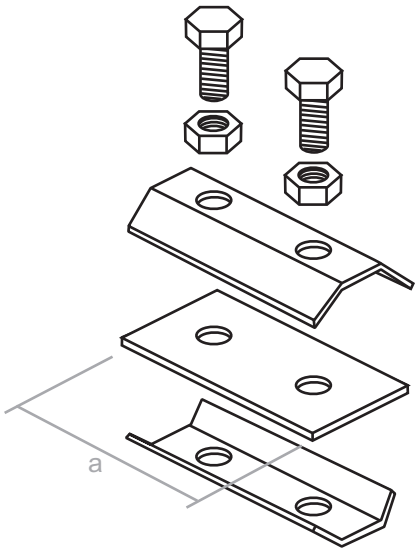

Zacisk do lin „10”

Służy do wykonywania pętli na linach i drutach.

Nr katalogowy	Materiał
3.15	Stal ocynkowana

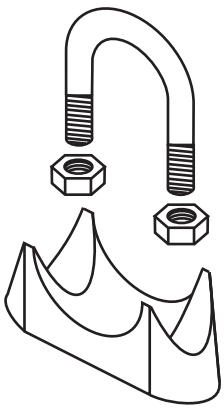

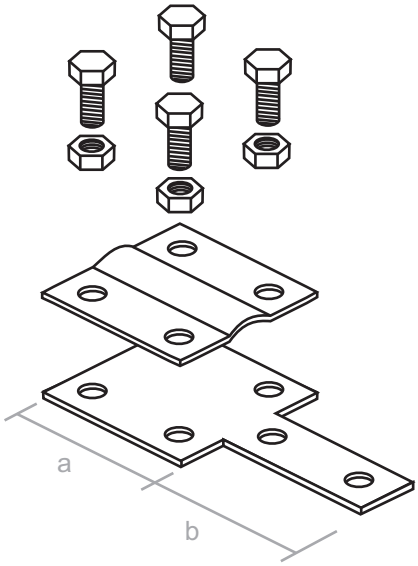

Złącze kontrolne przykręcane

Służy do łączenia drutu z bednarką oraz bednarki z bednarką.

Nr kat.	a(mm)	b(mm)	Śruba	Materiał
3.16	55	55	4xM8/20	Stal ocynk.
5.35	55	55	4XM8/20	Miedź

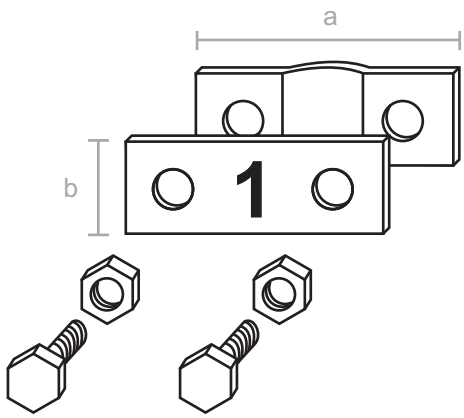

Oznacznik

Służy do numeracji zwodów pionowych.

Nr kat.	a(mm)	b(mm)	Śruba	Materiał
3.17	55	25	2xM8/20	Aluminium

www.ACI-Partner.pl

Uchwyt papowy

Służy do mocowania lub prowadzenia zwodów oraz przewodów odprowadzających, które bezpośrednio przyjmują wyładowanie atmosferyczne. Uchwyty te mogą być instalowane na dachu płaskim lub spadzistym, ścianie lub kominie. Mocuje się je do podłoża betonowego poprzez przybijanie, przykręcanie lub przyklejanie.

Nr katalogowy	L (mm)	H (mm)	Materiał
2.01	70	110	Stal ocynkowana
5.01	70	110	Miedź

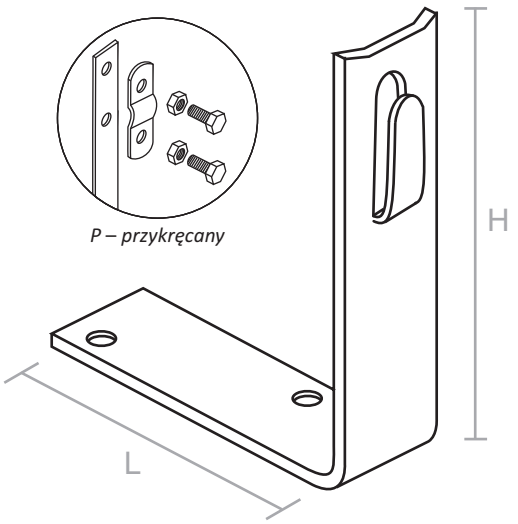

Uchwyt papowy skręcony

Służy do mocowania lub prowadzenia zwodów oraz przewodów odprowadzających, które bezpośrednio przyjmują wyładowanie atmosferyczne. Uchwyty te mogą być instalowane na dachu płaskim lub spadzistym, ścianie lub kominie. Mocuje się je do podłoża betonowego poprzez przybijanie, przykręcanie lub przyklejanie.

Nr katalogowy	L (mm)	H (mm)	Materiał
2.02	70	110	Stal ocynkowana
5.02	70	110	Miedź

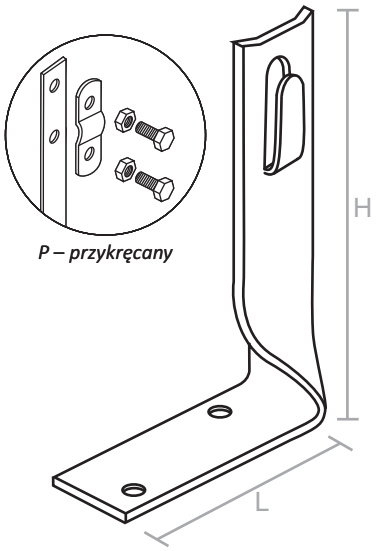

Uchwyt pod dachówkę

Służy do prowadzenia drutu odgromowego na dachach płaskich lub krytych dachówką.

Nr katalogowy	L (mm)	H (mm)	Materiał
2.03	330	110	Stal ocynkowana
5.03	330	110	Miedź

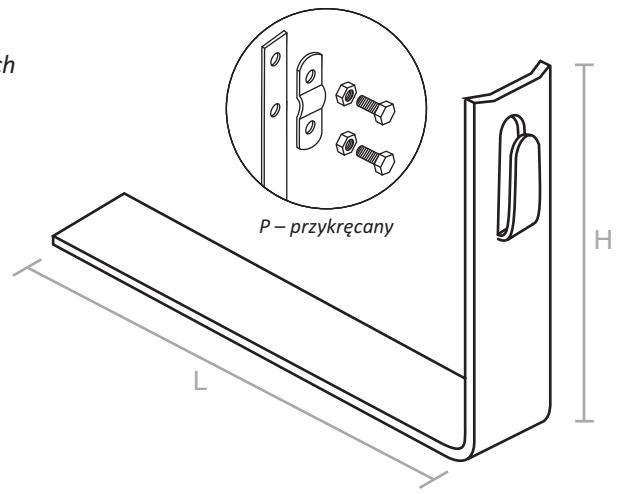

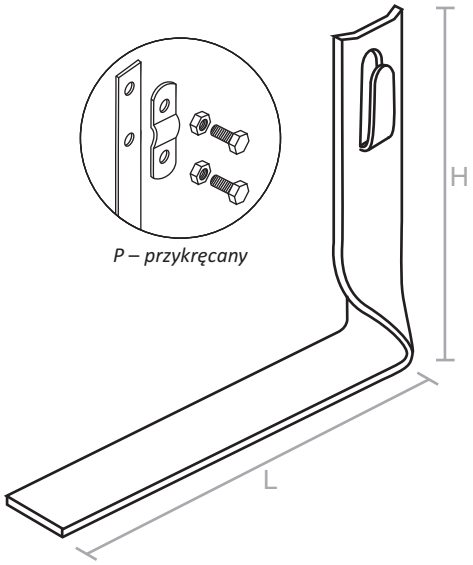

Uchwyt pod dachówkę skręcony

Służy do prowadzenia drutu odgromowego na dachach płaskich lub krytych dachówką.

Nr katalogowy	L (mm)	H (mm)	Materiał
2.04	330	110	Stal ocynkowana
5.04	330	110	Miedź

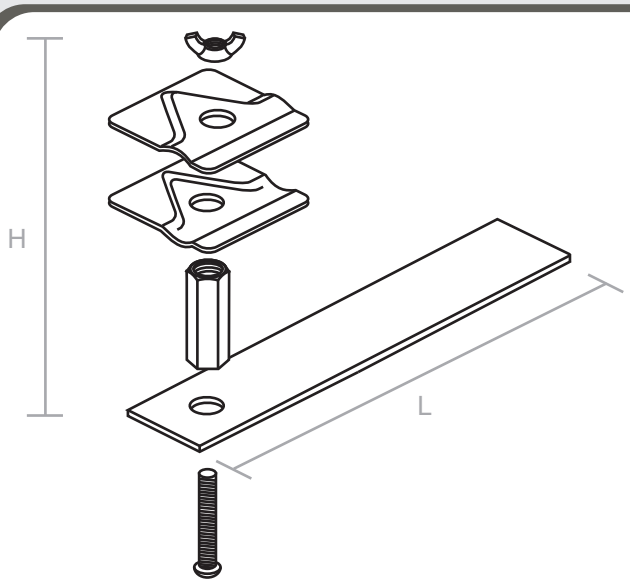

Uchwyt pod dachówkę krzyżowy

Służy do prowadzenia drutu odgromowego na dachach płaskich lub krytych dachówką.

Nr katalogowy	L (mm)	H (mm)	Materiał
2.03.01	150	30	Stal ocynkowana
5.03.01	150	30	Miedź

Wykonujemy także uchwyty pod dachówkę według wzoru, na indywidualne zamówienie klienta (ze stali ocynkowanej oraz z miedzi).

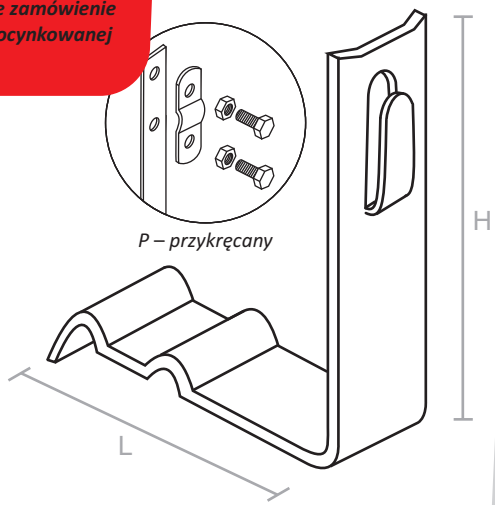

Uchwyt pod dachówkę Roben

Służy do prowadzenia drutu odgromowego na dachach płaskich lub krytych dachówką.

Nr katalogowy	L (mm)	H (mm)	Materiał
2.05	150	110	Stal ocynkowana
5.05	150	110	Miedź

Uchwyt pod dachówkę Roben skręcony

Służy do prowadzenia drutu odgromowego na dachach płaskich lub krytych dachówką.

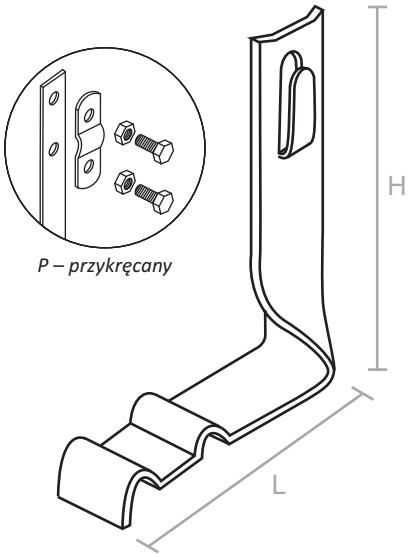

P – przykręcany

Nr katalogowy	L (mm)	H (mm)	Materiał
2.05.02	150	110	Stal ocynkowana
5.05.02	150	110	Miedź

Uchwyt pod dachówkę Roben krzyżowy

Służy do prowadzenia drutu odgromowego na dachach krytych dachówką Roben.

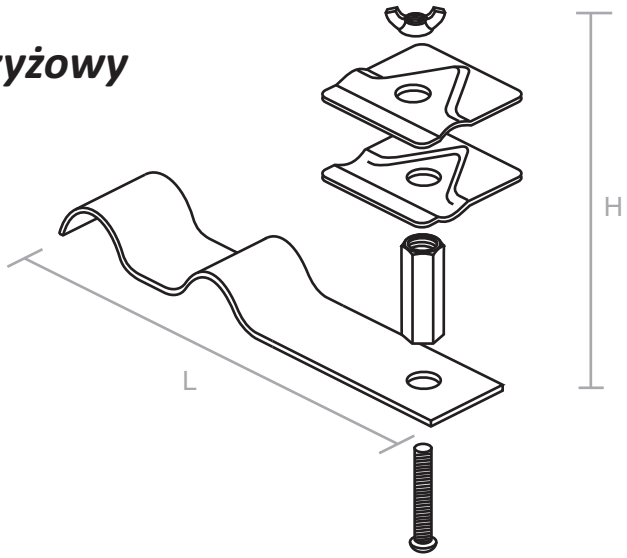

Nr katalogowy	L (mm)	H (mm)	Materiał
2.05.01	150	30	Stal ocynkowana
5.05.01	150	30	Miedź

Uchwyt kotwiony

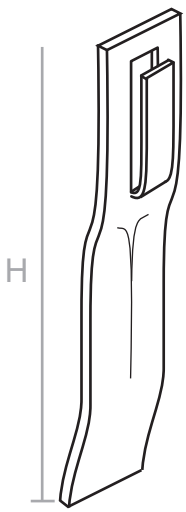

Nr katalogowy	H (mm)	Materiał
2.07	110	Stal ocynkowana
5.07	110	Miedź

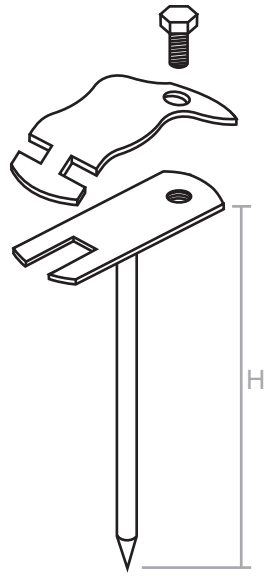

Uchwyt wbijany

Służy do prowadzenia drutu odgromowego lub bednarki (do szerokości 30 mm) na ścianach obiektów. Mocowany do podłoża poprzez wbijanie. Możliwość mocowania na ścianach z grubą warstwą ocieplającą.

Nr katalogowy	H (mm)	Śruba	Materiał
2.08	140	1xM6/20	Stal ocynk.
2.10	210	1xM6/20	Stal ocynk.
2.12	280	1xM6/20	Stal ocynk.
5.08	140	1xM6/20	Miedź
5.09	210	1xM6/20	Miedź

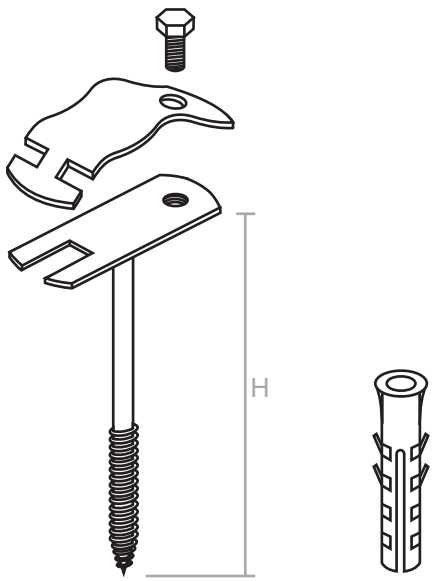

Uchwyt wkręcany (z kołkiem)

Służy do prowadzenia drutu odgromowego lub bednarki (do szerokości 30 mm) na ścianach obiektów. Mocowany do podłoża za pomocą kołka rozporowego.

Nr katalogowy	H (mm)	Śruba	Materiał
2.08.01	80	1xM6/20	Stal ocynk.
2.09	140	1xM6/20	Stal ocynk.
2.11	210	1xM6/20	Stal ocynk.
2.13	280	1xM6/20	Stal ocynk.

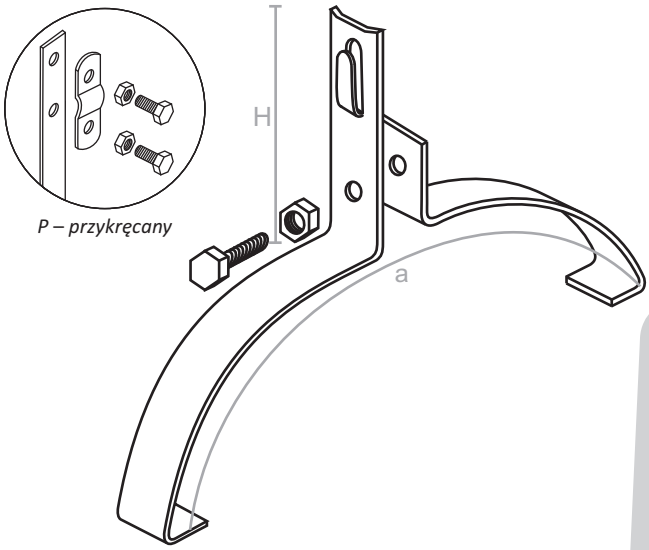

Uchwyt gąsiorowy

Służy do prowadzenia drutu odgromowego na szczytach dachów krytych dachówką lub blachodachówką. Mocowany do gąsiora poprzez skręcanie.

Nr kat.	a (mm)	H (mm)	Śruba	Materiał
2.14	300	80	1xM6/20	Stal ocynk.
5.10	300	80	1xM6/20	Miedź

www.ACI-Partner.pl

Uchwyt gąsiorowy Roben

Służy do prowadzenia drutu odgromowego na szczytach dachów krytych dachówką Roben. Mocowany do gąsiora poprzez skręcanie.

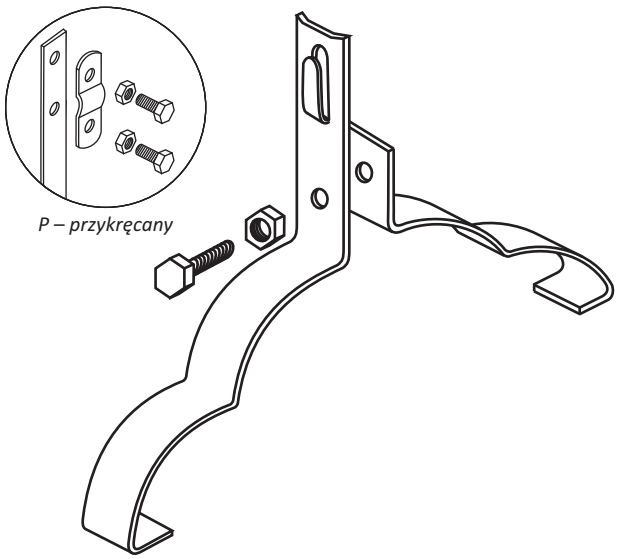

Nr katalogowy	Śruba	Materiał
2.15	1xM6/20	Stal ocynkowana
5.11	1xM6/20	Miedź

Uchwyt gąsiorowy uniwersalny

Służy do prowadzenia drutu odgromowego na szczytach dachów pokrytych dachówką lub blachodachówką. Mocowany do gąsiora poprzez skręcanie. Istnieje możliwość regulacji w zależności od wielkości gąsiora.

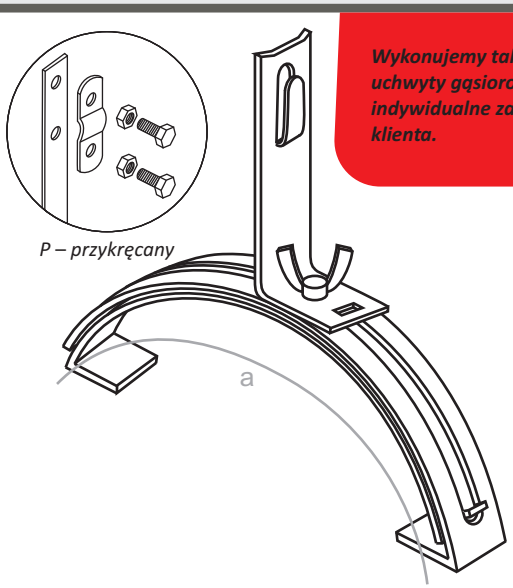

Wykonujemy także nietypowe uchwyty gąsiorowe na indywidualne zamówienie klienta.

Nr katalogowy	a (mm)	Śruba	Materiał
2.16	260-400	1xM6/20	Stal ocynk.
5.12	260-400	1xM6/20	Miedź

Uchwyt gąsiorowy uniwersalny krzyżowy

Służy do prowadzenia drutu odgromowego na szczytach dachów pokrytych dachówką lub blachodachówką. Mocowany do gąsiora poprzez skręcanie. Istnieje możliwość regulacji w zależności od wielkości gąsiora.

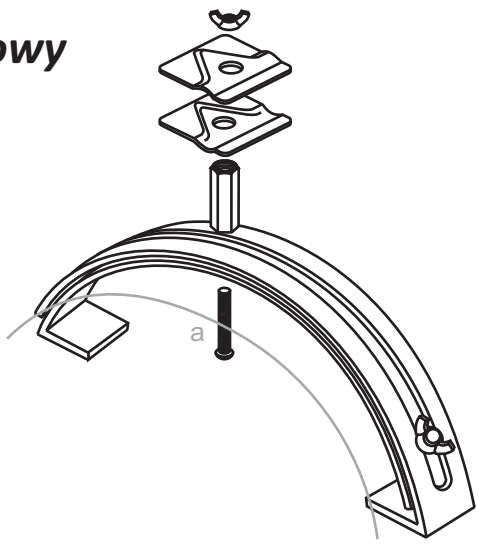

Nr kat.	a (mm)	Śruba	Materiał
2.16.01	260-400	1xM6/16; 1xM6/50	Stal ocynk.
5.12.01	260-400	1xM6/16; 1xM6/50	Miedź

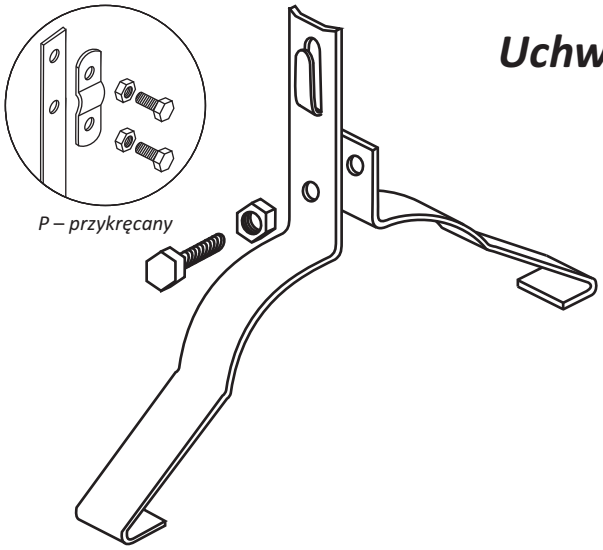

Uchwyt gąsiorowy do blachodachówki

Służy do prowadzenia drutu odgromowego na szczytach dachów pokrytych blachodachówką.

Nr kat.	Śruba	Materiał
2.17.01	1xM6/20	Stal ocynkowana

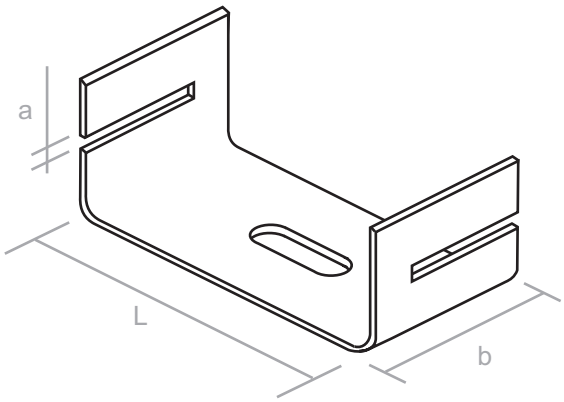

Uchwyt do bednarki typ U

Służy do prowadzenia i mocowania bednarki na ścianach budynków. Grubość bednarki do 4 lub 6 mm.

Nr kat.	a(mm)	b(mm)	L(mm)	Materiał
2.18	4	40	70	Stal ocynkowana
2.18.01	6	40	70	Stal ocynkowana
5.14	4	40	70	Miedź
5.14.01	6	40	70	Miedź

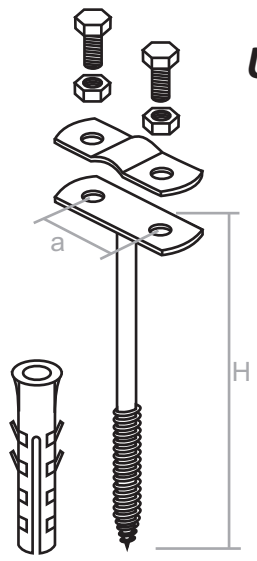

Uchwyt do bednarki wkręcany (z kołkiem)

Służy do prowadzenia i mocowania bednarki na ścianach budynków. Szerokość bednarki do 50 mm, grubość dowolna.

Nr katalogowy	a (mm)	H (mm)	Śruba	Materiał
2.19.01	25	80	2xM6/20	Stal ocynk.
2.19.02	25	140	2xM6/20	Stal ocynk.
2.19.03	25	210	2xM6/20	Stal ocynk.
2.19.04	25	280	2xM6/20	Stal ocynk.
2.19.05	50	80	2xM6/20	Stal ocynk.
2.19.06	50	140	2xM6/20	Stal ocynk.
2.19.07	50	210	2xM6/20	Stal ocynk.
2.19.08	50	280	2xM6/20	Stal ocynk.

Obejma na rynnę

Służy do mocowania drutu odgromowego do rynien spustowych.

Wymiary w zależności od wymagań klienta.

Nr katalogowy	Materiał
2.20	Stal ocynkowana
5.15	Miedź

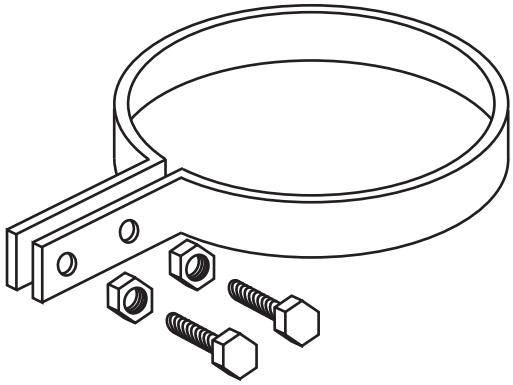

Śruba rzymska

Służy do naciągania lin lub drutów odgromowych poprzez przymocowanie drutu do odpowiedniego wspornika.

Nr katalogowy	Wymiary (mm)	Materiał
2.21	M10/120	Stal ocynk.

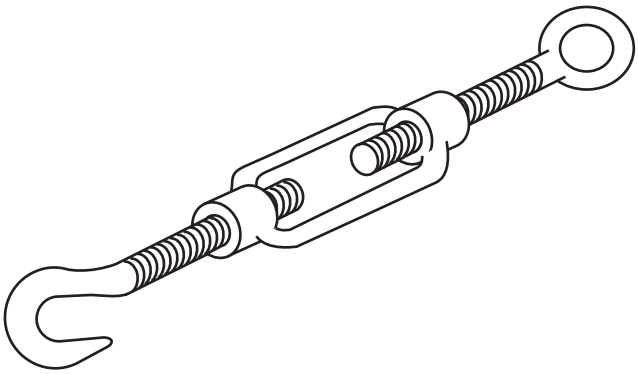

Uchwyt naciągowy

Służy do naciągania lin lub drutów odgromowych poprzez przymocowanie drutu do odpowiedniego wspornika.

Nr kat.	a (mm)	L (mm)	Śruba	Materiał
2.22	55	250	4xM8/20	Stal ocynk.
5.16	55	250	4xM8/20	Stal miedziowana

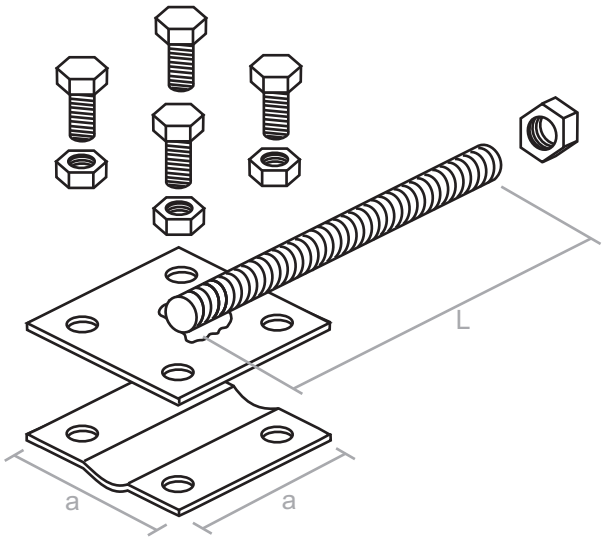

www.ACI-Partner.pl

Rurka do naciągu

Służy do naciągania lin lub drutów odgromowych poprzez przymocowanie rurki do ściany budynku i wykorzystanie uchwytu naciągowego.

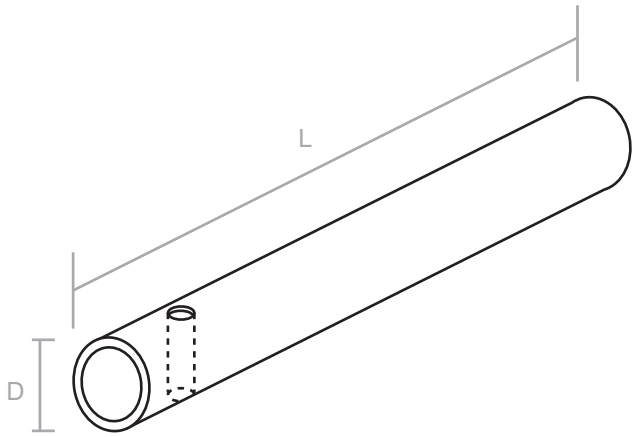

Nr katalogowy	D (mm)	L (mm)	Materiał
2.23	¾”	400	Stal ocynk.
5.17	¾”	400	Stal miedziowana

Wspornik do naciągu

Służy do naciągania lin lub drutów odgromowych poprzez przymocowanie wspornika do ściany budynku i wykorzystanie uchwytu naciągowego.

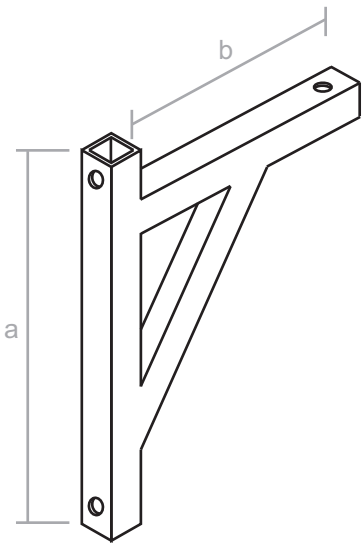

Nr katalogowy	a (mm)	b (mm)	Materiał
2.24	250	250	Stal ocynk.
5.18	250	250	Stal miedziowana

Pręt do naciągu

Służy do naciągania lin lub drutów odgromowych poprzez przymocowanie pręta do ściany budynku i wykorzystanie uchwytu naciągowego.

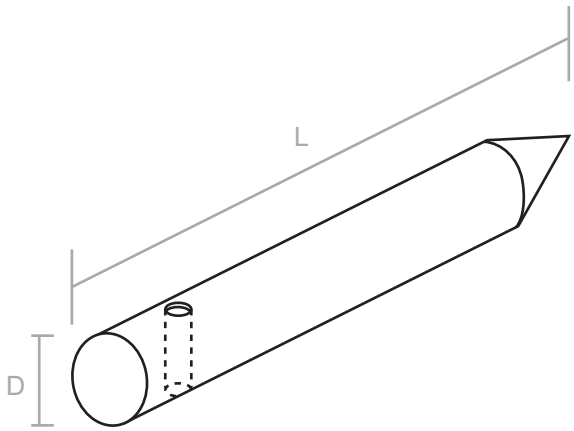

Nr katalogowy	D (mm)	L (mm)	Materiał
2.25	20	400	Stal ocynk.
5.19	20	400	Stal miedziowana

Wspornik betonowy

Służy do prowadzenia drutu odgromowego na dachach płaskich. Mocowany do podłoża poprzez klejenie.

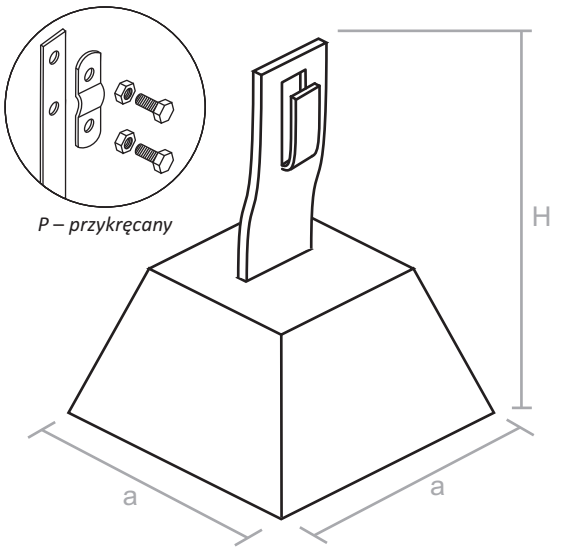

Nr kat.	H (mm)	a (mm)	Materiał
4.01	110	100	Beton/stal ocynk.
5.34	110	100	Beton/miedź

Wspornik betonowy na papie

Służy do prowadzenia drutu odgromowego na dachach płaskich. Mocowany do podłoża poprzez klejenie.

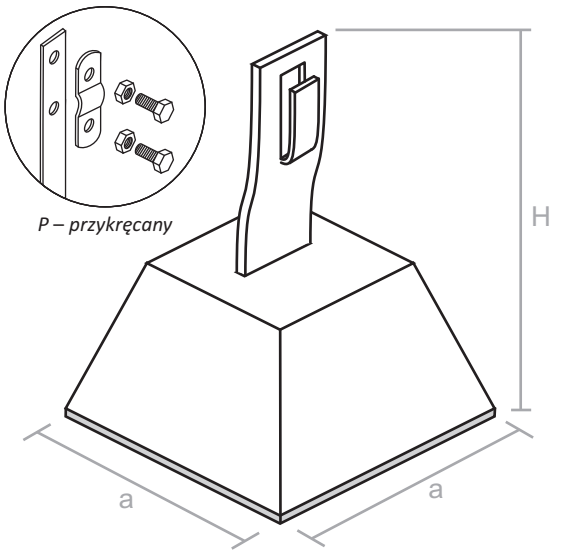

Nr kat.	H (mm)	a (mm)	Materiał
4.02	110	100	Beton/stal ocynk./ papa termozgrzewalna

Wspornik z tworzywa

Służy do prowadzenia drutu na dachach płaskich lub na dachach o niewielkim pochyleniu. Można stosować drut o średnicy 6-8 mm. Mocowany do podłoża poprzez klejenie.

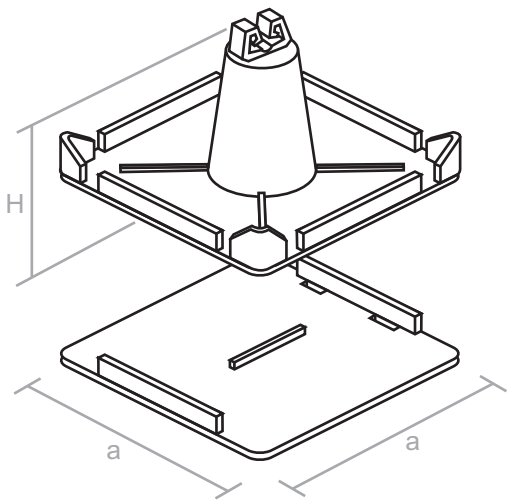

Nr katalogowy	a (mm)	H (mm)	Materiał
4.03	102	70	Tworzywo

Nakładka

Jest dodatkowym elementem do wspornika z tworzywa. Zabezpiecza drut przed wysunięciem.

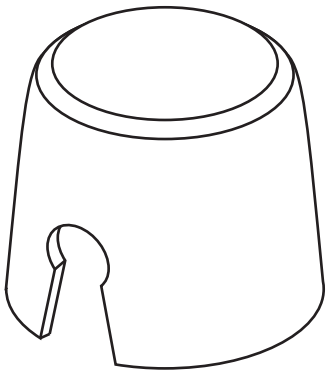

Nr katalogowy	Materiał
4.03.01	Tworzywo

Wspornik betonowy w tworzywie

Służy do prowadzenia drutu odgromowego na dachach płaskich. Można stosować drut o średnicy 6-8 mm. Mocowany do podłoża poprzez klejenie.

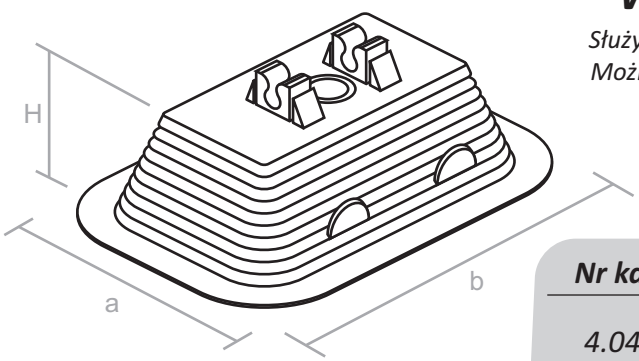

Nr kat.	a (mm)	b (mm)	H (mm)	Materiał	Do drutu
4.04	105	145	60	Beton/ tworzywo	Φ8
4.04.01	105	145	60	Beton/ tworzywo	?6

Wspornik betonowy w tworzywie z papą

Służy do prowadzenia drutu odgromowego na dachach płaskich. Można stosować drut o średnicy 6-8 mm. Mocowany do podłoża poprzez klejenie.

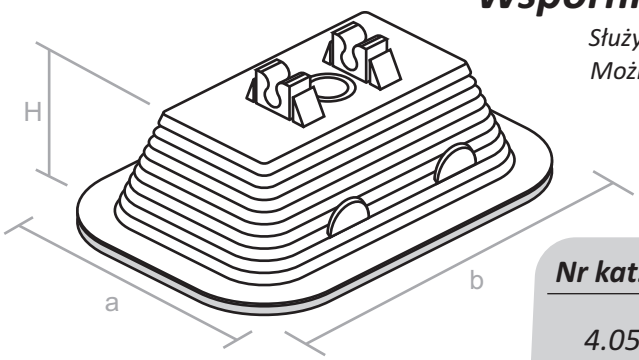

Nr kat.	a (mm)	b (mm)	H (mm)	Materiał	Do drutu
4.05	105	145	60	Beton/tworz./ papa	Φ8
4.05.01	105	145	60	Beton/tworz./ papa	?6

www.ACI-Partner.pl

Wspornik dachowy

Służy do prowadzenie drutu odgromowego na dachach płaskich. Mocowany do podłoża za pomocą wkrętów, gwoździ lub poprzez klejenie.

Nr katalogowy	a (mm)	H (mm)	Materiał
4.06	100	100	Stal ocynk.

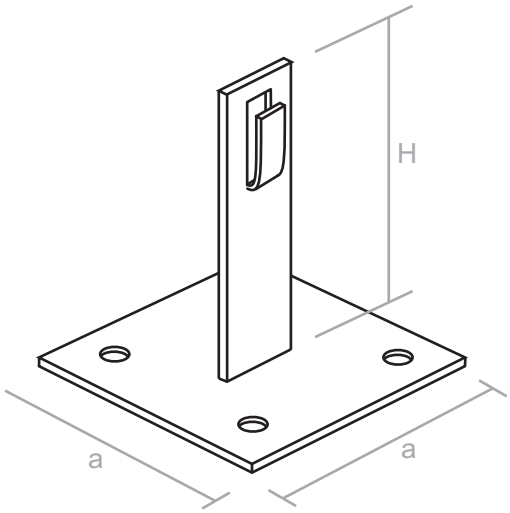

Wspornik dachowy szczytowy

Służy do prowadzenia drutu na szczytach dachów. Mocowany za pomocą wkrętów lub gwoździ.

Nr katalogowy	a (mm)	H (mm)	Materiał
4.07	100	100	Stal ocynk.

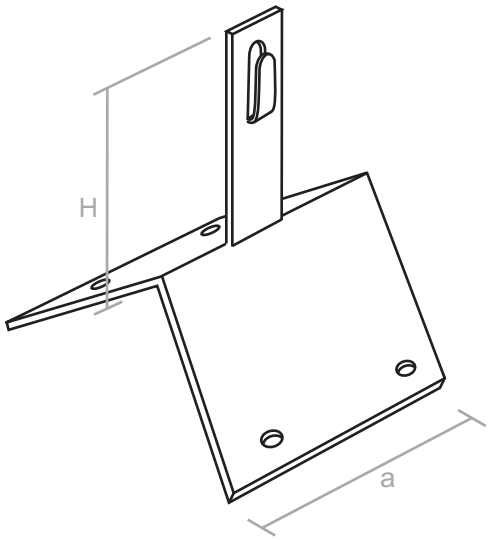

Wspornik dachowy falisty

Służy do prowadzenia drutu odgromowego na dachach krytych blachą falistą. Mocowany do podłoża za pomocą wkrętów.

Nr kat.	a (mm)	b (mm)	H (mm)	Materiał
4.08	100	80	130	Stal ocynk.

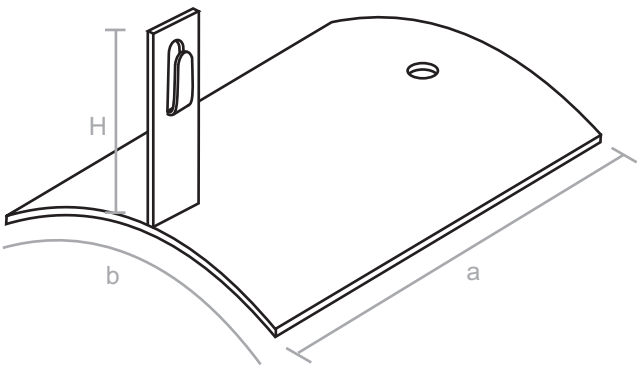

Wspornik dachowy szczytowy falisty

Służy do prowadzenia drutu odgromowego na szczytach dachów. Mocowany za pomocą wkrętów.

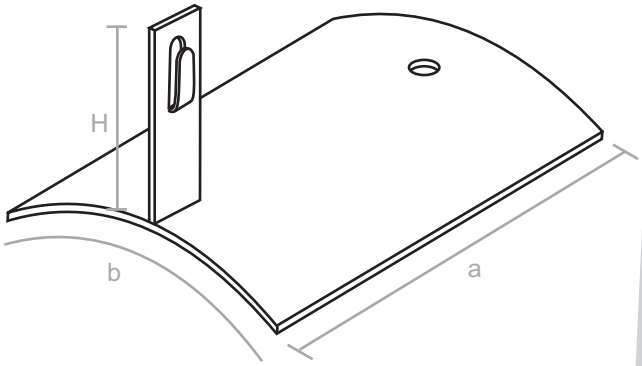

Nr kat.	a (mm)	b (mm)	H (mm)	Materiał
4.09	100	160	130	Stal ocynk.

www.ACI-Partner.pl

Uziom 1.5 m gwint/gwint

Służy do wykonywania uziemień.

Nr katalogowy	L (mm)	D (mm)	Materiał
6.01	1500	15	Stal ocynk.
6.07	1500	15	Stal miedziowana

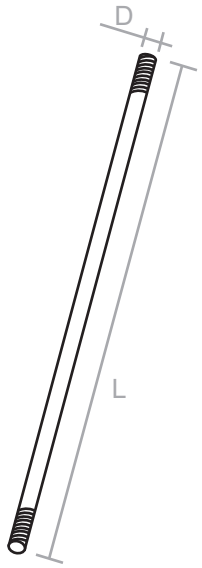

Uziom 1.5 m gwint/grot

Służy do wykonywania uziemień.

Nr katalogowy	L (mm)	D (mm)	Materiał
6.02	1500	15	Stal ocynk.
6.08	1500	15	Stal miedziowana

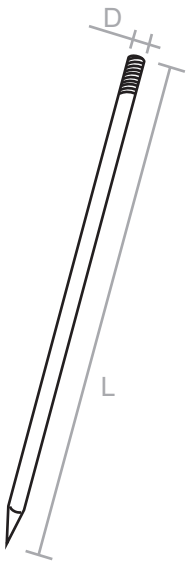

Uziom 1.5 m wciskany

Służy do wykonywania uziemień.

Nr katalogowy	L (mm)	D (mm)	Materiał
6.03	1500	16	Stal ocynk.

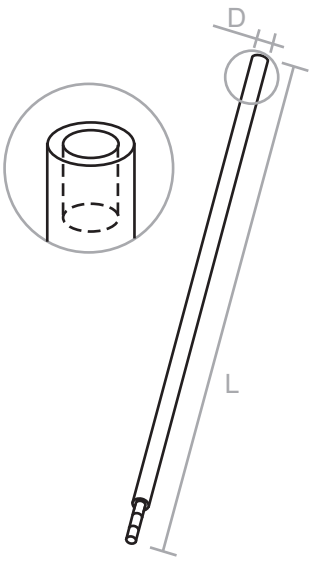

www.ACI-Partner.pl

Uziom ocynkowany

Służy do wykonywania uziemień.

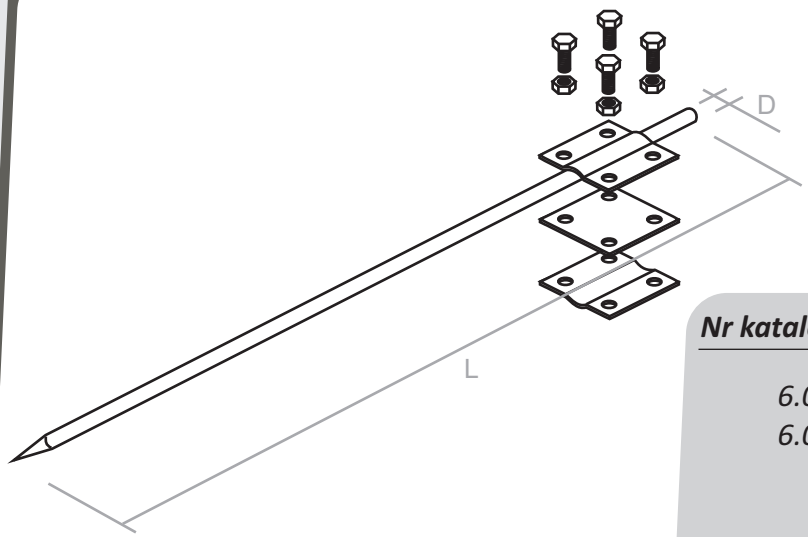

Nr katalogowy	L (mm)	D (mm)	Materiał
6.04	2000	15	Stal ocynk.
6.05	3000	15	Stal ocynk.

Złączka

Służy do łączenia uziomów gwintowanych.

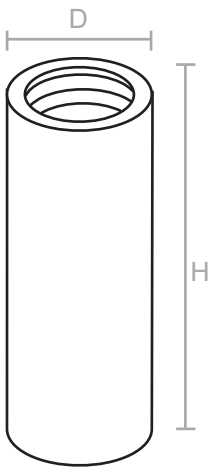

Nr katalogowy	H (mm)	D (mm)	Materiał
6.09	50	22	Stal ocynk.
6.10	50	22	Stal miedziowana

Głowica

Służy do ochrony gwintu uziomu podczas wbijania.

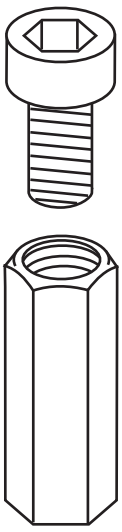

Nr katalogowy	Materiał
6.11	Stal ocynkowana

www.ACI-Partner.pl

Grot

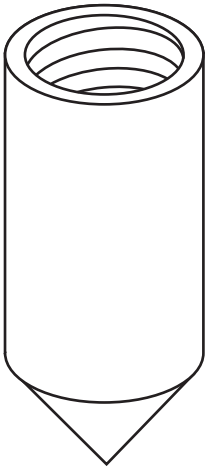

Nr katalogowy	Materiał
6.12	Stal

Uziom ocynkowany zestaw 2x1,5

Służy do wykonywania uziemień.
W skład wchodzi: uziom 1,5m gwint/grot, złączka do uziomu, uziom 1,5m gwint/gwint, złącze kontrolne, głowica.

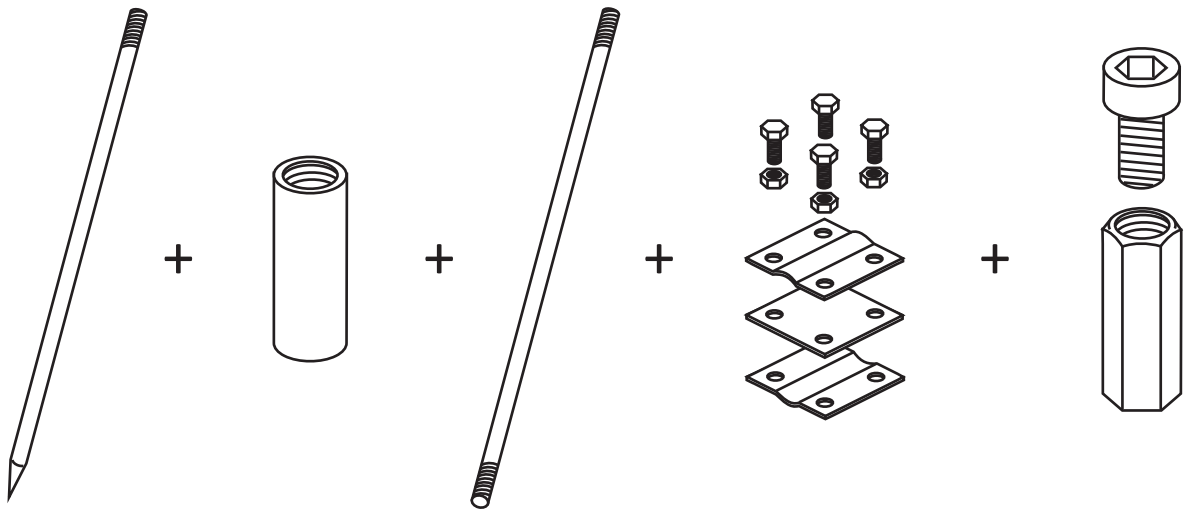

Nr katalogowy	Długość całkowita (mm)	Średnica (mm)	Materiał
6.06	3000	15	Stal ocynkowana

Maszt odgromowy na trójnogu z pojedynczymi odciągami (do 5m)

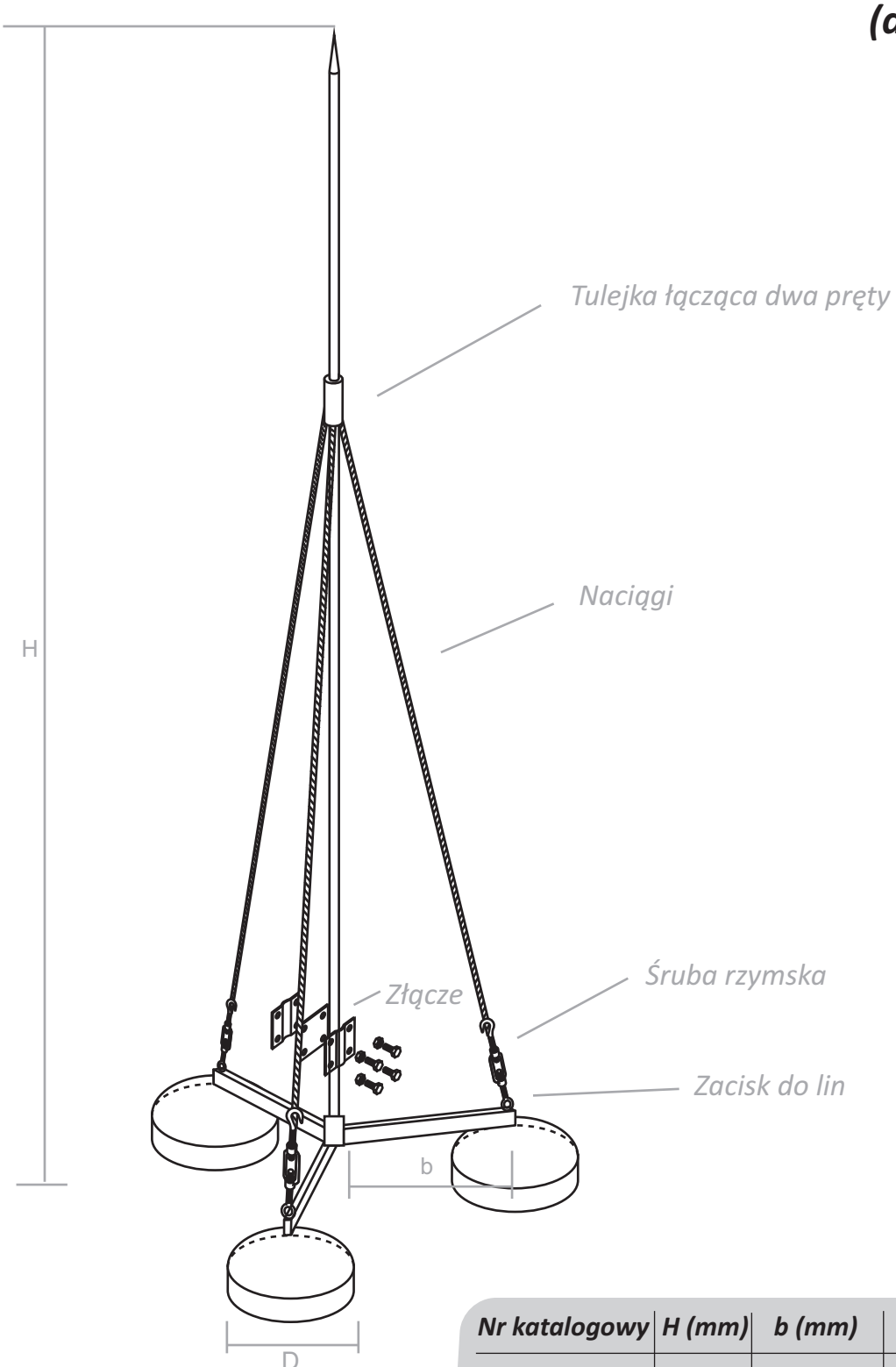

Nr katalogowy	H (mm)	b (mm)	D (mm)
6.15.01	3500	650	400
6.15.02	4000	650	400
6.15.03	4500	650	400
6.15.04	5000	650	400

Na zamówienie dostępne także maszty aluminiowe.

www.ACI-Partner.pl

Maszt odgromowy na trójnogu z podwójnymi odciągami (od 5,5m do 6,5m)

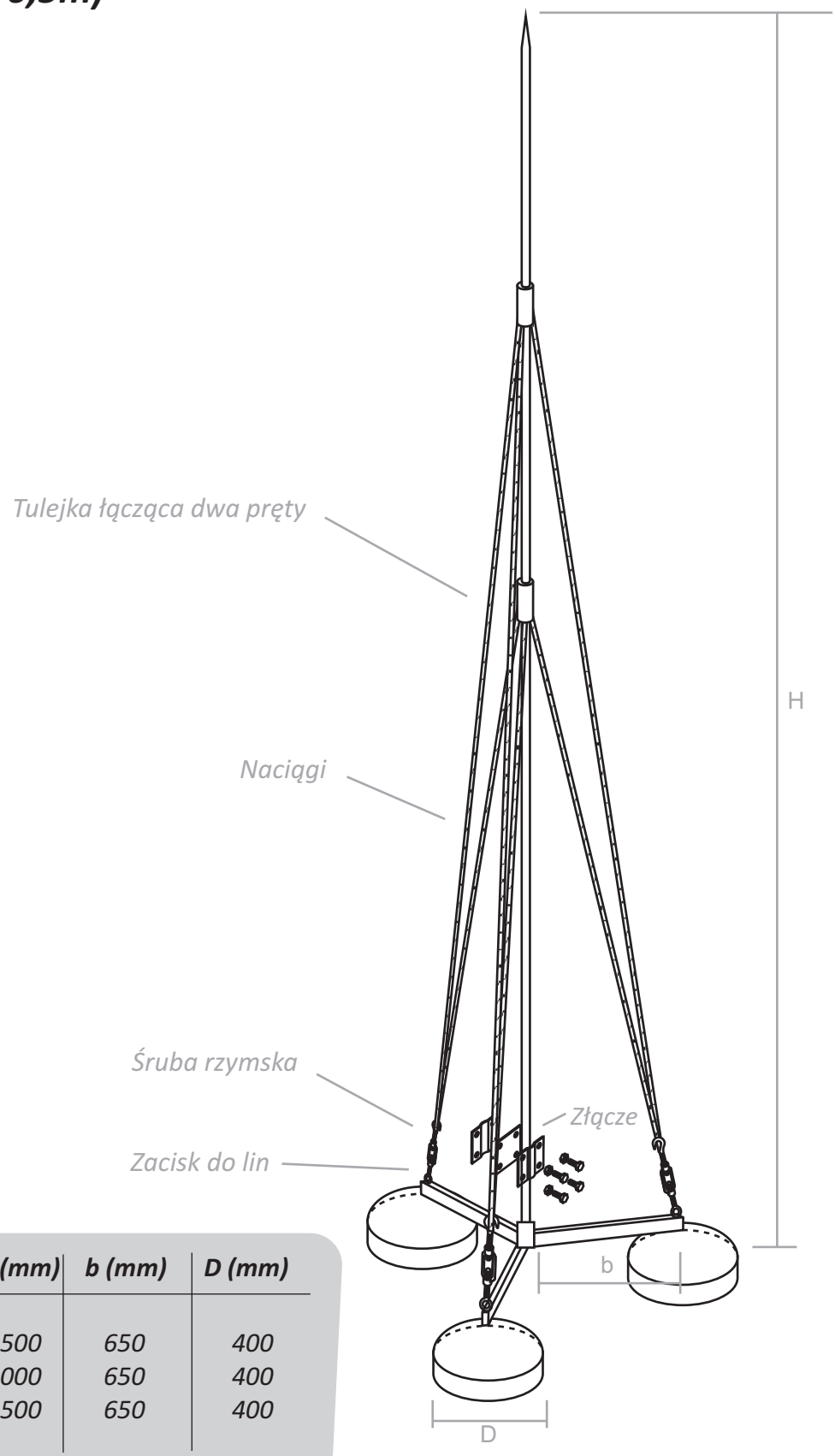

Nr katalogowy	H (mm)	b (mm)	D (mm)
6.15.05	5500	650	400
6.15.06	6000	650	400
6.15.07	6500	650	400

Maszt odgromowy na trójnogu z potrójnymi odciągami (od 7m do 8m)

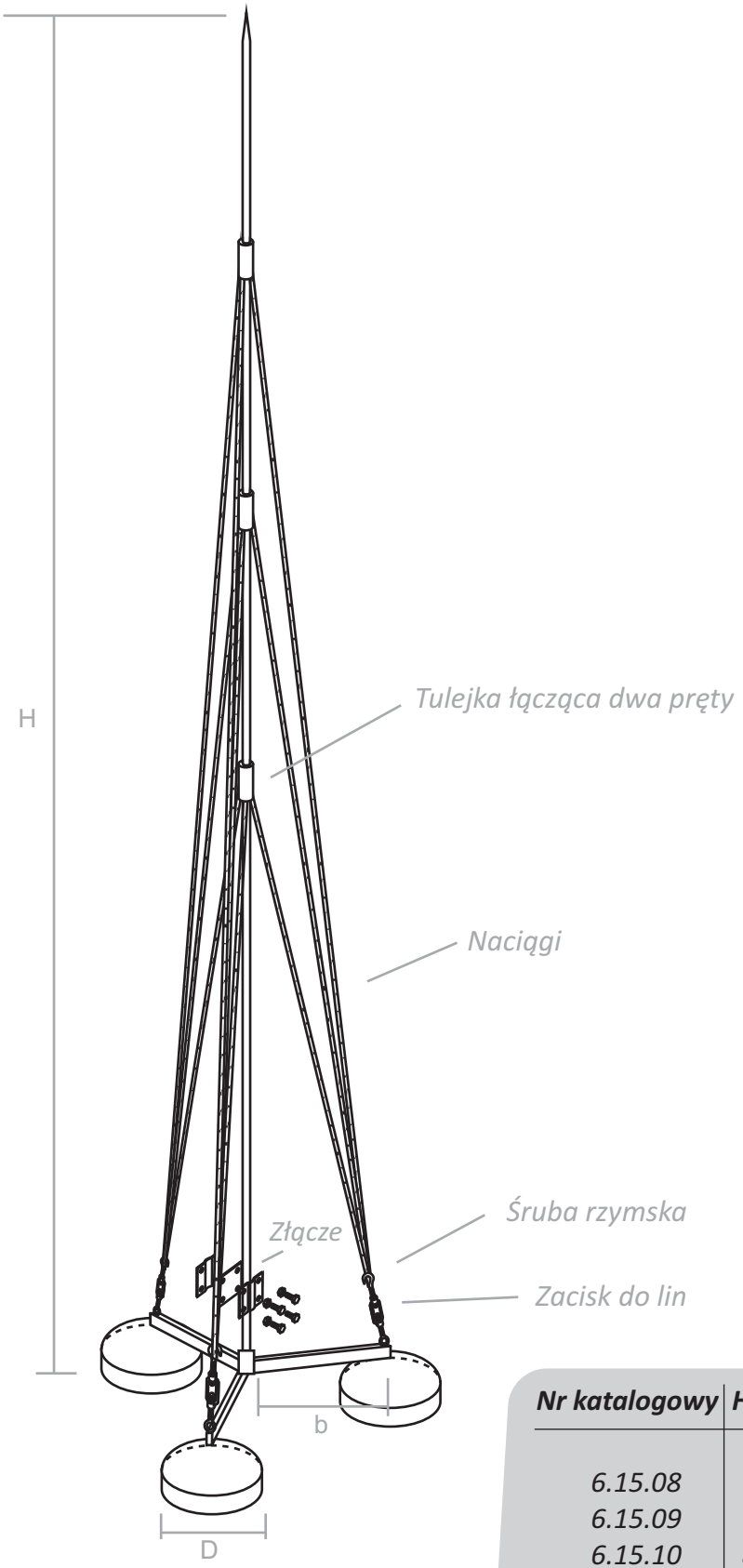

Nr katalogowy	H (mm)	b (mm)	D (mm)
6.15.08	7000	650	400
6.15.09	7500	650	400
6.15.10	8000	650	400

www.ACI-Partner.pl

Iglica dachowa

Pełni funkcję podwyższonego, pionowego zwodu odgromowego. Służy do ochrony pojedynczych elementów dachu.

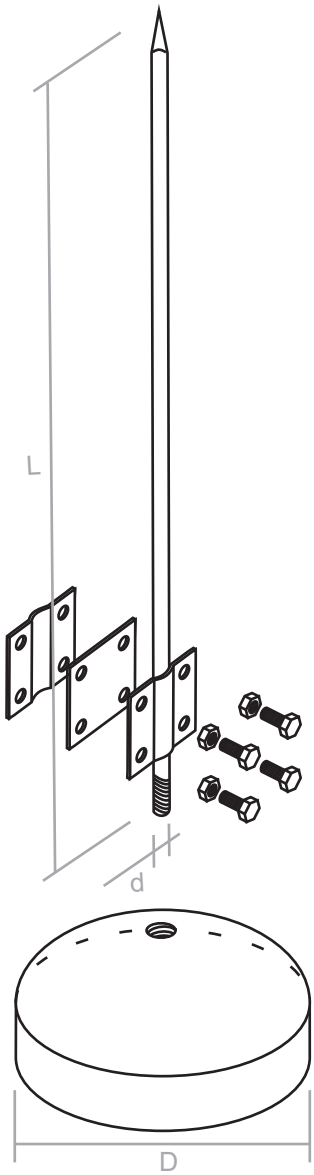

Nr kat.	L (mm)	d (mm)	D (mm)	Materiał
6.16	1500	15	400	Stal ocynk.
6.17	2000	15	400	Stal ocynk.
6.18	3000	15	400	Stal ocynk.
6.19	4000	20/15	500	Stal ocynk.

Iglica kominowa

Służy do zabezpieczania kominów oraz innych elementów dachu.

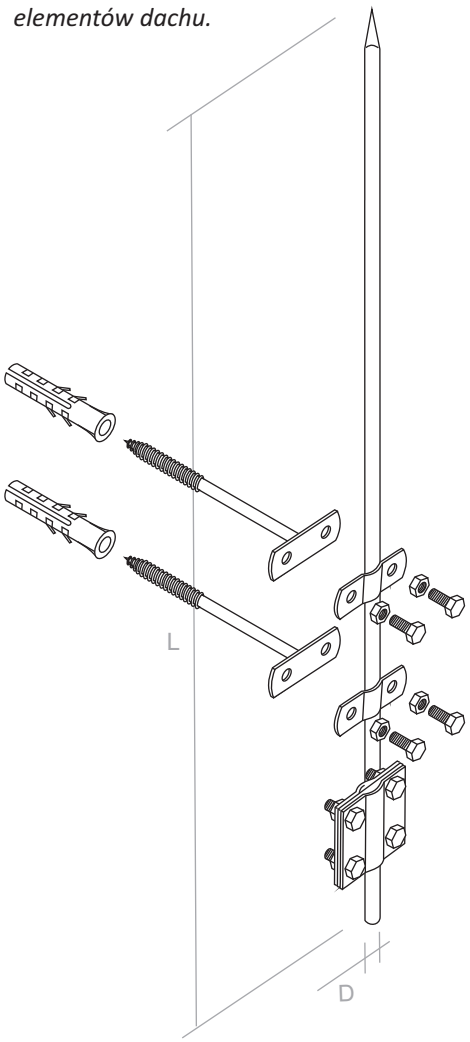

Nr katalogowy	L (mm)	D (mm)	Materiał
6.13.01	1500	15	Stal ocynk.
6.13.02	2000	15	Stal ocynk.
6.13.03	3000	15	Stal ocynk.
6.14	1500	15	Miedź

Maszt odgromowy do klatek ochronnych

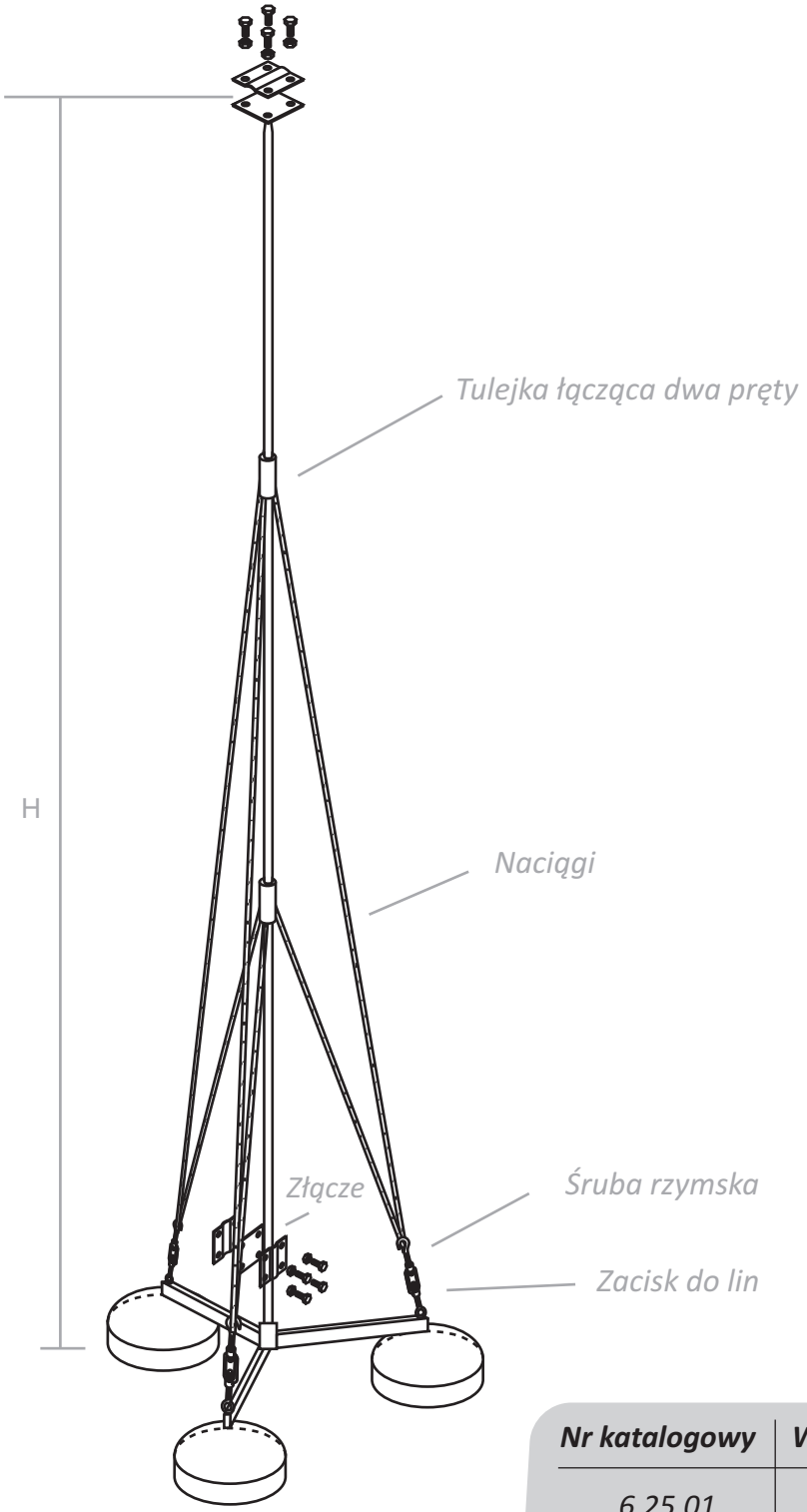

Nr katalogowy	Wysokość H (mm)
6.25.01	3000
6.25.02	4000
6.25.03	5000
6.25.04	6000

www.ACI-Partner.pl

Przykład klatki ochronnej

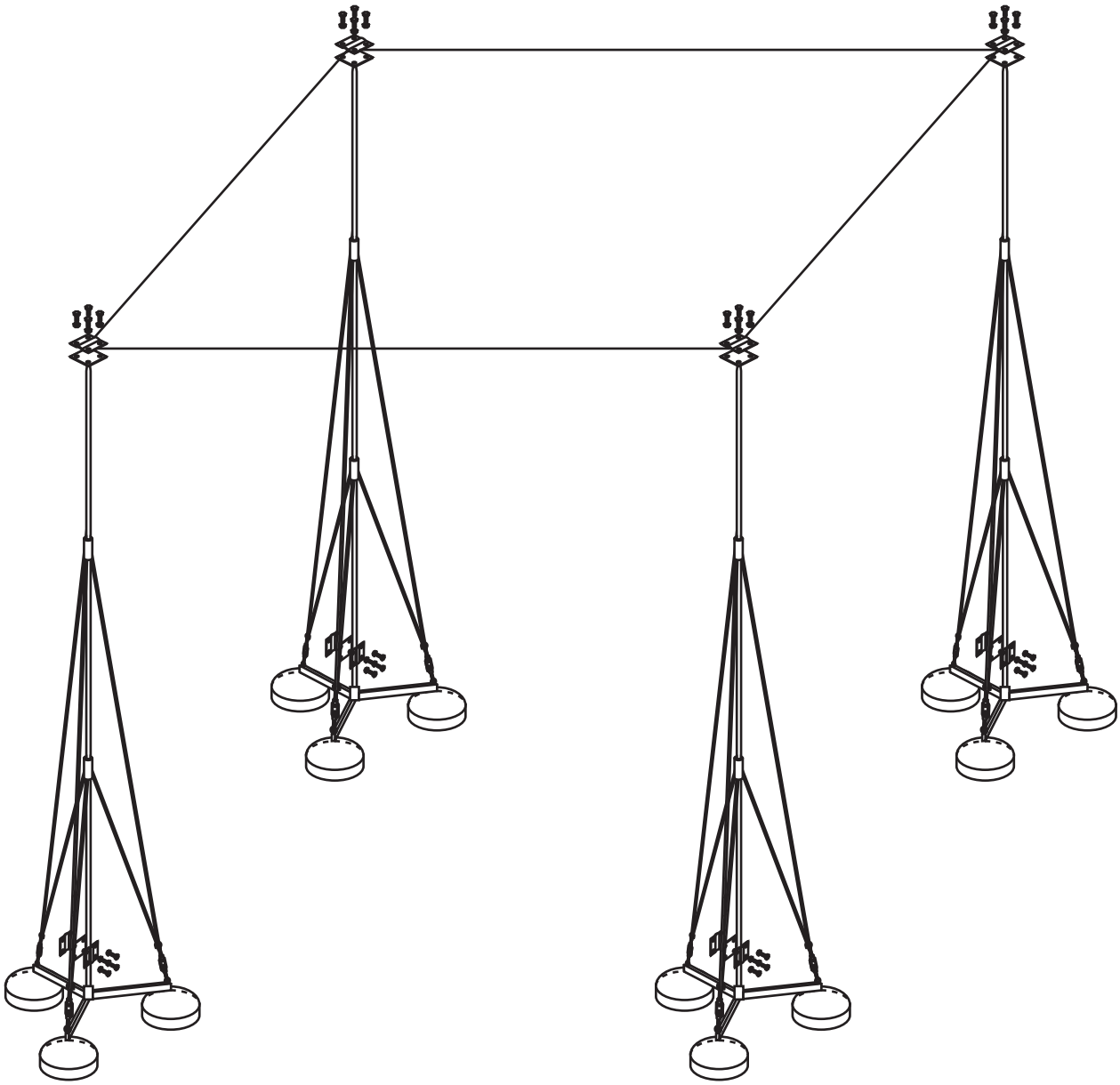

Podstawa betonowa do iglicy

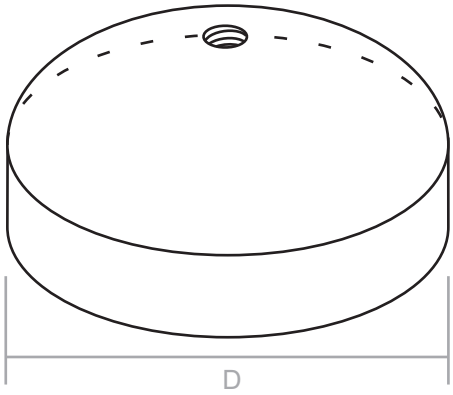

Nr katalogowy	D (mm)	Waga (kg)
6.20	400	16
6.21	400	25
6.22	500	40

Podkładka do podstawy betonowej

Zabezpiecza pokrycie dachu przed uszkodzeniem.

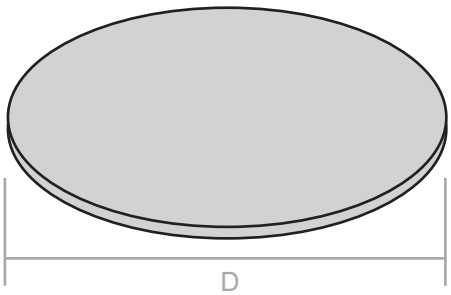

Nr katalogowy	D (mm)	Materiał
6.23	400 500	Papa termozgrzewalna

Podkładka do podstawy betonowej

Zabezpiecza pokrycie dachu przed uszkodzeniem.

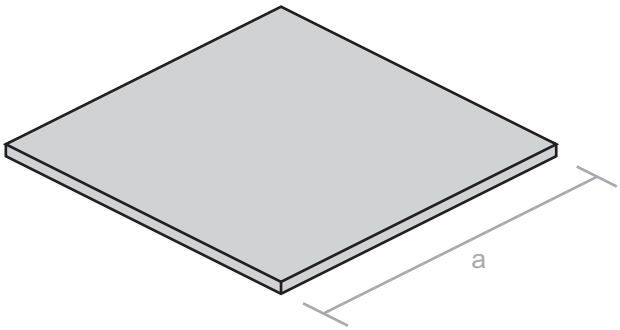

Nr katalogowy	a (mm)	Materiał
6.24	500	Guma
6.25	500	Folia dachowa

www.ACI-Partner.pl

Puszka do złącza odgromowego

Służy do umieszczenia złącza kontrolnego w elewacji budynku.

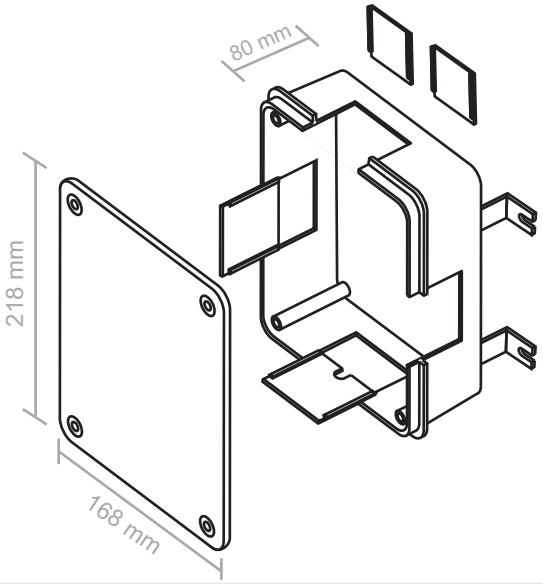

Nr katalogowy	Materiał
7.01	Tworzywo sztuczne o wysokiej wytrzymałości mechanicznej i elektrycznej

Studzienka kontrolna

Służy do umieszczenia złącza kontrolnego.

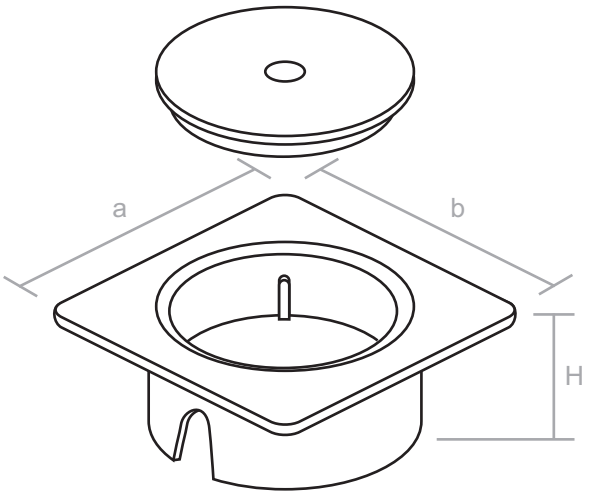

Nr katalogowy	a	b	H
7.02	250	250	60

Studzienka kontrolna

Służy do umieszczenia złącza kontrolnego.

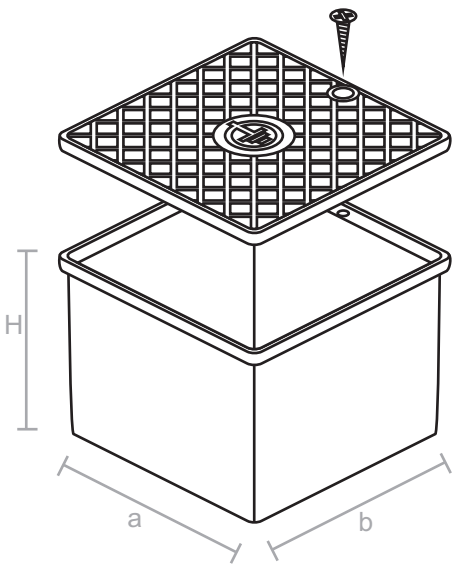

Nr kat.	H (mm)	a (mm)	b(mm)	Opis
7.03	165	200	200	Z dnem
7.04	165	200	200	Bez dna
7.05	165	200	200	Z dnem wzmocniona
7.06	165	200	200	Bez dna wzmocniona



Kleje

Służą do przytwierdzania wsporników betonowych oraz z tworzywa do dachu.

Nr kat.	Przeznaczenie	Wielkość opakowania
7.07	Do folii	5 kg
7.08	Do papy	9 kg
7.09	Uniwersalny	1 kg

ACI Partner

» *Bednarki i druty ocynkowane*

» *Systemy odgromowe*

ACI Partner
ul. Witosa 11a
58-100 Świdnica
tel/fax 74 857 51 07
tel.kom + 48 601 302 881
info@aci-partner.pl
www.aci-partner.pl



www.ACI-Partner.pl