INCOBEX ELPLAST

Karta techniczna

ZŁĄCZKA SZYNOWA JEDNOPOLOWA ZGX 1x25/2x16 MM2 CZARNA (Al/Cu)

Numer Katalogowy: ENE-00509
Kod EAN: 5904506914869



Opis:

Złączka Szynowa - Blok rozdzielczy - odgałęźny Al/Cu o prądzie znamionowym 101A/152A oraz napięciu znamionowy:1000V Blok Rozdzielczy jednopolowy o przekroju 1x25mm2/2x16mm2 w kolorze czarnym

Dane ogólne:

Kolor		Czarny

Dane techniczne zgodne z ETIM 8.0:

Systemy dystrybucji energii / Rozdzielnice (EG00015) / Blok zaciskowy główny (EC000275)

Liczba biegunów		1
Prąd znamionowy	A	101
Typ połączenia		Śrubowy
Sposób montażu		Szyna DIN
Liczba wejść		1
Liczba wyjść		2
Do przewodów jednożyłowych		TAK
Do przewodów linkowych		TAK
Przekrój przewodu, wejście	mm^2	2,5..25
Przekrój przewody, wyjście	mm^2	2,5..16
Wysokość	mm	52
Szerokość	mm	20
Głębokość	mm	39
Masa	g	76
Osłona izolacyjna przed dotykiem		TAK

Wymiary:

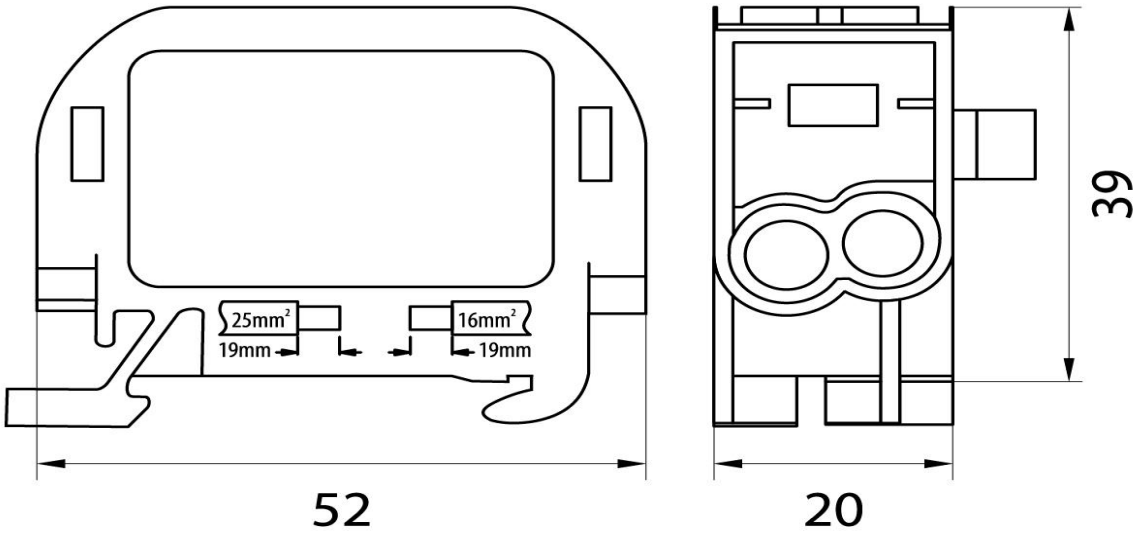

Dyrektywa RoHS

Wymieniony powyżej przedmiot niniejszej deklaracji jest zgodny z odnośnymi wymaganiami unijnego prawodawstwa harmonizacyjnego nr. 2011/65/UE w zakresie zawartości wymienionych niektórych niebezpiecznych substancji według załącznika nr II zmienionego dyrektywą 2015/863/UE i w tej dyrektywie zawartego.