INCOBEX ELPLAST

Karta techniczna

ZŁĄCZKA SZYNOWA JEDNOPOLOWA ZGX 1x70/2x50 MM2 NIEBIESKA (Al/Cu)



Numer Katalogowy: ENE-00521
Kod EAN: 5904506914982

Opis:

Złączka Szynowa - Blok rozdzielczy - odgałęźny Al/Cu o prądzie o natężeniu 192/300 Al Cu i napięciu znamionowy:1000V. Blok Rozdzielczy pięciopolowy o przekroju 1x70/2x50 mm2w kolorze niebieskim. Moduły przystosowane do łączenia ze sobą.

Dane ogólne:

Kolor		Niebieski

Dane techniczne zgodne z ETIM 8.0:

Systemy dystrybucji energii / Rozdzielnice (EG00015) / Blok zaciskowy główny (EC000275)

Liczba biegunów		1
Prąd znamionowy	A	192
Typ połączenia		Bez śrubowe
Sposób montażu		Szyna DIN
Liczba wejść		1
Liczba wyjść		2
Do przewodów jednożyłowych		TAK
Do przewodów linkowych		TAK
Przekrój przewodu, wejście	mm^2	10..70
Przekrój przewody, wyjście	mm^2	6..50
Wysokość	mm	60
Szerokość	mm	33
Głębokość	mm	45
Masa	g	162
Osłona izolacyjna przed dotykiem		TAK

Wymiary:

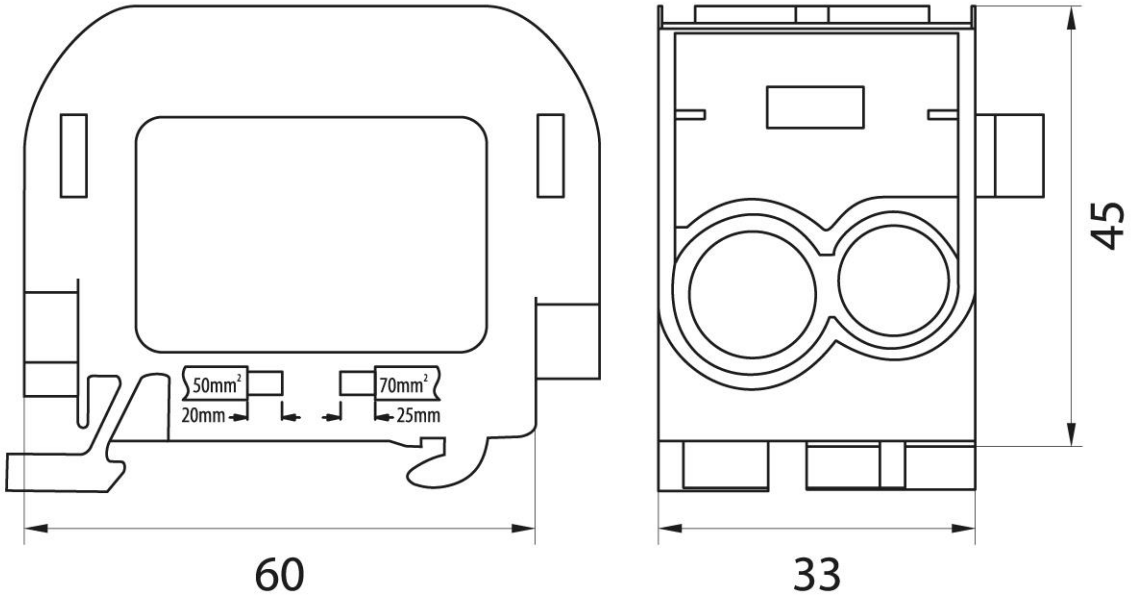

Dyrektywa RoHS

Wymieniony powyżej przedmiot niniejszej deklaracji jest zgodny z odnośnymi wymaganiami unijnego prawodawstwa harmonizacyjnego nr. 2011/65/UE w zakresie zawartości wymienionych niektórych niebezpiecznych substancji według załącznika nr II zmienionego dyrektywą 2015/863/UE i w tej dyrektywie zawartego.