INCOBEX ELPLAST

# Karta techniczna

ZŁĄCZKA SZYNOWA JEDNOPOLOWA ZGX 1x70/2x50 MM2 SZARA (Al/Cu)



**Numer Katalogowy: ENE-00520**
**Kod EAN: 5904506914975**

## Opis:

Złączka Szynowa - Blok rozdzielczy - odgałęźny Al/Cu o prądzie o natężeniu 192/300 Al Cu i napięciu znamionowy:1000V. Blok Rozdzielczy pięciopolowy o przekroju 1x70/2x50 mm2w kolorze szarym. Moduły przystosowane do łączenia ze sobą.

## Dane ogólne:

| | | |
|---|---|---|
| Kolor | | Szary |

## Dane techniczne zgodne z ETIM 8.0:

Systemy dystrybucji energii / Rozdzielnice (EG00015) / Blok zaciskowy główny (EC000275)

| | | |
|---|---|---|
| Liczba biegunów | | 1 |
| Prąd znamionowy | A | 192 |
| Typ połączenia | | Bez śrubowe |
| Sposób montażu | | Szyna DIN |
| Liczba wejść | | 1 |
| Liczba wyjść | | 2 |
| Do przewodów jednożyłowych | | TAK |
| Do przewodów linkowych | | TAK |
| Przekrój przewodu, wejście | $mm^2$ | 10..70 |
| Przekrój przewody, wyjście | $mm^2$ | 6..50 |
| Wysokość | mm | 60 |
| Szerokość | mm | 33 |
| Głębokość | mm | 45 |
| Masa | g | 162 |
| Osłona izolacyjna przed dotykiem | | TAK |

## Wymiary:

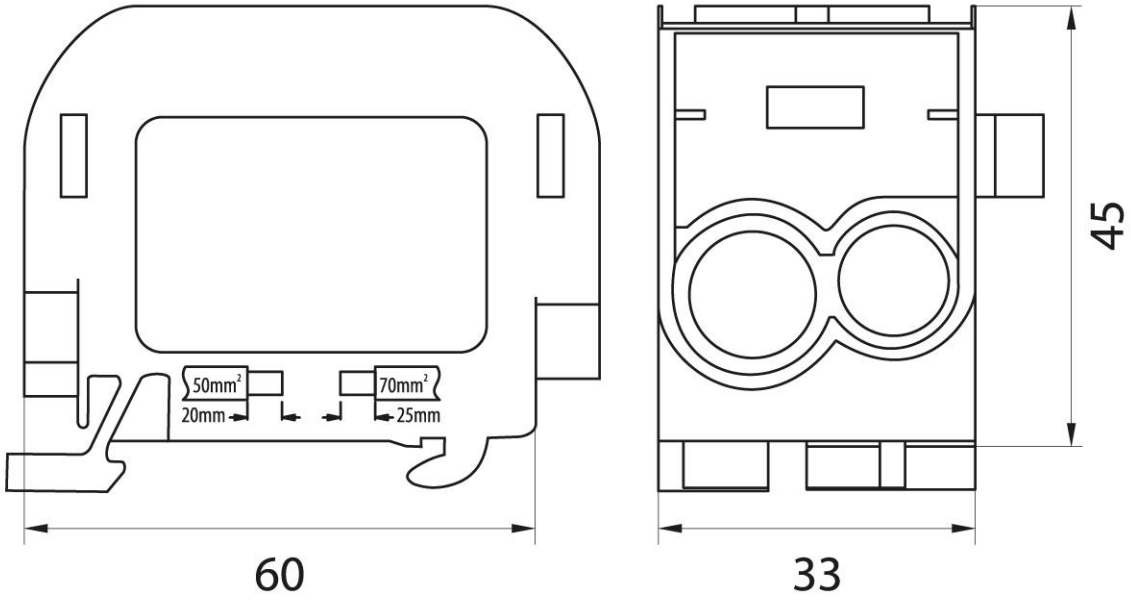


## Dyrektywa RoHS

Wymieniony powyżej przedmiot niniejszej deklaracji jest zgodny z odnośnymi wymaganiami unijnego prawodawstwa harmonizacyjnego nr. 2011/65/UE w zakresie zawartości wymienionych niektórych niebezpiecznych substancji według załącznika nr II zmienionego dyrektywą 2015/863/UE i w tej dyrektywie zawartego.