Uchwyt z kołkiem (wkręcany)

Nr katalogowy:
91200901

Typ:
12.9

Wersja materiałowa:
(OC) Stal ocynkowana galwanicznie

Służy do prowadzenia drutu odgromowego na ścianach obiektów. Mocowany do podłoża przy użyciu kołka rozporowego. Uchwyty należy stosować max. co 1 m wg PN- EN 62305-2:2009.



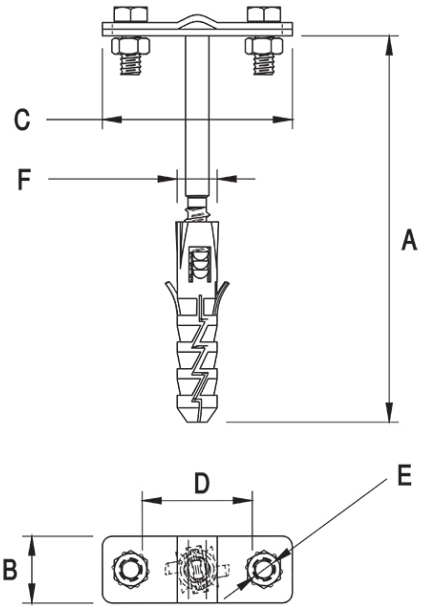

TYP	A	B	C	D	E	F	Śruba
12.9	200	20	57	30	7	12	2 × M6 × 16

ELKO-BIS Systemy Odgromowe SP. z o.o.
ul. Swojczycka 38e, 51-501 Wrocław
tel. +48 71 330 69 20
elkobis@elkobis.com.pl

Dział techniczny
tel. +48 71 330 69 24,
techniczny@elkobis.com.pl

NIP: 895 20 11 110
KRS: 0000411989
elkobis.com.pl