KBL...H100 Korytko

0,7 Grubość blachy: 0,7 mm

Informacje

Zastosowanie
Prowadzenie trasy kablowej

Materiał
S - stal cynkowana met. Sendzimira PN-EN 10346:2015-09
Na zamówienie:
F - stal cynkowana metodą zanurzeniową PN-EN ISO 1461:2023-02 E
- stal nierdzewna
L - lakierowanie w standardowej palecie RAL

Dodatkowe informacje
– system bezłącznikowy - łączenie koryt poprzez wsuwanie jednego w drugie i skręcenie śrubami SGKM6x12 lub SGM6x12
– w przypadku zastosowania zamiennika o innej wysokości, wszystkie elementy systemu muszą nadążać za tym parametrem

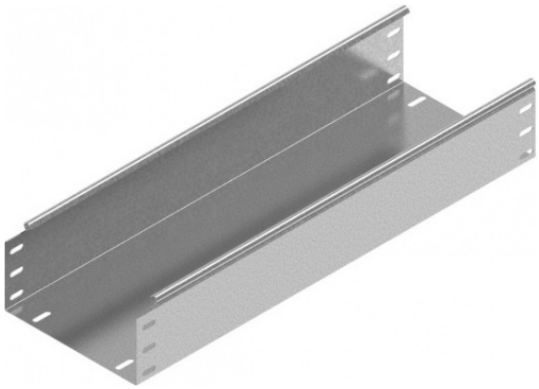

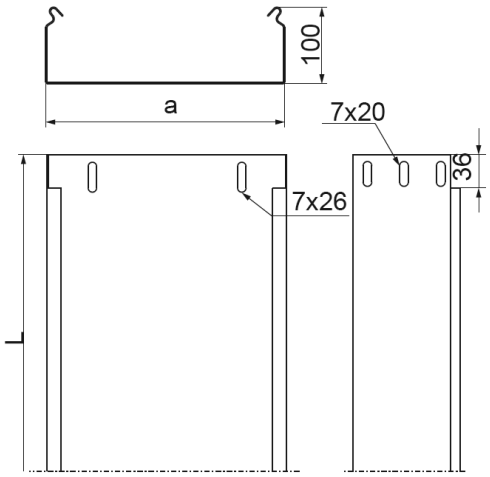

Wersje

Symbol	Numer katalogowy	Szerokość a (mm)	Długość L (mm)	Ciężar 1mb (kg)	Ilość w opakowaniu (m. b.) (szt. / m. b.)	Przekrój użyteczny (mm^2)
KBL100H100/3	111410	100	3 000	1,85	12 / 36	9 800
KBL200H100/3	111420	200	3 000	2,42	12 / 36	19 800
KBL300H100/3	111430	300	3 000	2,99	12 / 36	29 800

Obciążenie

