Arkusz danych produktu

Specyfikacje



Modicon X80, moduł rozszerzający płyty backplane, 2 złącza żeńskie SUB D9

BMXXBE1000

Parametry podstawowe

Gama produktów	Platforma automatyzacji Modicon M340
Kategoria akcesoriów / części oddzielnych	Akcesorium rozbudowy
Typ akcesoriów / części oddzielnych	Płyta backplane
Oznaczenie akcesoriów / części oddzielnych	Rozszerzenie płyty backplane
Zgodność produktu	BMXXBP0600 BMXXBP0400 BMXXBP0800 BMXXBP1200
Przeznaczenie akcesoriów / części oddzielnych	Do konfiguracji z wieloma stojakami

Parametry uzupełniające

Przyłącza elektryczne	2 złacza żeńskie SUB-D 9
Sygnalizacja lokalna	1 LED zielony dla stan pracy (RUN) magistrala 1 LED czerwony dla błąd kolizji (COL) rack 4 diody LED zielony dla stan adresów racka
Obciążenie prądowe	160 mA w 24 V DC 22 mA w 3.3 V DC
Format modułowy	STANDARD

Środowisko pracy

Stopień ochrony IP	IP20
Temperatura otoczenia dla pracy urządzenia	0…60 °C
Wilgotność względna	10…95 %Wilgotność względna 10bez kondensacji
Wytyczne	2014/35/EU - low voltage directive 2014/30/EU - electromagnetic compatibility
Certyfikacja produktu	CE UL CSA RCM EAC Merchant Navy
Normy	EN 61131-2 EN/IEC 61010-2-201 UL 61010-2-201 CSA C22.2 No 61010-2-201 IACS E10

Wyłączenie odpowiedzialności: Niniejsza dokumentacja nie pełni funkcji zastępczej i nie powinna być wykorzystywana do określenia niezawodności lub przydatności opisanych w niej produktów do konkretnych zastosowań użytkownika

	EN/IEC 61000-6-5, interface type 1 and type 2 EN/IEC 61850-3, location G
Odporność na czynniki środowiskowe	Lokalizacja niebezpieczna klasa I div. 2
Pokrycie ochronne	TC

Jednostka opakowania

Jednostka miary opakowania 1	PCE
Ilość jednostek w opakowaniu 1	1
Wysokość opakowania 1	5,500 cm
Szerokość opakowania 1	11,000 cm
Długość opakowania 1	11,500 cm
Waga opakowania 1	172,000 g
Jednostka miary opakowania 2	S02
Ilość jednostek w opakowaniu 2	15
Wysokość opakowania 2	15,000 cm
Szerokość opakowania 2	30,000 cm
Długość opakowania 2	40,000 cm
Waga opakowania 2	2,910 kg

Oferta zrównoważonego rozwoju

Stan trwałej oferty	Produkt Green Premium
Rozporządzenie REACh	Deklaracja REACh
Europejska dyrektywa RoHS	Zgodność z pro-active (produkt poza zakresem obowiązywania dyrektywy UE RoHS) Europejska deklaracja RoHS
Bez rtęci	Tak
Norma RoHS Chiny	Dyrektywa RoHS Chiny
Informacje na temat zwolnienia z RoHS	Tak
Kulistość – profil	Informacja o żywotności

Warunki gwarancji

Gwarancja	18 months

Arkusz danych produktu BMXXBE1000

Dimensions Drawings

Modules Mounted on Racks

Dimensions

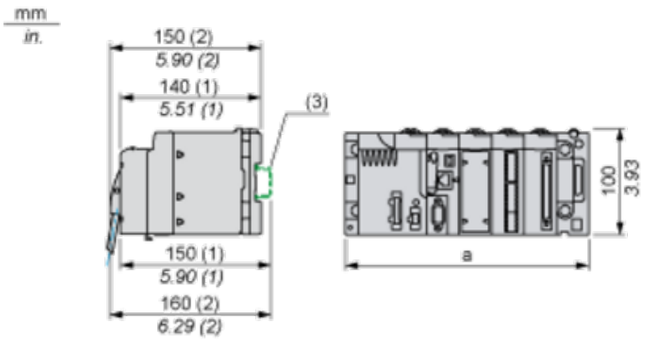

(1) With removable terminal block (cage, screw or spring).

(2) With FCN connector.

(3) On AM1 ED rail: 35 mm wide, 15 mm deep. Only possible with BMXXBP0400/0400H/0600/0600H/0800/0800H rack.

Rack references	a in mm	a in in.
BMXXBP0400 and BMXXBP0400H	242.4	09.54
BMXXBP0600 and BMXXBP0600H	307.6	12.11
BMXXBP0800 and BMXXBP0800H	372.8	14.68
BMXXBP1200 and BMXXBP1200H	503.2	19.81

Zalecane zamienniki