Rozłączniki Bezpiecznikowe NH

Przewodnik produktowy



m.schneider is Mersen

Rozłączniki bezpiecznikowe NH

Rozłączniki bezpiecznikowe NH		str. 2
MULTIBLOC® Rozłączniki bezpiecznikowe NH	GP050	str. 3 do 73
MULTIVERT® Wertykalne rozłączniki bezpiecznikowe NH	GP088	str. 74 do 124
BSL – Podstawy bezpiecznikowe listwowe NH z ochroną przed dotykiem		str. 125 do 135

MULTIBLOC®

MULTIBLOC® Rozłączniki bezpiecznikowe NH	str. 3
MULTIBLOC® Rozmiar 000 - 100A 690VAC	str. 4 do 4
MULTIBLOC® Rozmiar 00 - 160A 690VAC	str. 10 do 28
MULTIBLOC® Rozmiar 1 - 250A 690VAC	str. 29 do 45
MULTIBLOC® Rozmiar 2 - 400A 690VAC	str. 46 do 60
MULTIBLOC® Rozmiar 3 - 630A 690VAC	str. 61 do 69
MULTIBLOC® Rozmiar 4a - 1250A, 1600A	str. 70 do 73

MULTIBLOC® rozmiar 000

MULTIBLOC® 000.ST8

Rozłącznik bezpiecznikowy NH, rozmiar 000, 100A, 690VAC, podłączenie dolne

Zgodny z IEC/EN 60 947-3.
Dla wkładek bezpiecznikowych NH rozmiar 000 zgodnych z IEC/EN 60 269-2, VDE 0636-2.

- Stopień ochrony IP 20
- Duże okienka z otworami testowymi
- Szerokość rozłącznika 89mm, głębokość instalacji 40mm
- Złącza kablowe: zacisk ramowy 1,5 - 50mm²
- Kombinacja kilku rozłączników przy użyciu izolowanych szyn
- Wskaźnik pozycji pokrywy - opcjonalne



C00ST601

numer artykułu	numer referencyjny	bieguny	złącza kablowe	waga kg[1]	pakowanie
C00ST601	J1002118	3	6 zacisków ramowych 1,5–50mm²	0.46	1 szt.

MULTIBLOC® 000.RST8

Rozłącznik bezpiecznikowy NH, rozmiar 000, 100A, 690VAC, instalacja na szyny zbiorcze

Zgodny z IEC/EN 60 947-3.
Dla wkładek bezpiecznikowych NH rozmiar 000 zgodnych z IEC/EN 60 269-2, VDE 0636-2.

- Stopień ochrony IP 20
- Uchwyt zamykający i plombujący
- Szerokość rozłącznika 54mm
- Złącza kablowe: zacisk ramowy 2,5 - 50mm²
- Dla systemów szyn zbiorczych
- Uniwersalny dla systemów szyn zbiorczych o grubości 5 - 10mm oraz szerokości 12–30mm
- Wskaźnik pozycji pokrywy - opcjonalne
- Osłona połączeń kablowych - opcjonalne



1.002.571

MULTIBLOC® 000.RST8 rozmiar 000 100A, 690VAC instalacja na szyny zbiorcze, trójbiegunowy

numer artykułu	numer referencyjny	bieguny	złącza kablowe	waga kg[1]	pakowanie
1.002.571	L1002166	3	3 zaciski ramowe 2,5-50mm² podłączenie dolne	0.60	1 szt.
1.002.572	L1023050	3	3 zaciski ramowe 2,5-50mm² podłączenie górne	0.62	1 szt.

1) waga w kg na sztukę lub zestaw zawierająca opakowanie jednostkowe

MULTIBLOC® 000.ST8 / 000.RST8

Rozłącznik bezpiecznikowy NH, rozmiar 000, 100A, podłączenie dolne / instalacja na szyny zbiorcze

Dane techniczne zgodne z EN / IEC 60947

	000.ST8 trójbiegunowy	000.RST8 trójbiegunowy
Rodzaj instalacji	podłączenie dolne	instalacja na szyny
Rozmiar	000	000
Liczba biegunów / faz	3	3
Prąd cieplny (przy przepływie powietrza) z bezpiecznikiem I_{th}	100A	100A
Maksymalna moc strat bezpieczników NH P_n	7,5W	7,5W
Maksymalna moc strat zworek P_n	1,2W	-
Kategoria użytkowania wg IEC/EN 60947-3		
U_e = AC 400 V; I_e = 100 A	AC 22 B	-
U_e = AC 690 V; I_e = 100 A	AC 21 B	AC 22 B
U_e = DC 440 V; I_e = 100 A	-	DC 21 B
Napięcie znamionowe robocze U_e	690V	690V
Napięcie znamionowe izolacji U_i	690V	1000V
Napięcie znamionowe impulsowe U_{imp}	6kV	6kV
Częstotliwość znamionowa	50 ... 60Hz	50 ... 60Hz
Stopień ochrony	IP20	IP20
Stopień zanieczyszczenia	3	3
Tryb pracy	praca ciągła	praca ciągła
Zdolność łączeniowa znamionowa zwarciowa z wkładkami bezpiecznikowymi		
U_e = AC 400 V; I_e = 100A	80kA	80kA
U_e = AC 690 V; I_e = 100A	-	80kA
Strata mocy przy I_{th} bez wkładki bezpiecznikowej	9W	-
Złącza kablowe		
Standardowe złącze	zacisk ramowy 1·5–50mm²	zacisk ramowy 2·5-50mm²
Złącza systemu szyn zbiorczych		
System szyn	-	60mm
Szerokość szyn (system szyn = 60mm)	-	12 ... 30mm
Grubość szyn (system szyn = 60mm)	-	5 ... 10mm

MULTIBLOC® rozmiar 000

MULTIBLOC® 000.ST8

MULTIBLOC® 000.ST8 Rozłącznik bezpiecznikowy NH, trójbiegunowy, podłączenie dolne

Wymiary
M01095

wymiary główne i wymiary montażowe na szynę DIN

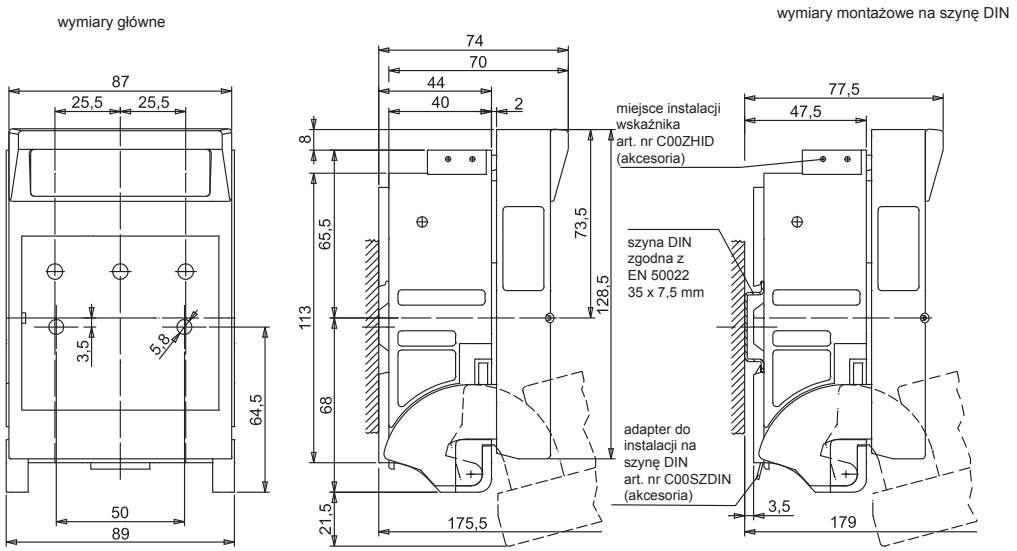

MULTIBLOC® 000.ST8

MULTIBLOC® 000.ST8 Rozłącznik bezpiecznikowy NH, trójbiegunowy, podłączenie dolne

Wymiary
M01096

podłączenie dolne i akcesoria

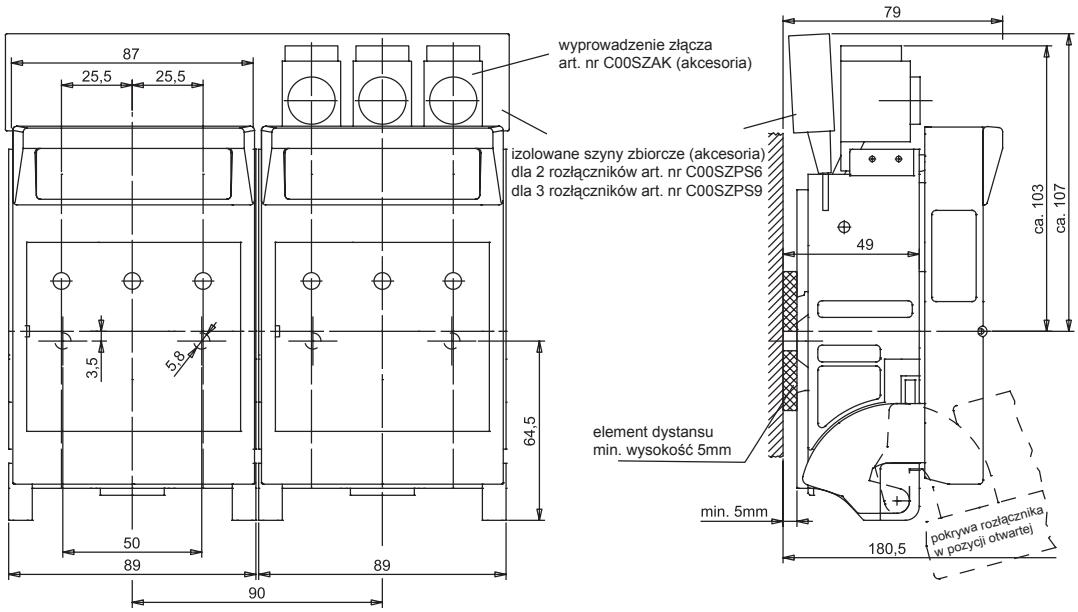

instalacja 000.ST8 z podłączeniem szyn zbiorczych

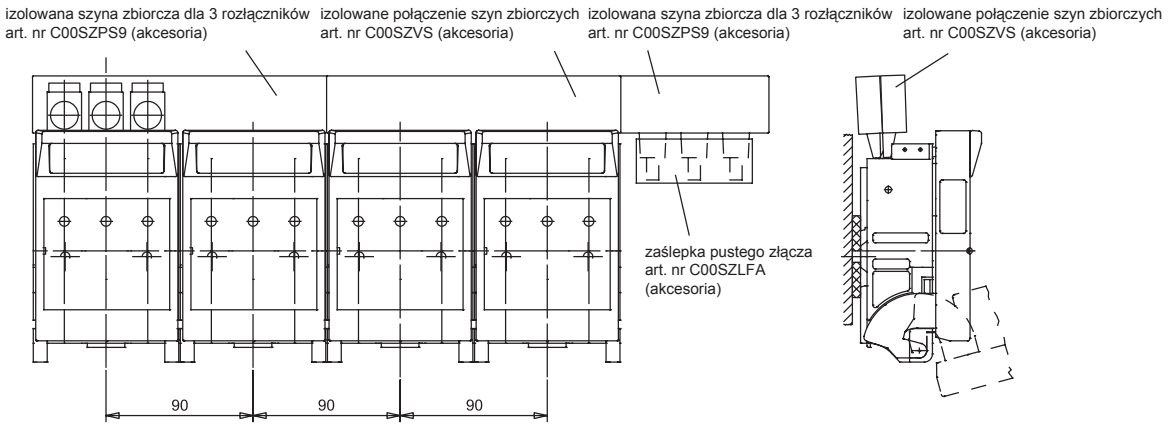

MULTIBLOC® rozmiar 000

MULTIBLOC® 000.RST8

MULTIBLOC® 000.RST8 Rozłącznik bezpiecznikowy NH, trójbiegunowy, instalacja na szyny zbiorcze

Wymiary
M02047

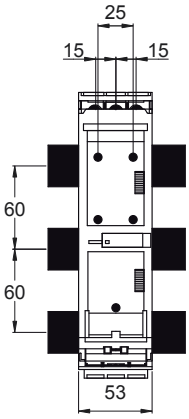

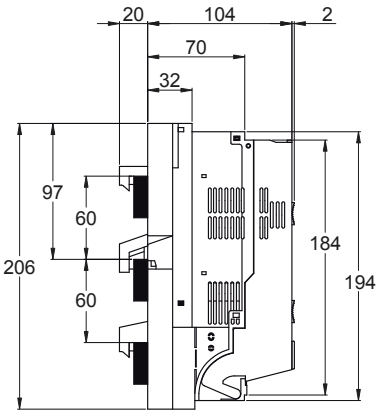

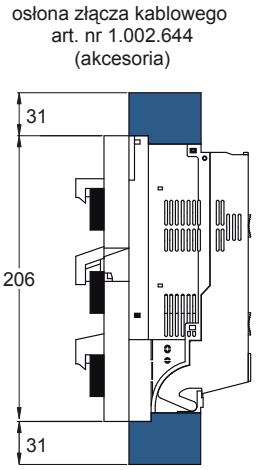

MULTIBLOC® rozmiar 000

Rozłącznik bezpiecznikowy NH, rozmiar 000, 100A





1.002.644

C00SZAB



C00SZDIN



C00SZHID



1.002.643



C00SZ3K



C00SZAK

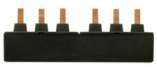

C00SZPS6

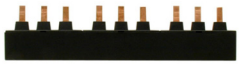

C00SZPS9

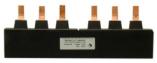

C00SZVS



C00SZLFA

Akcesoria

Osłony złączy kablowych

MULTIBLOC® 000.RST8

numer artykułu	numer referencyjny	opis	waga kg[1]	pakowanie
1.002.644	N1022983	osłona złączy kablowych 1 zestaw = 2 szt.	0.07	1 zestaw

Osłony

MULTIBLOC® 000.ST8

numer artykułu	numer referencyjny	opis	waga kg[1]	pakowanie
C00SZAB	Q1002170	osłona 180 x 110 dla 1 rozłącznika	0.03	1 szt.

Elementy instalacyjne

MULTIBLOC® 000.ST8

numer artykułu	numer referencyjny	opis	waga kg[1]	pakowanie
C00SZDIN	Z1022970	adapter do instalacji na szynę DIN zgodną z EN 50 022, 35x7,5mm i 35x15mm dla 000.ST8 trójbiegunowego	0.01	1 szt.

Wskaźniki

MULTIBLOC® 000.ST8 / 000.RST8

numer artykułu	numer referencyjny	opis	waga kg[1]	pakowanie
C00SZHID	R1022986	wskaźnik pozycji pokrywy mikroprzełącznik, SPDT 5A 250V dla MULTIBLOC® 000.ST8 1 zestaw = 3 szt.	0.006	1 szt.
1.002.643	T1022988	wskaźnik pozycji pokrywy mikroprzełącznik, SPDT 5A 250V dla MULTIBLOC® 000.RST8 1 zestaw = 3 szt.	0.01	1 szt.

Dodatkowe złącza kablowe

MULTIBLOC® 000.ST8

numer artykułu	numer referencyjny	opis	waga kg[1]	pakowanie
C00SZ3K	M1022959	potrójny zacisk na biegun, 2.5 - 16mm²	0.06	1 szt.
C00SZAK	B1022972	wyprowadzenie złącza zaciskowego 25-95mm² okrągły, drut, linka; 16-70mm² linka, giętka	0.09	1 szt.

Izolowane szyny zbiorcze

MULTIBLOC® 000.ST8

numer artykułu	numer referencyjny	opis	waga kg[1]	pakowanie
C00SZPS6	D1022974	izolowana szyna dla 2 x MULTIBLOC® 000.ST8	0.26	5 szt.
C00SZPS9	F1022976	izolowana szyna dla 3 x MULTIBLOC® 000.ST8	0.43	5 szt.
C00SZPS12	G1022977	izolowana szyna dla 4 x MULTIBLOC® 000.ST8	0.60	1 szt.
C00SZVS	J1022979	izolowane połączenie szyn do połączenia dwóch szyn	0.26	5 szt.
C00SZLFA	Q1022985	zaślepka wolnego miejsca, trójpolowa	0.01	5 szt.

1) waga w kg na sztukę lub zestaw zawierająca opakowanie jednostkowe

MULTIBLOC® rozmiar 00

MULTIBLOC® 00.ST8
Rozłącznik bezpiecznikowy NH, rozmiar 00, 160A, 690VAC, podłączenie dolne

Zgodny z IEC/EN 60 947-3.
Dla wkładek bezpiecznikowych NH rozmiar 000/00 zgodnych z IEC/EN 60 269-2, VDE 0636-2.

- Stopień ochrony IP20 - w trybie testowania bezpiecznika stopień ochrony jest utrzymany
- Położenie parkujące rozłącznika, także z zainstalowanymi bezpiecznikami
- Modułowy system obudów - osłona złączy kablowych może być wydłużona - opcjonalne
- Różne odmiany podłączeń kablowych: śrubowe, zaciskowe, zacisk Al-Cu, rozszerzenie do zacisku typu V - opcjonalne
- Uchwyt zamykający i plombujący - opcjonalne
- Wskaźnik położenia pokrywy - opcjonalne




1.000.053 *1.001.817*

MULTIBLOC® 00.ST8 rozmiar 00 160A, 690VAC podłączenie dolne, jednobiegunowy

numer artykułu	numer referencyjny	bieguny	rodzaje złączy	opis	waga kg[1]	pakowanie
1.000.053	F229292	1	2 śrubowe M8	-	0.32	1 szt.
1.000.054	E1022998	1	2 zaciski Cu 4–70mm²	-	0.32	1 szt.
1.000.114	F1022999	1	2 zaciski Al/Cu 1,5–70mm² okrągły, linka; 95mm² drut, sektorowy	-	0.35	1 szt.
1.001.817	G1023000	1	2 śrubowe M8	dla bezpośredniej instalacji na szyny zbiorcze śrubami M8	0.29	1 szt.



1.000.139

MULTIBLOC® 00.ST8 rozmiar 00 160A, 690VAC podłączenie dolne, dwubiegunowy

numer artykułu	numer referencyjny	bieguny	rodzaje złączy	waga kg[1]	pakowanie
1.000.139	G229293	2	4 śrubowe M8	0.62	1 szt.
1.000.140	H1023001	2	4 zaciski Cu 4 –70mm²	0.62	1 szt.



1.000.141

MULTIBLOC® 00.ST8 rozmiar 00 160A, 690VAC podłączenie dolne, czterobiegunowy

numer artykułu	numer referencyjny	bieguny	rodzaje złączy	opis	waga kg[1]	pakowanie
1.000.141	J1023002	4	8 śrubowe M8	biegun 4 z prawej strony	1.04	1 szt.
1.000.142	K1023003	4	8 zaciski Cu 4–70mm²	biegun 4 z prawej strony	1.04	1 szt.
1.001.575	L1023004	4	8 śrubowe M8	biegun 4 z lewej strony	1.04	1 szt.
1.002.377	T1002127	4	8 śrubowe M8	ze specjalnie wykonanym złączem neutralnym dla bezpiecznego rozłączania	1.80	1 szt.
1.003.141	N1023006	4	8 zaciski Cu 4-70mm²	ze specjalnie wykonanym złączem neutralnym dla bezpiecznego rozłączania	1.80	1 szt.



1.002.377

1) waga w kg na sztukę lub zestaw zawierająca opakowanie jednostkowe

MULTIBLOC® 00.ST9

Rozłącznik bezpiecznikowy NH, rozmiar 00, 160A, 690VAC, podłączenie dolne

Zgodny z IEC/EN 60 947-3.
Dla wkładek bezpiecznikowych NH rozmiar 000/00 zgodnych z IEC/EN 60 269-2, VDE 0636-2.

- Stopień ochrony IP 30
- Uchwyt zamykający i plombujący zintegrowany w obudowie
- Głębokość instalacji 81mm
- Testowanie napięcia przez przesuwane okienka bezpośrednio ze styków wkładek bezpiecznikowych NH
- Położenie parkujące rozłącznika, także z zainstalowanymi bezpiecznikami
- Modułowy system obudów – osłona złączy kablowych może być wydłużona
- Różne odmiany podłączeń kablowych: śrubowe, zaciskowe, zacisk Al-Cu, ramowy, rozszerzenie zacisku typu V - opcjonalne
- Elektroniczny lub elektromechaniczny monitoring stanu bezpieczników - opcjonalne
- Wskaźnik położenia pokrywy - opcjonalne
- Instalacja na szynę DIN zgodną z EN 60715 - opcjonalne



2.030.000



2.030.100



2.030.200

MULTIBLOC® 00.ST9 **rozmiar 00** **160A, 690VAC** **podłączenie dolne, trójbiegunowy**

numer artykułu	numer referencyjny	bieguny	rodzaje złączy	opis	waga kg[1]	pakowanie
2.030.000	P1023007	3	6 śrubowe M8	-	0.75	1 szt.
2.031.000	E1023044	3	6 zaciski Cu 4-70mm²	-	0.75	1 szt.
2.032.000	G1023046	3	6 zaciski Al/Cu 1,5-70mm² okrągły, linka; 95mm² drut, sektorowy	-	0.85	1 szt.
2.033.000	H1023047	3	3 zaciski ramowe Cu 2,5-70mm² fabrycznie montowane	-	0.70	1 szt.
2.034.000	J1023048	3	3 śrubowe M8, 3 zaciski Cu 4-70mm²	-	0.75	1 szt.
2.035.000	K1023049	3	3 śrubowe M8 3 zaciski Al/Cu 1,5-70mm² okrągły, linka; 95mm² drut, sektorowy	-	0.75	1 szt.
2.030.300	D1023043	3	6 śrubowe M8	okienko nieruchome dla ochrony przed nieautoryzowanym połączeniem	0.75	1 szt.
2.031.300	F1023045	3	6 zaciski Cu 4-70mm²	okienko nieruchome dla ochrony przed nieautoryzowanym połączeniem	0.75	1 szt.
2.030.100	V1023012	3	6 śrubowe M8	zawiera zainstalowany elektroniczny monitoring stanu bezpieczników ESÜ	0.86	1 szt.
2.030.200	C1023042	3	6 śrubowe M8	zawiera zainstalowany elektro-mechaniczny monitoring stanu bezpieczników MZS (izolacja galwaniczna)	1.39	1 szt.

1) waga w kg na sztukę lub zestaw zawierająca opakowanie jednostkowe

MULTIBLOC® rozmiar 00

MULTIBLOC® 00.RST9

Zgodny z IEC/EN 60 947-3.
Dla wkładek bezpiecznikowych NH rozmiar 000/00 zgodnych z IEC/EN 60 269-2, VDE 0636-2.

- Stopień ochrony IP 30
- Uchwyt zamykający i plombujący zintegrowany w obudowie
- Testowanie napięcia przez przesuwane okienka bezpośrednio ze styków wkładek bezpiecznikowych NH
- Możliwe podłączenie okablowania od góry i od dołu
- Różne odmiany podłączeń kablowych: śrubowe, zaciskowe, zacisk Al-Cu, ramowy, rozszerzenie zacisku typu V - opcjonalne
- Odmiany na system szyn 40 oraz 60 mm, instalacja zatrzaskowa (bez odwiertów) na system 60 mm bez narzędzi
- Uniwersalne podłączenie dla szyn o grubości 5mm i 10mm i szerokości 12 – 30mm
- Instalacja zasłaniająca nośnik szyn zbiorczych (max. wys. 14,5 mm) możliwa boczna prawa lub lewa
- Głębokość instalacji 95 mm
- Elektroniczny lub elektromechaniczny monitoring stanu bezpieczników - opcjonalne
- Wskaźnik położenia pokrywy - opcjonalne


3.084.000


3.084.100


3.084.200

MULTIBLOC® 00.RST9 rozmiar 00 160A, 690VAC na system szyn, trójbiegunowy

numer artykułu	numer referencyjny	bieguny	instalacja na system szyn	rodzaje złączy	opis	waga kg[1]	pakowanie
3.084.000	Z1022993	3	60mm zatrzask	3 śrubowe M8 3 zacisk mostkowy 4-70 mm²	-	0.93	1 szt.
3.083.000	X1022991	3	60mm zatrzask	3 zacisk ramowy Cu 2,5-70 mm² fabrycznie montowany	-	0.88	1 szt.
3.084.300	D1022997	3	60mm zatrzask	3 śrubowe M8 3 zacisk mostkowy 4-70 mm²	okienko nieruchome dla ochrony przed nieautoryzowanym połączeniem	0.88	1 szt.
3.083.300	Y1022992	3	60mm zatrzask	3 zacisk ramowy Cu 2,5-70 mm² fabrycznie montowany	okienko nieruchome dla ochrony przed nieautoryzowanym połączeniem	0.88	1 szt.
3.084.100	B1022995	3	60mm zatrzask	3 śrubowe M8 3 zacisk mostkowy 4-70 mm²	zawiera zainstalowany elektroniczny monitoring stanu bezpieczników ESÜ	0.96	1 szt.
3.084.200	C1022996	3	60mm zatrzask	3 śrubowe M8 3 zacisk mostkowy 4-70 mm²	zawiera zainstalowany elektro-mechaniczny monitoring stanu bezpieczników MZS (izolacja galwaniczna)	1.46	1 szt.
2.074.000	W1022990	3	40mm zacisk	3 śrubowe M8 3 zacisk mostkowy 4-70 mm²	-	1.06	1 szt.

1) waga w kg na sztukę lub zestaw zawierająca opakowanie jednostkowe

MULTIBLOC® 00.ST8

MULTIBLOC® 00.ST8 Rozłącznik bezpiecznikowy NH, jednobiegunowy

E 1.000.622

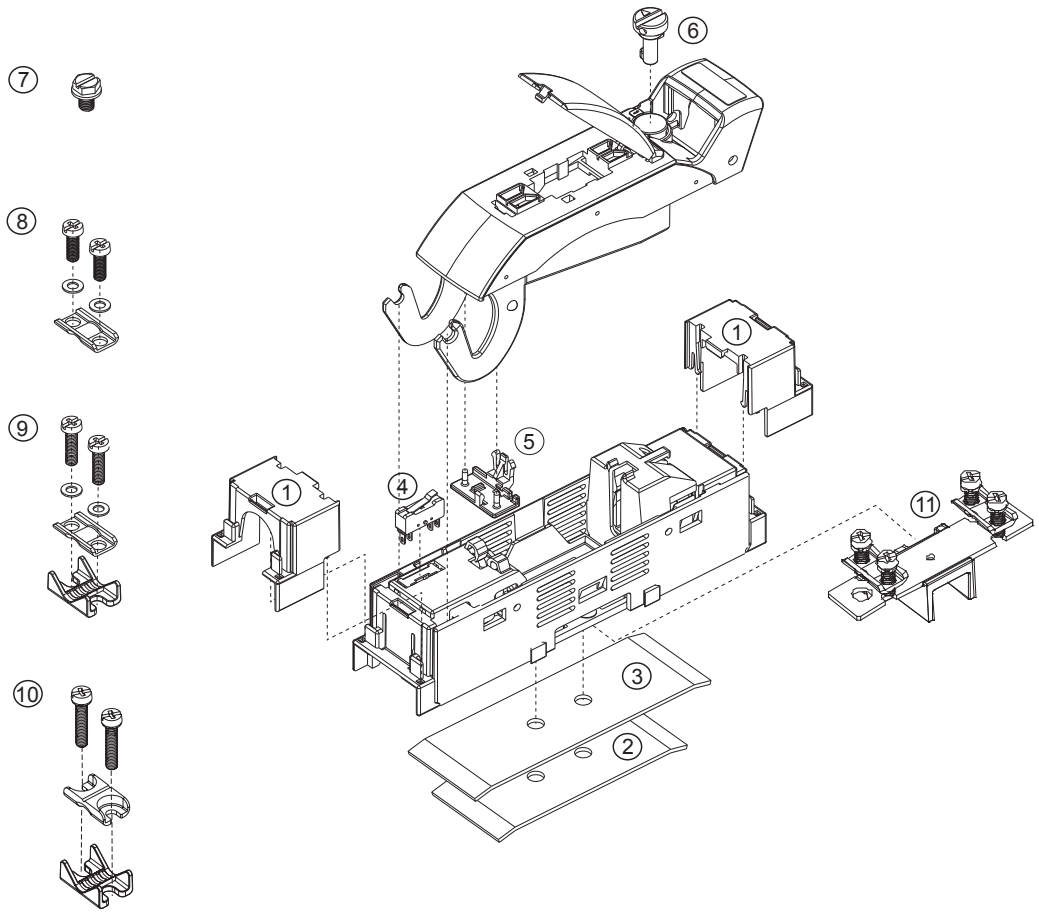

nr	numer artykułu	opis
1	1.000.149	osłona na złącza kablowe, jednobiegunowa
2	1.000.151	zestaw do montażu na szynę DIN 125 mm
3	1.000.152	zestaw do montażu na szynę DIN 150 mm
4	MZ00HD	wskaźnik położenia pokrywy
5	1.000.150	mechanizm zamykający okienka, 1 zestaw = 3 szt.
6	1.000.155	zestaw plombujący
7	00SZS	śruba M8, 1 zestaw = 3 szt.
8	00SZESK	zacisk mostkowy 4 - 70mm², 1 zestaw = 3 szt.
9	00SZA70	zacisk Al/Cu 1·5 - 70mm², 1 zestaw = 3 szt.
10	1.001.857	zacisk Al/Cu 1·5 - 95mm², 1 zestaw = 3 szt.
11	00SZNS	wspornik przewodu neutralnego z zaciskami

dane mogą ulec zmianie

1) waga w kg na sztukę lub zestaw zawierająca opakowanie jednostkowe

MULTIBLOC® rozmiar 00

MULTIBLOC® 00.ST9

MULTIBLOC® 00.ST9 Rozłącznik bezpiecznikowy NH, trójbiegunowy, podłączenie dolne

E 1.002.784

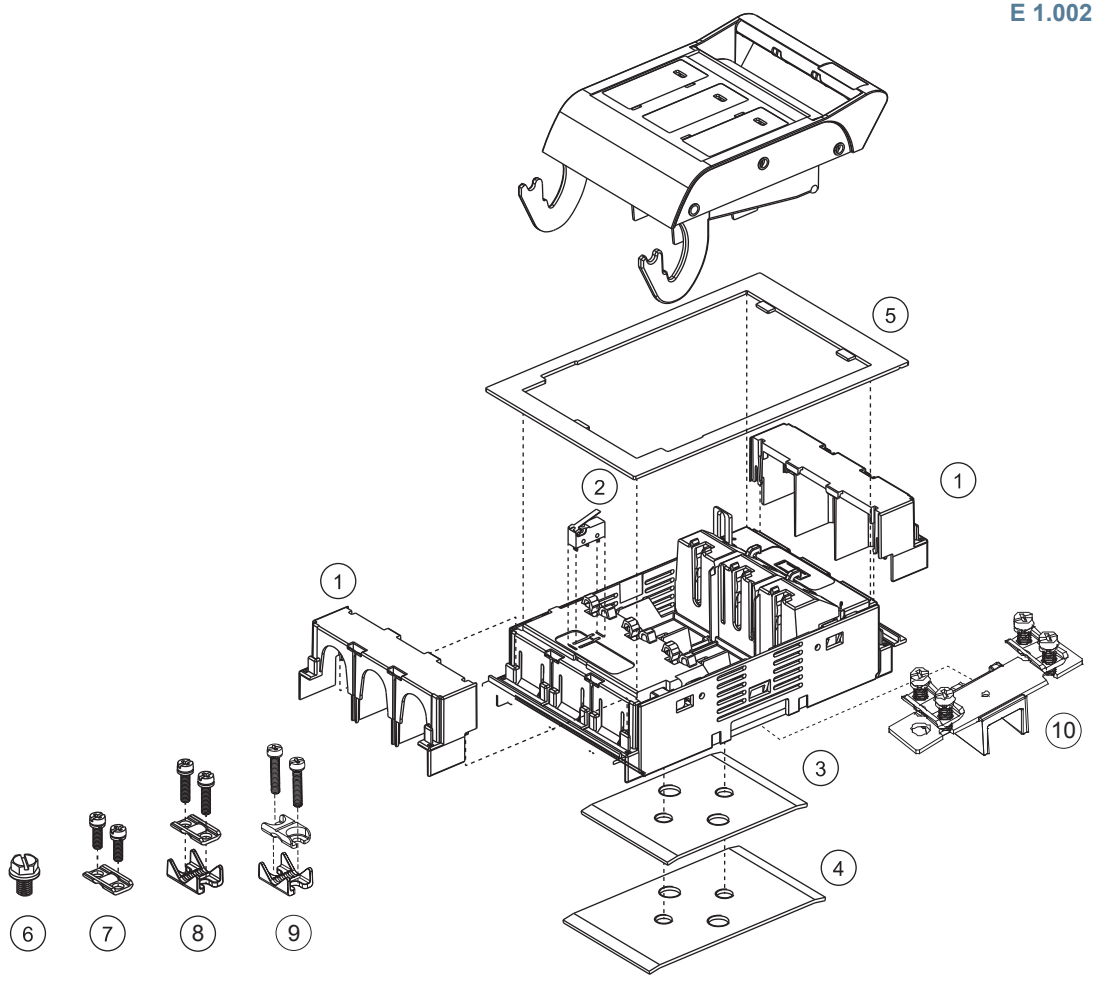

nr	numer artykułu	opis
1	1.000.148	osłona na złącza kablowe, trójbiegunowa
2	1.000.852	wskaźnik położenia pokrywy
3	1.000.153	zestaw do montażu na szynę DIN 125 mm
4	1.000.154	zestaw do montażu na szynę DIN 150 mm
5	1.000.126	osłona na jeden rozłącznik
6	00SZS	śruba M8, 1 zestaw = 3 szt.
7	00SZESK	zacisk mostkowy 4 - 70mm², 1 zestaw = 3 szt.
8	00SZA70	zacisk Al/Cu 1·5 - 70mm², 1 zestaw = 3 szt.
9	1.001.857	zacisk Al/Cu 1·5 - 95mm², 1 zestaw = 3 szt.
10	00SZNS	wspornik przewodu neutralnego z zaciskami

dane mogą ulec zmianie

MULTIBLOC® 00.RST9

MULTIBLOC® 00.RST9 Rozłącznik bezpiecznikowy NH, trójbiegunowy, instalacja na szyny zbiorcze

E 1.002.785

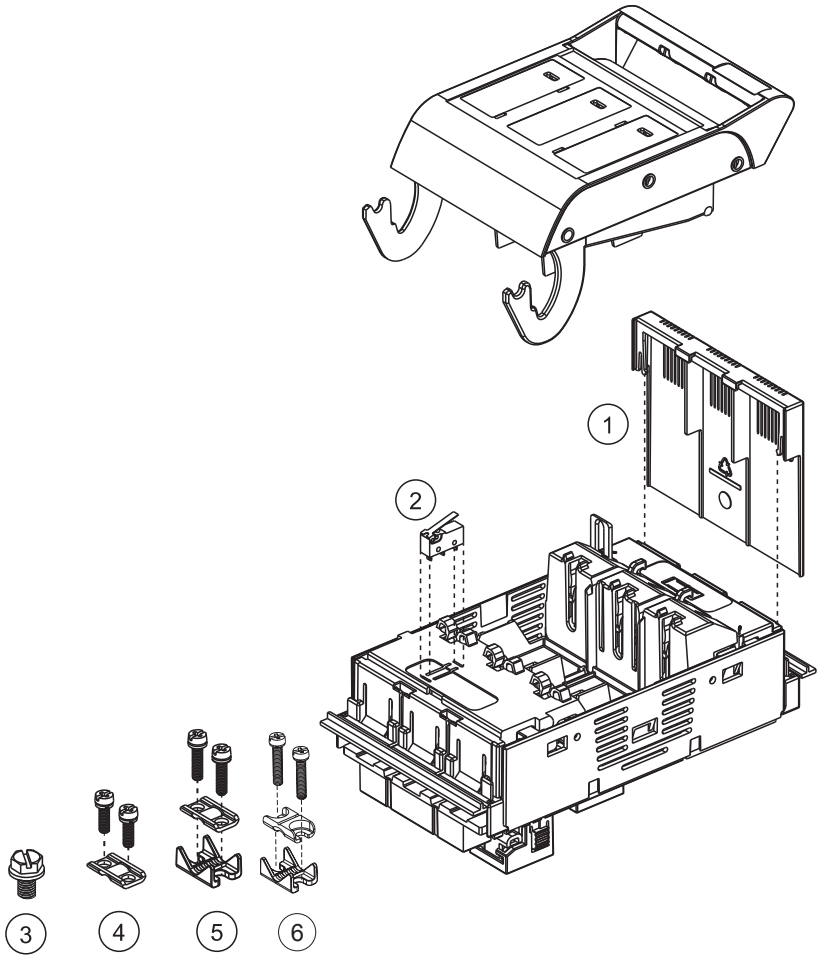

nr	numer artykułu	opis
1	1.003.325	osłona szyny zbiorczej przed dotykiem
2	1.000.852	wskaźnik położenia pokrywy
3	00SZS	śruba M8, 1 zestaw = 3 szt.
4	00SZESK	zacisk mostkowy 4 - 70mm², 1 zestaw = 3 szt.
5	00SZA70	zacisk Al/Cu 1·5 - 70mm², 1 zestaw = 3 szt.
6	1.001.857	zacisk Al/Cu 1·5 - 95mm², 1 zestaw = 3 szt.

dane mogą ulec zmianie

MULTIBLOC® rozmiar 00

MULTIBLOC® 00.ST8

Rozłącznik bezpiecznikowy NH, rozmiar 00, 160A, 690VAC, podłączenie dolne

Dane techniczne zgodne z EN / IEC 60947

	00.ST8 jednobiegunowy	00.ST8 dwubiegunowy	00.ST8 czterobiegunowy
Rodzaj instalacji	podłączenie dolne	podłączenie dolne	podłączenie dolne
Rozmiar	00	00	00
Liczba biegunów / faz	1	2	4
Prąd cieplny (przy przepływie powietrza) z bezpiecznikiem I_{th}	160A	160A	160A
Maksymalna moc strat bezpieczników NH P_n	12W	12W	12W
Prąd cieplny (przy przepływie powietrza) ze zworką I_{th}	200A	200A	200A
Maksymalna moc strat zworek P_n	1,2W	1,2W	1,2W
Kategoria użytkowania wg IEC/EN 60947-3			
U_e = AC 400 V; I_e = 160 A	AC 23 B	AC 23 B	AC 23 B
U_e = AC 500 V; I_e = 160 A	AC 22 B	AC 22 B	AC 22 B
U_e = AC 690 V; I_e = 125 A	AC 21 B	AC 21 B	AC 21 B
U_e = DC 220 V; I_e = 160 A	DC 22 B	-	-
Napięcie znamionowe robocze U_e	690V	690V	690V
Napięcie znamionowe izolacji U_i	1000V	1000V	1000V
Napięcie znamionowe impulsowe U_{imp}	8kV	8kV	8kV
Częstotliwość znamionowa	50 ... 60Hz	50 ... 60Hz	50 ... 60Hz
Stopień ochrony	IP20	IP20	IP20
Stopień zanieczyszczenia	3	3	3
Tryb pracy	praca ciągła	praca ciągła	praca ciągła
Zdolność łączeniowa znamionowa zwarciowa ze zworką I_{cm}	6.2kAsw	6.2 kAsw	6.2kAsw
Zdolność łączeniowa znamionowa zwarciowa z wkładkami bezpiecznikowymi			
U_e = AC 400 V; I_e = 160A	80kA	80kA	80kA
U_e = AC 500 V; I_e = 160A	80kA	80kA	80kA
U_e = AC 690 V; I_e = 125A	50kA	50kA	50kA
Prąd zwarciowy znamionowy wytrzymywany I_{cw}	4kA / 1 s	4kA / 1 s	4kA / 1 s
Strata mocy przy I_{th} bez wkładki bezpiecznikowej	2,3W	4,6W	10,3W
Strata mocy przy I_{th} bez zworki	3,3W	6,6W	13,3W
Złącza kablowe			
Standardowe złącze	M8	M8	M8
Dla uchwytów kablowych Cu maksymalnie	2x70mm²	2x70mm²	2x70mm²
Dla uchwytów kablowych Al maksymalnie	2x70mm²	2x70mm²	2x70mm²
Dla miedzianych szyn o maksymalnych rozmiarach	20x5mm	20x5mm	20x5mm

MULTIBLOC® 00.ST9 / 00.RST9

Rozłącznik bezpiecznikowy NH, rozmiar 00, 160A, 690VAC, podłączenie dolne / instalacja na szyny zbiorcze

Dane techniczne zgodne z EN / IEC 60947

	00.ST9 trójbiegunowy	00.RST9 trójbiegunowy
Rodzaj instalacji	podłączenie dolne	instalacja na szyny
Rozmiar	00	00
Liczba biegunów / faz	3	3
Prąd cieplny (przy przepływie powietrza) z bezpiecznikiem I_{th}	160A	160A
Maksymalna moc strat bezpieczników NH P_n	12W	12W
Prąd cieplny (przy przepływie powietrza) ze zworką I_{th}	200A	200A
Maksymalna moc strat zworek P_n	1,2W	1,2W
Kategoria użytkowania wg IEC/EN 60947-3		
U_e = AC 400V; I_e = 160A	AC 23 B	AC 23 B
U_e = AC 500V; I_e = 160A	AC 22 B	AC 22 B
U_e = AC 690V; I_e = 125A	AC 21 B	AC 21 B
U_e = DC 220V; I_e = 160A	DC 22 B	DC 22 B
U_e = DC 440V; I_e = 100A	DC 21 B	DC 21 B
Napięcie znamionowe robocze U_e	690V	690V
Napięcie znamionowe izolacji U_i	1000V	1000V
Napięcie znamionowe impulsowe U_{imp}	8kV	8kV
Częstotliwość znamionowa	50 ... 60Hz	50 ... 60Hz
Stopień ochrony	IP30	IP30
Stopień zanieczyszczenia	3	3
Tryb pracy	praca ciągła	praca ciągła
Zdolność łączeniowa znamionowa zwarciowa ze zworką I_{cm}	6.2kAsw	6.2kAsw
Zdolność łączeniowa znamionowa zwarciowa z wkładkami bezpiecznikowymi		
U_e = AC 400V; I_e = 160A	80kA	80kA
U_e = AC 500V; I_e = 160A	80kA	80kA
U_e = AC 690V; I_e = 125A	80kA	80kA
Prąd zwarciowy znamionowy wytrzymywany I_{cw}	4kA / 1 s	4kA / 1 s
Strata mocy przy I_{th} bez wkładki bezpiecznikowej	7W	10W
Strata mocy przy I_{th} bez zworki	10W	16W
Złącza kablowe		
Standardowe złącze	M8	M8
Dla uchwytów kablowych Cu maksymalnie	2x70mm²	2x70mm²
Dla uchwytów kablowych Al maksymalnie	2x70mm²	2x70mm²
Dla miedzianych szyn o maksymalnych rozmiarach	20x5mm	20x5mm
Złącza szyn zbiorczych		
System szyn	-	40mm 60mm
Szerokość szyn (system szyn = 40mm)	-	12mm
Grubość szyn (system szyn = 40mm)	-	5 ... 10mm
Szerokość szyn (system szyn = 60mm)	-	12 ... 30mm
Grubość szyn (system szyn = 60mm)	-	5 ... 10mm

MULTIBLOC® rozmiar 00

MULTIBLOC® 00.ST8

MULTIBLOC® 00.ST8 Rozłącznik bezpiecznikowy NH, jednobiegunowy

Wymiary
M 01115

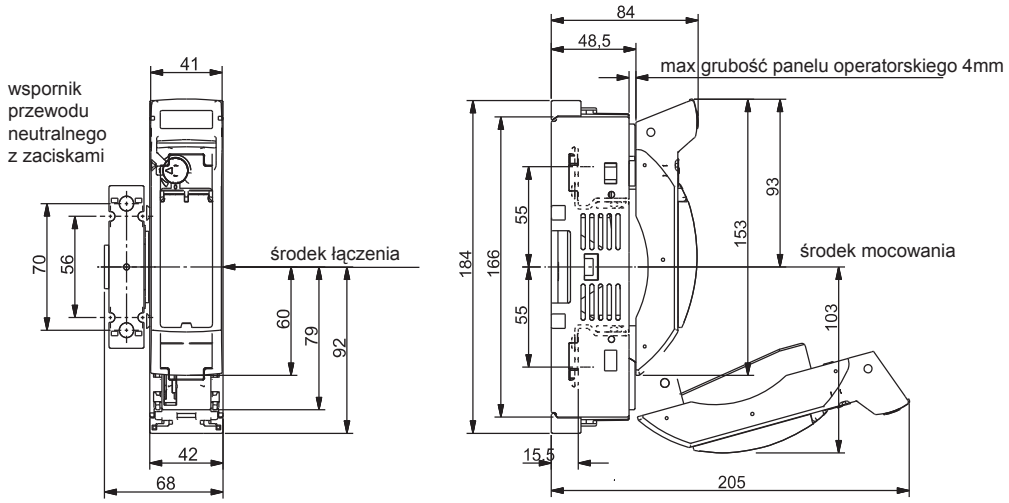

wspornik przewodu neutralnego art. nr 00SZNS (akcesoria) może być zamontowany z prawej, lewej lub obydwu stron rozłącznika.

rozmiar otworu montażowego dla panelu operatorskiego
dla podłączenia dolnego bez osłony

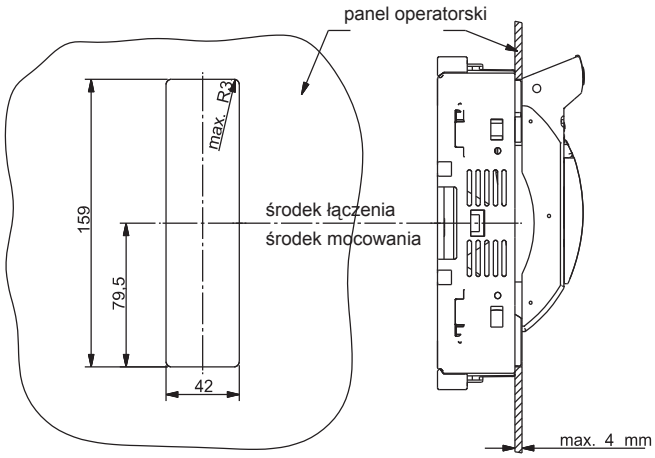

wymiary podłączenia dolnego

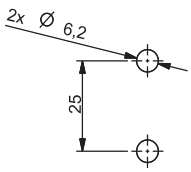

MULTIBLOC® 00.ST8

MULTIBLOC® 00.ST8 Rozłącznik bezpiecznikowy NH, dwubiegunowy

Wymiary
M 01124

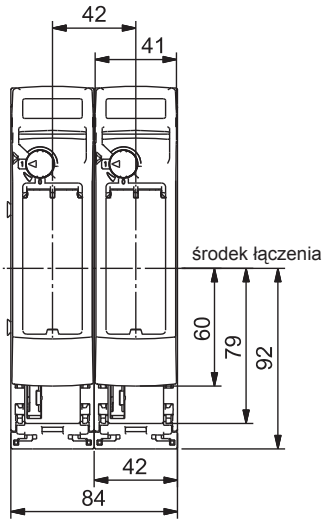

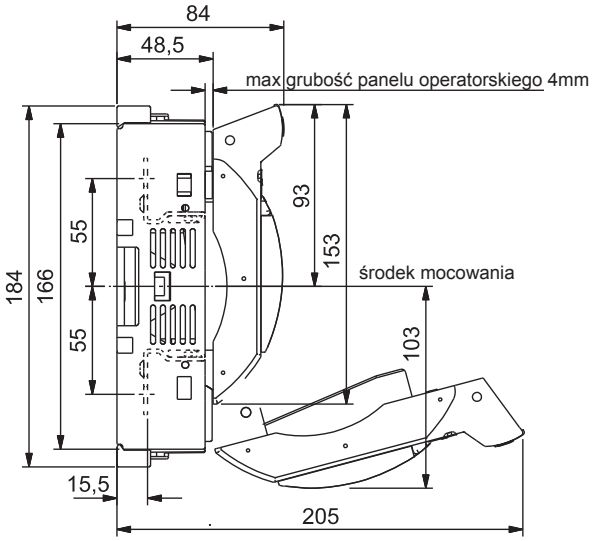

rozmiar otworu montażowego dla panelu operatorskiego
dla podłączenia dolnego bez osłony

wymiary podłączenia dolnego

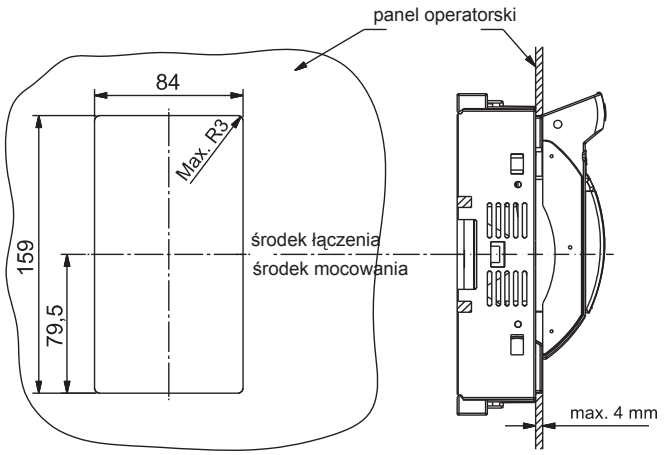

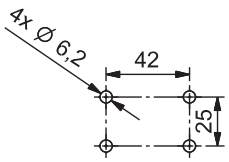

MULTIBLOC® rozmiar 00

MULTIBLOC® 00.ST8

MULTIBLOC® 00.ST8 Rozłącznik bezpiecznikowy NH, czterobiegunowy

Wymiary
M 01120

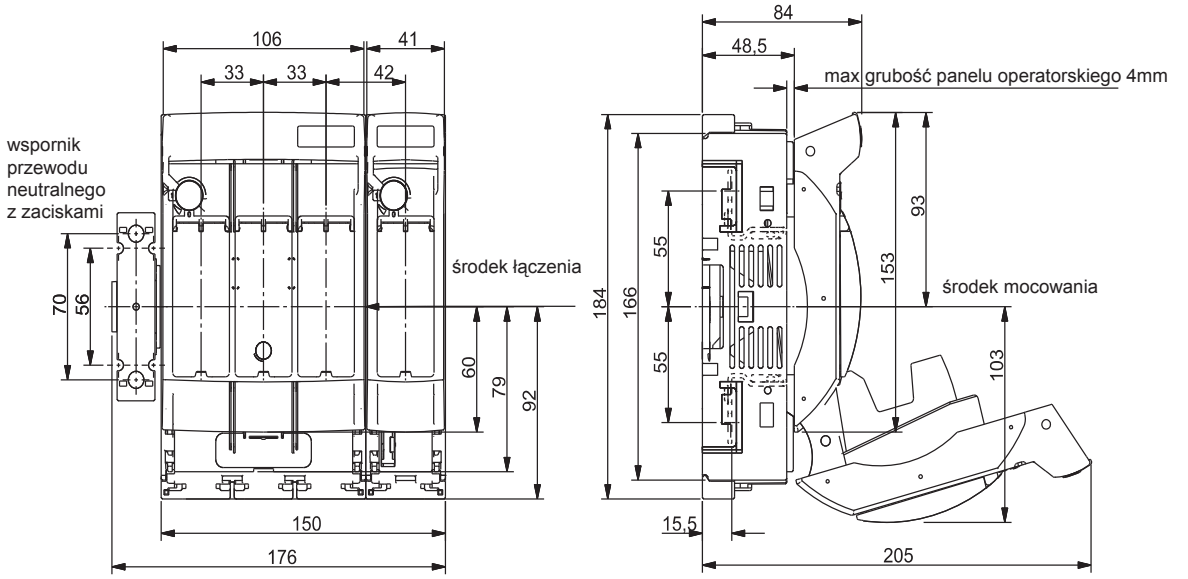

wspornik przewodu neutralnego art. nr 00SZNS (akcesoria) może być zamontowany z prawej, lewej lub obydwu stron rozłącznika.

rozmiar otworu montażowego dla panelu operatorskiego
dla podłączenia dolnego bez osłony

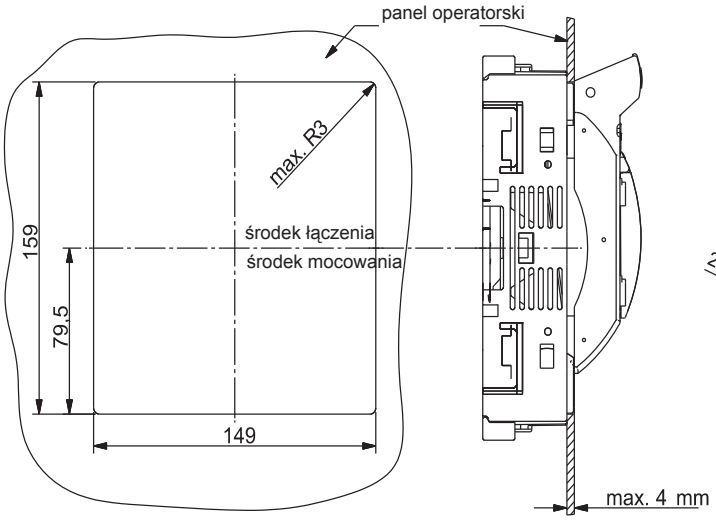

wymiary podłączenia dolnego

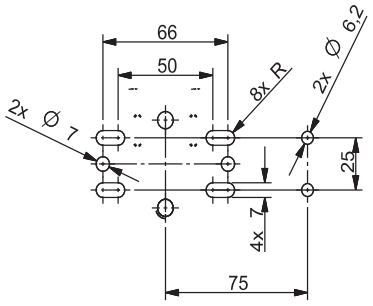

MULTIBLOC® 00.ST9

MULTIBLOC® 00.ST9 Rozłącznik bezpiecznikowy NH, trójbiegunowy, podłączenie dolne

Wymiary
M 01169

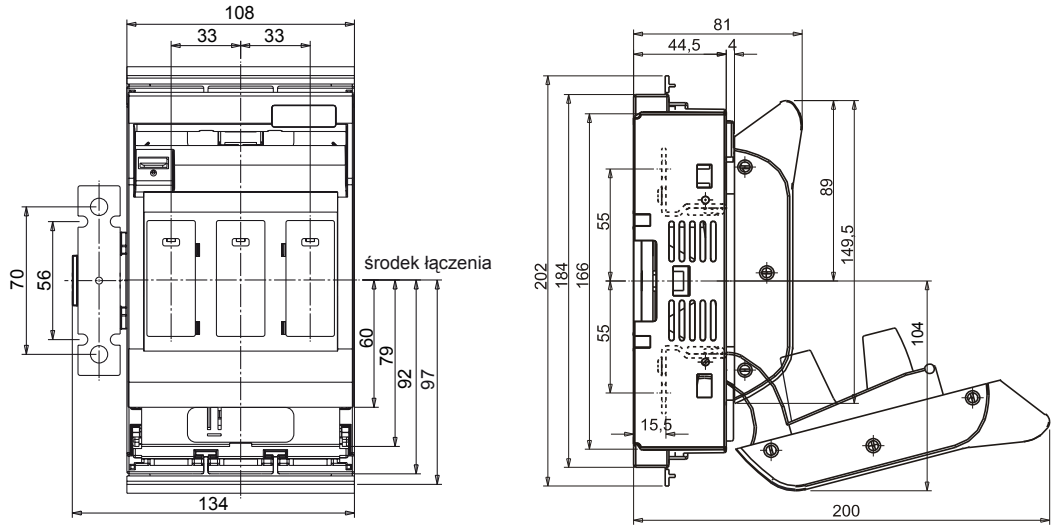

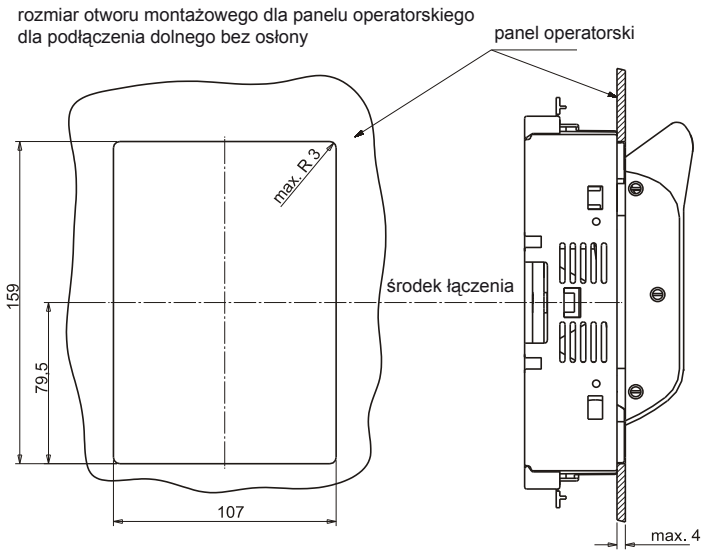

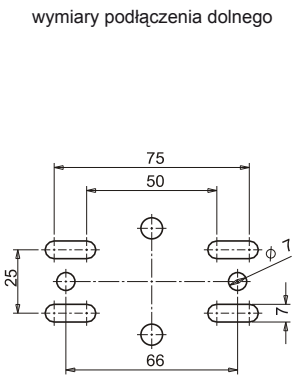

MULTIBLOC® rozmiar 00

MULTIBLOC® 00.RST9

MULTIBLOC® 00.RST9 Rozłącznik bezpiecznikowy NH, trójbiegunowy, instalacja na szyny zbiorcze

Wymiary
M 01170

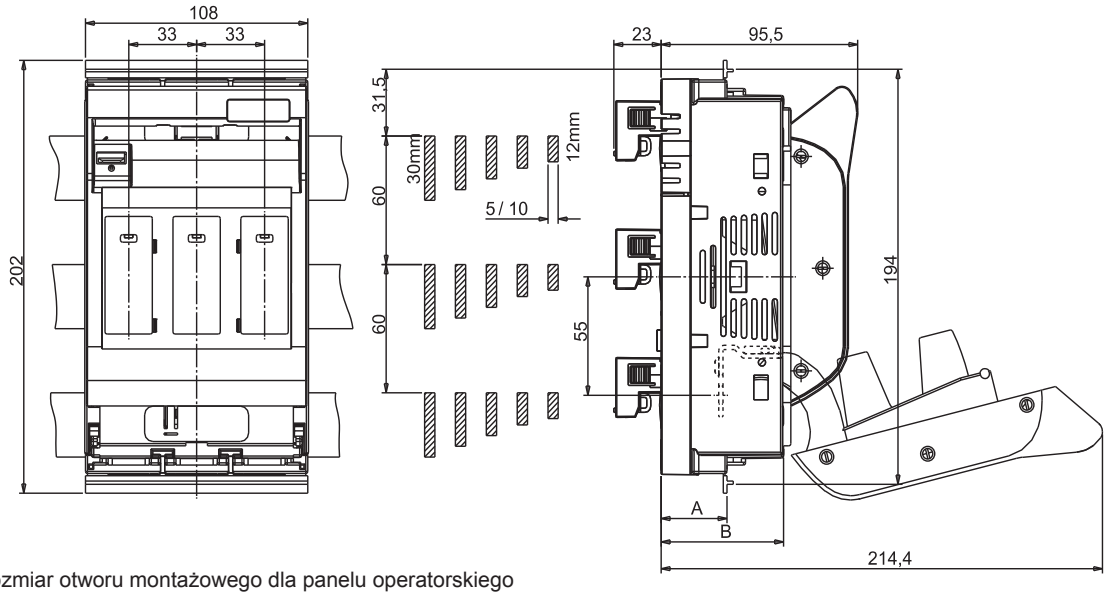

rozmiar otworu montażowego dla panelu operatorskiego

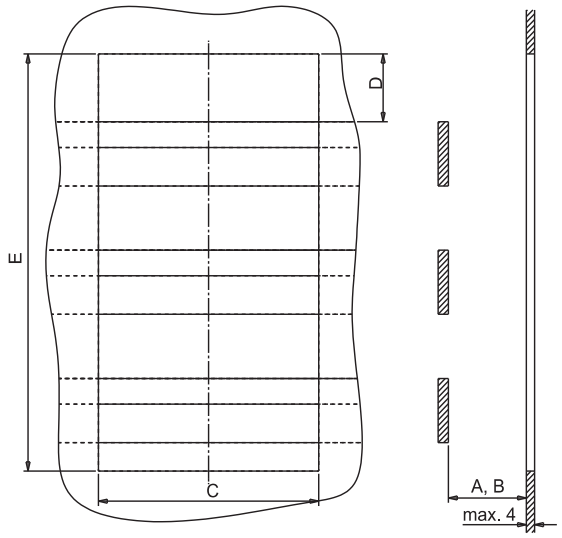

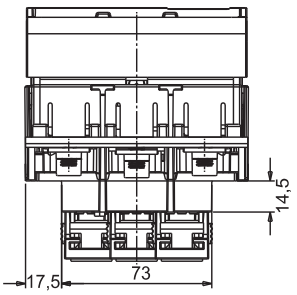

głębokość instalacji		otwór montażowy		
		C	D	E
A	32	109	31,5	195
B	60	107	13,5	159

MULTIBLOC® 00.ST9 / 00.RST9

MULTIBLOC® 00.ST9 oraz 00.RST9 trójbiegunowy, z elektronicznym monitoringiem stanu bezpieczników ESÜ

Wymiary
M 01172

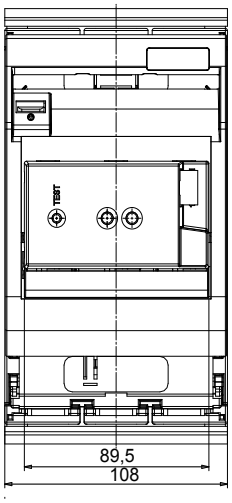

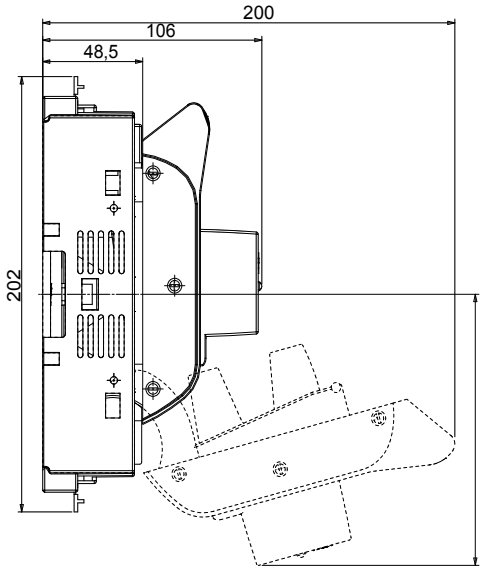

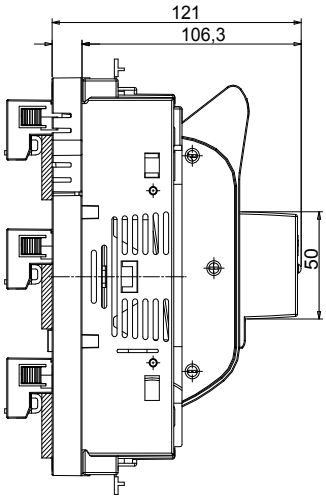

MULTIBLOC® rozmiar 00

MULTIBLOC® 00.ST9 / 00.RST9

MULTIBLOC® 00.ST9 oraz 00.RST9 trójbiegunowy, z elektro-mechanicznym monitoringiem stanu bezpieczników MZS

Wymiary
M 01135c-00

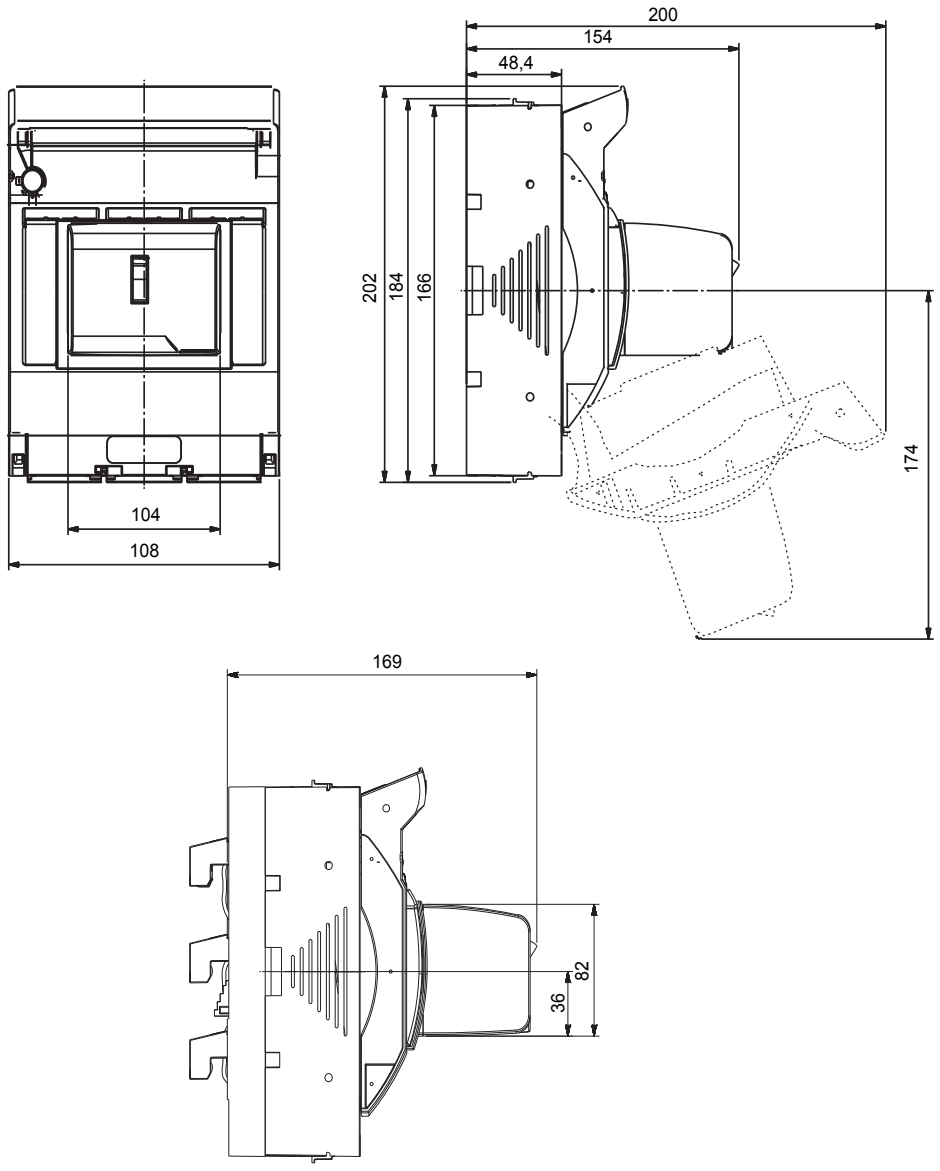

MULTIBLOC® rozmiar 00

Złącza kablowe rozmiar 00

Wymiary
MA 120c

typ	N	S	A	R
złącze	śruba	zacisk mostkowy	zacisk Al/Cu	zacisk ramowy
przekrój mm²	Cu 16-70	Cu 4-70	Cu 1,5-70	Cu 2,5-70
	Al 16-95	Al ---	Al 1,5-70 sektorowy, linka Al 1,5-95 sektorowy, drut	Al ---
M(an) (Nm)	10	3-4	3-4	6
	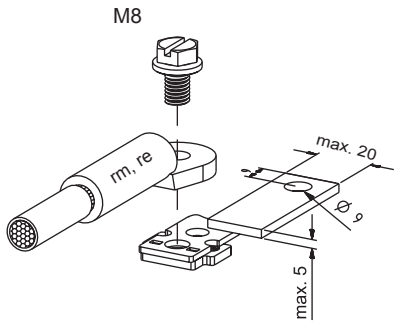	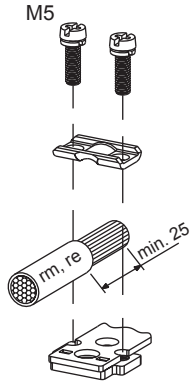	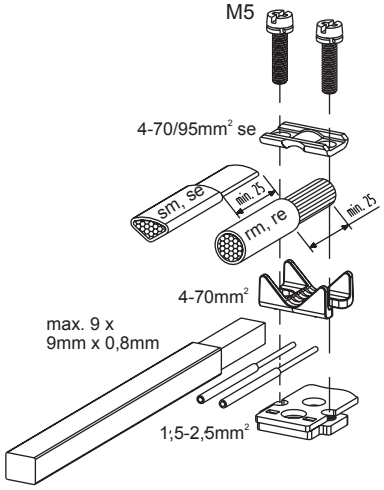	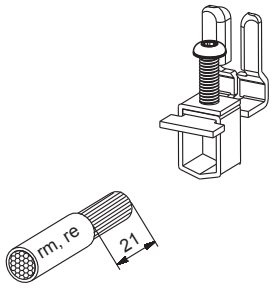 montowany fabrycznie

MULTIBLOC® rozmiar 00

MULTIBLOC® rozmiar 00

Rozłącznik bezpiecznikowy NH, rozmiar 00, 160A



1.000.149



1.000.148



1.003.325



1.000.126

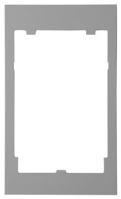

1.003.431

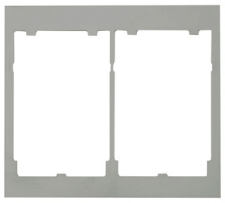

1.002.874

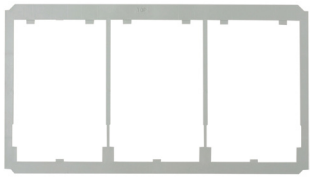

1.000.128



1.002.764



1.002.870

Akcesoria

Osłony złączy kablowych — MULTIBLOC® rozmiar 00

numer artykułu	numer referencyjny	opis	waga kg[1]	pakowanie
1.000.149	V229282	osłona złącza kablowego dla 00.ST8 jednobiegunowego, 1 zes. = 2 szt.	0.02	1 zestaw
1.000.148	W229283	osłona złącza kablowego dla 00.ST9 trójbiegunowego, 1 zes. = 2 szt.	0.04	1 zestaw
1.003.325	F1023114	osłona szyny zbiorczej przed dotykiem dla 00.RST9	0.02	1 szt.

Osłony — MULTIBLOC® rozmiar 00

numer artykułu	numer referencyjny	opis	waga kg[1]	pakowanie
1.000.126	Y229285	osłona do instalacji w jednostkach rozdzielczych (szer. x wys.): 123x190mm dla jednego 00.ST9/00.RST9	0.02	1 szt.
1.003.431	N1022960	osłona do instalacji w jednostkach rozdzielczych (szer. x wys.): 123x210mm dla jednego 00.ST9/00.RST9	-	1 szt.
1.000.127	Z229286	osłona do instalacji w jednostkach rozdzielczych (szer. x wys.): 231x190mm dla dwóch 00.ST9/00.RST9	0.05	1 szt.
1.002.874	S1022964	osłona do instalacji w jednostkach rozdzielczych (szer. x wys.): 231x210mm dla dwóch 00.ST9/00.RST9	0.05	1 szt.
1.000.128	A229287	osłona do instalacji w jednostkach rozdzielczych (szer. x wys.): 339x190mm dla trzech 00.ST9/00.RST9	0.07	1 szt.
1.002.764	T102296	osłona do instalacji w jednostkach rozdzielczych (szer. x wys.): 220x240mm dla jednego 00.ST8 czterobiegunowego	0.09	1 szt.
1.002.870	R1022963	osłona do instalacji w jednostkach rozdzielczych (szer. x wys.): 231x210mm dla jednego 00.ST9/00.RST9 + boczna zaślepka wolnego miejsca	0.09	1 szt.

1) waga w kg na sztukę lub zestaw zawierająca opakowanie jednostkowe

MULTIBLOC® rozmiar 00

Rozłącznik bezpiecznikowy NH, rozmiar 00, 160A

Elementy instalacyjne

MULTIBLOC® rozmiar 00



1.000.151



1.000.152



1.000.153



1.000.154

numer artykułu	numer referencyjny	opis	waga kg[1]	pakowanie
1.000.151	B229288	adapter do instalacji na szynę DIN zgodną z EN 60 715-125mm dla 00.ST8 jednobiegunowego	0.08	1 szt.
1.000.152	C229289	adapter do instalacji na szynę DIN zgodną z EN 60 715-150mm dla 00.ST8 jednobiegunowego	0.10	1 szt.
1.000.153	C229887	adapter do instalacji na szynę DIN zgodną z EN 60 715-125mm dla 00.ST9 trójbiegunowego	0.14	1 szt.
1.000.154	D229888	adapter do instalacji na szynę DIN zgodną z EN 60 715-150mm dla 00.ST9 trójbiegunowego	0.16	1 szt.

Wskaźniki

MULTIBLOC® rozmiar 00



1.000.852



MZ00HD



1.000.157

numer artykułu	numer referencyjny	opis	waga kg[1]	pakowanie
1.000.852	Q1002285	wskaźnik pozycji pokrywy mikroprzełącznik SPDT 5 A, 250 V	0.00	1 szt.
MZ00HD	V1022989	wskaźnik pozycji pokrywy mikroprzełącznik DPST 5 A, 250 V dla MULTIBLOC® 00.ST8 1-, 2- , 4-biegunowego	0.009	1 szt.
1.000.157	S1022987	wskaźnik pozycji pokrywy mikroprzełącznik DPST 5 A, 250 V dla MULTIBLOC® 00.RST9 dla systemu szyn 40mm	0.01	1 szt.

Osprzęt zamykający i plombujący / zamykanie okienek

MULTIBLOC® 00.ST8



1.000.150

numer artykułu	numer referencyjny	opis	waga kg[1]	pakowanie
1.000.150	K229296	wkładka zamykająca okienko dla 00.ST8 1-, 2-, 4-biegunowego oraz 1./2.ST8/RST8 1 zestaw = 3 szt.	0.01	1 zestaw

Osprzęt zamykający i plombujący / zamykanie pokrywy

MULTIBLOC® 00.ST8



1.000.155

numer artykułu	numer referencyjny	opis	waga kg[1]	pakowanie
1.000.155	L229297	wkładka plombująca, zestaw instalacyjny dla 00.ST8 1-, 2-, 4-biegunowego oraz 1.ST8/RST8	0.01	1 szt.

1) waga w kg na sztukę lub zestaw zawierająca opakowanie jednostkowe

MULTIBLOC® rozmiar 00

MULTIBLOC® rozmiar 00

Rozłącznik bezpiecznikowy NH, rozmiar 00, 160A

Akcesoria



00SZS



00SZESK



00SZA70



1.003.571



00SZSV6



1.003.433

Dodatkowe złącza kablowe — **MULTIBLOC® rozmiar 00**

numer artykułu	numer referencyjny	opis	waga kg[1]	pakowanie
00SZS	M229298	śrubowe M8 dla rozłączników rozmiar 00 1 zestaw = 3 szt.	0.03	1 zestaw
00SZESK	E214594	zacisk Cu 4–70mm² dla rozłączników rozmiar 00 1 zestaw = 3 szt.	0.04	1 zestaw
00SZA70	R211523	zacisk Al/Cu 1,5–70mm² dla rozłączników rozmiar 00 1 zestaw = 3 szt.	0.08	1 zestaw
1.003.571	P1022984	zacisk Al/Cu 50-95mm² okrągły, linka dla rozłączników rozmiar 00 1 zestaw = 3 szt.	0.10	1 zestaw
1.003.433	L1022958	potrójny zacisk na biegun 1.5 - 16mm² 1 zestaw = 3 szt.	-	1 szt.
00SZSV6	K1022957	uchwyt typu V, rozmiar 00, M8, do zacisku V rozmiar 00 dla rozłączników rozmiar 00 ze złączami śrubowymi; suplement do złączy typu V, 1 zestaw = 3 szt.	0.13	1 zestaw

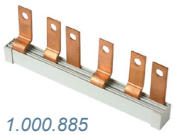

1.000.885

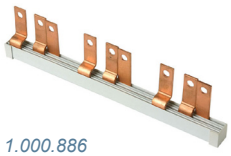

1.000.886

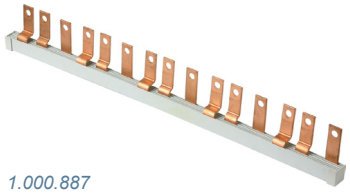

1.000.887

Izolowane szyny zbiorcze — **MULTIBLOC® 00.ST9**

numer artykułu	numer referencyjny	opis	waga kg[1]	pakowanie
1.000.885	C1022973	izolowane szyny zbiorcze dla dwóch MULTIBLOC® 00.ST9 35mm²	0.28	1 szt.
1.000.886	E1022975	izolowane szyny zbiorcze dla trzech MULTIBLOC® 00.ST9 35mm²	0.45	1 szt.
1.000.887	H1022978	izolowane szyny zbiorcze dla pięciu MULTIBLOC® 00.ST9 35mm²	0.82	1 szt.



00SZNS

Przewód neutralny — **MULTIBLOC® rozmiar 00**

numer artykułu	numer referencyjny	opis	waga kg[1]	pakowanie
00SZNS	A1023086	wspornik przewodu neutralnego do instalacji bocznej (lewa lub prawa strona) dla MULTIBLOC® rozmiar 00 złącze kablowe: zacisk Cu 4-70mm² okrągły, linka/drut	0.07	1 szt.

1) waga w kg na sztukę lub zestaw zawierająca opakowanie jednostkowe

MULTIBLOC® rozmiar 1

MULTIBLOC® 1.ST8

Rozłącznik bezpiecznikowy NH, rozmiar 1, 250A, 690VAC, podłączenie dolne

Zgodny z IEC/EN 60 947-3.
Dla wkładek bezpiecznikowych NH rozmiar 1 zgodnych z IEC/EN 60 269-2, VDE 0636-2.

- Stopień ochrony IP20 - w trybie testowania bezpiecznika stopień ochrony jest utrzymany
- Położenie parkujące rozłącznika, także z zainstalowanymi bezpiecznikami
- Elektroniczny lub elektromechaniczny monitoring stanu bezpieczników - opcjonalne
- Modułowy system obudów - osłona złączy kablowych może być wydłużona
- Różne odmiany podłączeń kablowych: śrubowe, zaciskowe, zacisk Al-Cu, rozszerzenie do zacisku typu V - opcjonalne
- Uchwyt zamykający i plombujący - opcjonalne
- Wskaźnik położenia pokrywy - opcjonalne
- Instalacja na szynę DIN zgodną z EN 60 715 - opcjonalne
- Instalacja na system szyn zbiorczych 100mm z adapterem


1.000.388


1.001.818

MULTIBLOC® 1.ST8 rozmiar 1 250A, 690VAC podłączenie dolne, jednobiegunowy

numer artykułu	numer referencyjny	bieguny	rodzaje złączy	opis	waga kg[1]	pakowanie
1.000.388	Q229876	1	2 śrubowe M10	-	1.00	1 szt.
1.001.818	S1023056	1	2 śrubowe M10	do bezpośredniej instalacji na system szyn (śrubowe M10)	0.91	1 szt.


1.000.397

MULTIBLOC® 1.ST8 rozmiar 1 250A, 690VAC podłączenie dolne, dwubiegunowy

numer artykułu	numer referencyjny	bieguny	rodzaje złączy	waga kg[1]	pakowanie
1.000.397	R229877	2	4 śrubowe M10	2.06	1 szt.


1.000.299


1.002.711


1.000.831

MULTIBLOC® 1.ST8 rozmiar 1 250A, 690VAC podłączenie dolne, trójbiegunowy

numer artykułu	numer referencyjny	bieguny	rodzaje złączy	opis	waga kg[1]	pakowanie
1.000.299	S229878	3	6 śrubowe M10	-	2.42	1 szt.
1.001.239	V1023058	3	3 zacisk mostkowy 70-150mm² 3 śrubowe M10	-	2.42	1 szt.
1.002.562	W1023059	3	6 zacisk mostkowy 70-150mm²	-	2.42	1 szt.
1.002.711	X1023060	3	6 śrubowe M10	zawiera elektroniczny monitoring stanu bezpieczników ESÜ	2.64	1 szt.
1.000.831	T1023057	3	6 śrubowe M10	zawiera elektro-mechaniczny monitoring stanu bezpieczników MZS (izolacja galwaniczna)	3.13	1 szt.


1.000.405


1.002.378

MULTIBLOC® 1.ST8 rozmiar 1 250A, 690VAC podłączenie dolne, czterobiegunowy

numer artykułu	numer referencyjny	bieguny	rodzaje złączy	opis	waga kg[1]	pakowanie
1.000.405	Y1023061	4	8 śrubowe M10	-	3.40	1 szt.
1.002.378	V1002128	4	8 śrubowe M10	ze specjalnie wykonanym złączem neutralnym dla bezpiecznego rozłączania	3.55	1 szt.

1) waga w kg na sztukę lub zestaw zawierająca opakowanie jednostkowe

MULTIBLOC® rozmiar 1

MULTIBLOC® 1.RST8

Rozłącznik bezpiecznikowy NH, rozmiar 1, 250A, 690VAC, instalacja na szyny zbiorcze

Zgodny z IEC/EN 60 947-3.
Dla wkładek bezpiecznikowych NH rozmiar 1 zgodnych z IEC/EN 60 269-2, VDE 0636-2.

- Stopień ochrony IP20 - w trybie testowania bezpiecznika stopień ochrony jest utrzymany
- Zamykanie i plombowanie pokrywy - opcjonalne
- Położenie parkujące rozłącznika, także z zainstalowanym bezpiecznikami
- Wskaźnik położenia pokrywy - opcjonalne
- Elektroniczny lub elektromechaniczny monitoring stanu bezpieczników - opcjonalne
- Osłona przeciw dotykowa do bezpośredniej instalacji na system szyn zbiorczych - opcjonalne
- Różne odmiany podłączeń kablowych: śrubowe, zaciskowe, zacisk Al-Cu, rozszerzenie do zacisku typu V - opcjonalne
- Bezpośrednia instalacja na system szyn zbiorczych (zatrzaskowa)
- Rozłącznik może być wyregulowany po zatrzaśnięciu na szynę i ustabilizowany po regulacji
- Uniwersalne podłączenie dla szyn o grubości 5mm i 10mm i szerokości 12 – 30mm
- Dla systemu szyn 40mm i 60mm
- Budowa symetryczna - możliwe podłączenie dolne i górne



1.000.323



1.003.134



1.000.855

MULTIBLOC® 1.RST8 **rozmiar 1** **250A, 690VAC** **instalacja na szyny, trójbiegunowy**

numer artykułu	numer referencyjny	bieguny	rodzaje złączy	opis	waga kg[1]	pakowanie
1.000.323	T229879	3	3 śrubowe M10	-	3.09	1 szt.
1.001.294	Q1023054	3	3 zacisk mostkowy 70–150mm²	-	3.06	1 szt.
1.003.134	R1023055	3	3 śrubowe M10	zawiera elektroniczny monitoring stanu bezpieczników ESÜ	3.14	1 szt.
1.000.855	M1023051	3	3 śrubowe M10	zawiera elektro-mechaniczny monitoring stanu bezpieczników MZS (izolacja galwaniczna)	3.80	1 szt.
1.000.936	P1023053	3	6 śrubowe M10	rozłącznik obwodu głównego	4.68	1 szt.

1) waga w kg na sztukę lub zestaw zawierająca opakowanie jednostkowe

MULTIBLOC® 1.ST8

MULTIBLOC® 1.ST8 Rozłącznik bezpiecznikowy NH, jednobiegunowy

E 1.000.411

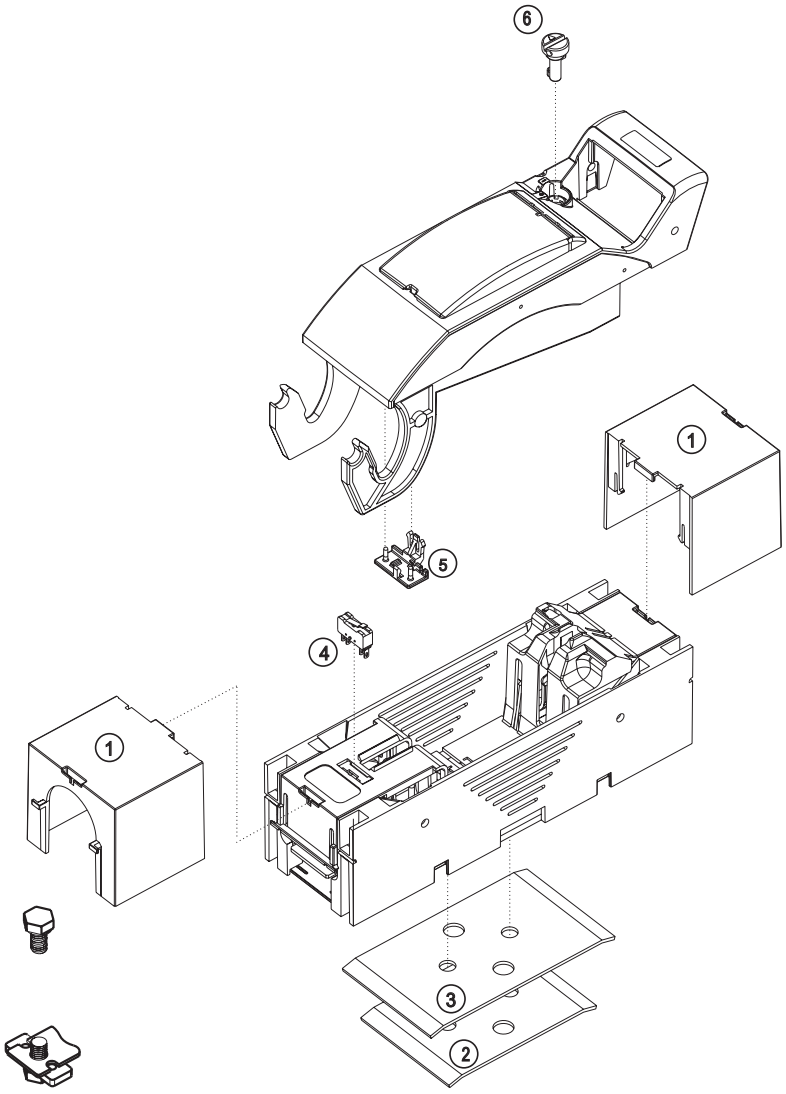

nr	numer artykułu	opis
1	1.000.354	osłona na złącza kablowe, jednobiegunowa
2	1.000.402	zestaw do montażu na szynę DIN 125 mm
3	1.000.403	zestaw do montażu na szynę DIN 150 mm
4	1.000.852	wskaźnik położenia pokrywy
5	1.000.150	mechanizm zamykający okienka, 1 zestaw = 3 szt.
6	1.000.155	zestaw plombujący

dane mogą ulec zmianie

MULTIBLOC® rozmiar 1

MULTIBLOC® 1.ST8

MULTIBLOC® 1.ST8 Rozłącznik bezpiecznikowy NH, trójbiegunowy, podłączenie dolne

E 1.000.347

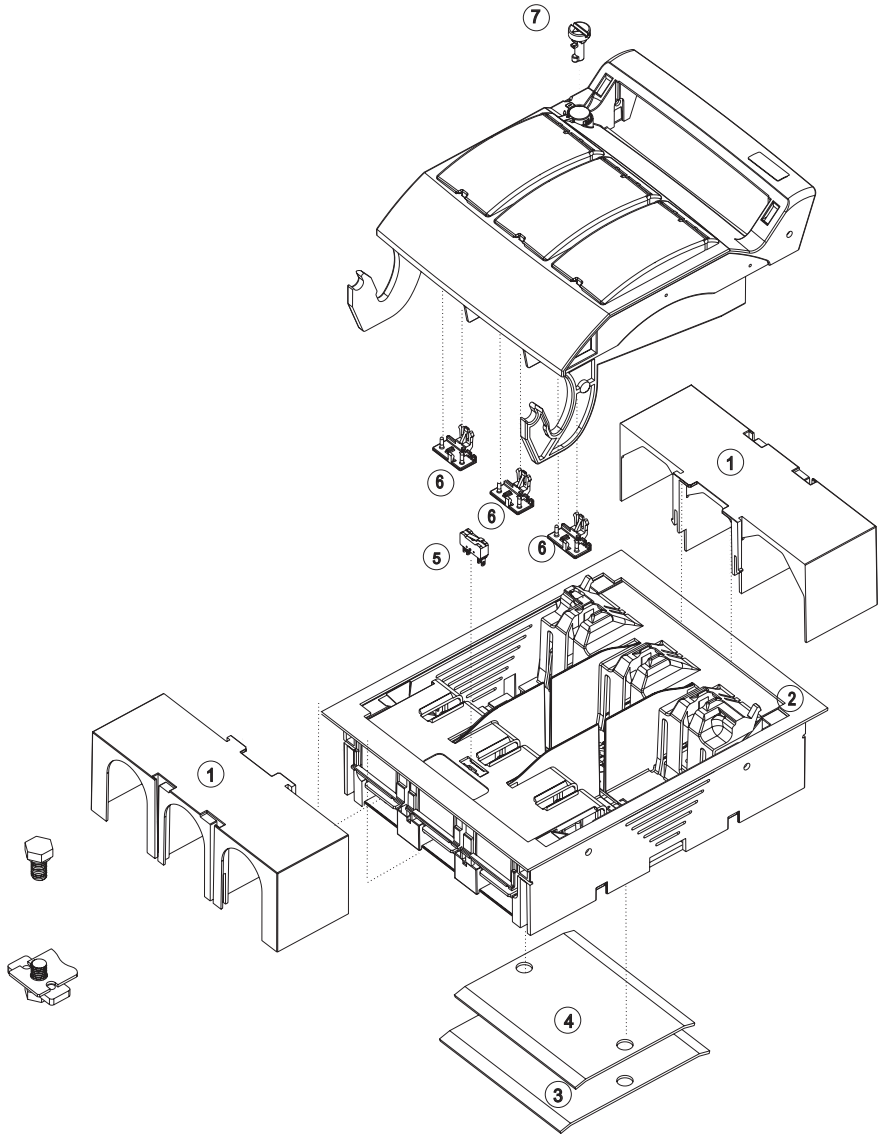

nr	numer artykułu	opis
1	1.000.382	osłona na złącza kablowe, trójbiegunowa
2	1.000.353	osłona, 210x260mm
3	1.000.384	zestaw do montażu na szynę DIN 125 mm
4	1.000.383	zestaw do montażu na szynę DIN 150 mm
5	1.000.852	wskaźnik położenia pokrywy
6	1.000.150	mechanizm zamykający okienka, 1 zestaw = 3 szt.
7	1.000.155	zestaw plombujący

dane mogą ulec zmianie

MULTIBLOC® 1.RST8

MULTIBLOC® 1.RST8 Rozłącznik bezpiecznikowy NH, trójbiegunowy, instalacja na szyny zbiorcze

E 1.000.408

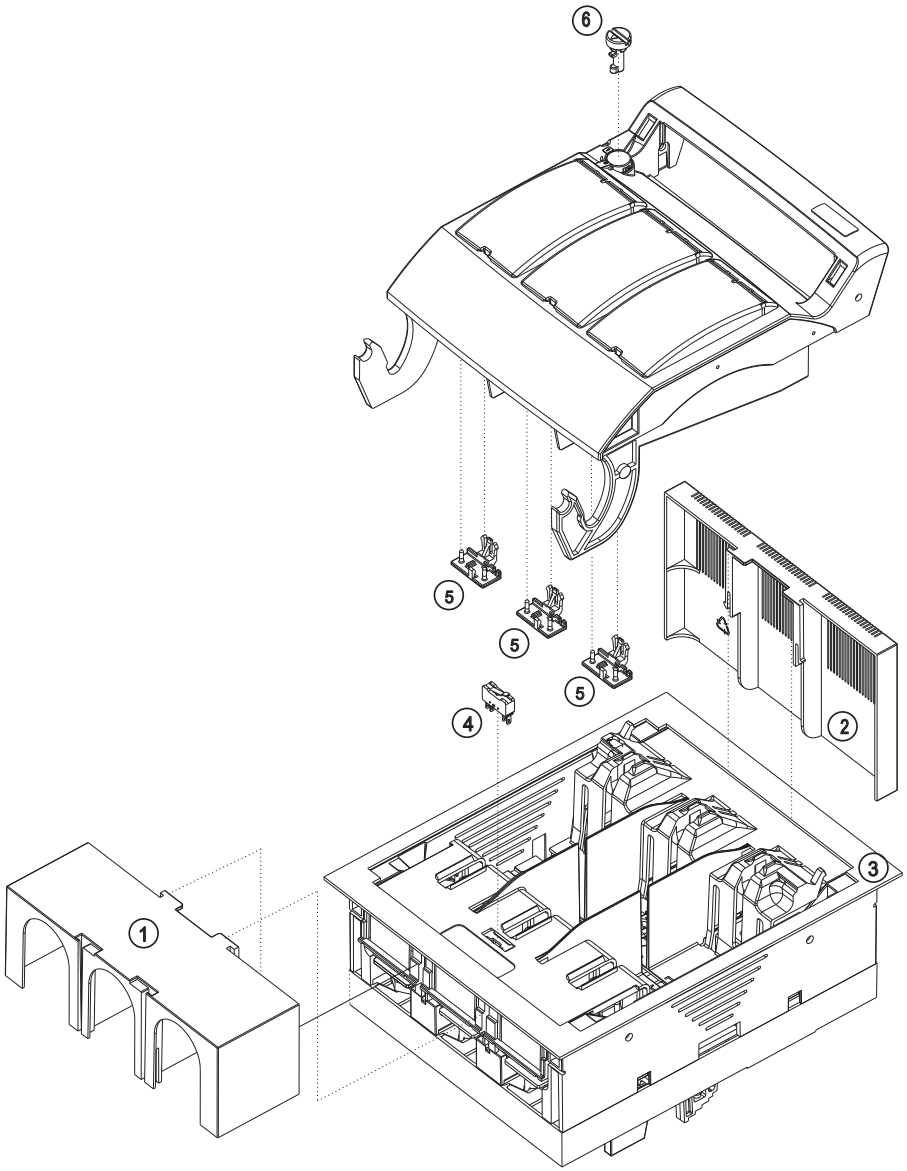

nr	numer artykułu	opis
1	1.000.382	osłona na złącza kablowe, trójbiegunowa
2	1.003.329	osłona systemu szyn zbiorczych przed dotykiem
3	1.000.353	osłona, 210x260mm
4	1.000.852	wskaźnik położenia pokrywy
5	1.000.150	mechanizm zamykający okienka, 1 zestaw = 3 szt.
6	1.000.155	zestaw plombujący

dane mogą ulec zmianie

MULTIBLOC® rozmiar 1

MULTIBLOC® 1.ST8

Rozłącznik bezpiecznikowy NH, rozmiar 1, 250A, 690VAC, podłączenie dolne

Dane techniczne zgodne z EN / IEC 60947

	1.ST8 jednobiegunowy	1.ST8 dwubiegunowy	1.ST8 trójbiegunowy	1.ST8 czterobiegunowy
Rodzaj instalacji	podłączenie dolne	podłączenie dolne	podłączenie dolne	podłączenie dolne
Rozmiar	1	1	1	1
Liczba biegunów / faz	1	2	3	4
Prąd cieplny (przy przepływie powietrza) z bezpiecznikiem I_{th}	250A	250A	250A	250A
Maksymalna moc strat bezpieczników NH P_n	23W	23W	23W	23W
Prąd cieplny (przy przepływie powietrza) ze zworką I_{th}	400A	400A	400A	400A
Maksymalna moc strat zworek P_n	2,6W	2,6W	2,6W	2,6W
Kategoria użytkowania wg IEC/EN 60947-3				
U_e = AC 400 V; I_e = 250 A	AC 23 B	AC 23 B	AC 23 B	AC 23 B
U_e = AC 500 V; I_e = 250 A	AC 22 B	AC 22 B	AC 22 B	AC 22 B
U_e = AC 690 V; I_e = 200 A	AC 21 B	AC 21 B	AC 21 B	AC 21 B
U_e = DC 220 V; I_e = 250 A	DC 22 B	DC 22 B	-	-
U_e = DC 440 V; I_e = 250 A	-	-	DC 21 B	-
Napięcie znamionowe robocze U_e	690V	690V	690V	690V
Napięcie znamionowe izolacji U_i	1000V	1000V	1000V	1000V
Napięcie znamionowe impulsowe U_{imp}	12kV	12kV	12kV	12kV
Częstotliwość znamionowa	50 ... 60Hz	50 ... 60Hz	50 ... 60Hz	50 ... 60Hz
Stopień ochrony	IP20	IP20	IP20	IP20
Stopień zanieczyszczenia	3	3	3	3
Tryb pracy	praca ciągła	praca ciągła	praca ciągła	praca ciągła
Zdolność łączeniowa znamionowa zwarciowa ze zworką I_{cm}	8.2kAsw	8.2kAsw	8.2kAsw	8.2kAsw
Zdolność łączeniowa znamionowa zwarciowa z wkładkami bezpiecznikowymi				
U_e = AC 400 V; I_e = 250 A	80kA	80kA	80kA	80kA
U_e = AC 500 V; I_e = 250 A	80kA	80kA	50kA	80kA
U_e = AC 690 V; I_e = 200 A	80kA	80kA	50kA	50kA
Prąd zwarciowy znamionowy wytrzymywany I_{cw}	8kA / 1s	8kA / 1s	8kA / 1s	8kA / 1s
Strata mocy przy I_{th} bez wkładki bezpiecznikowej	3,5W	7W	10W	14W
Strata mocy przy I_{th} bez zworki	8W	16W	24W	32W
Złącza kablowe				
Standardowe złącze	M10	M10	M10	M10
Dla uchwytów kablowych Cu maksymalnie	2x150mm²	2x150mm²	2x150mm²	2x150mm²
Dla uchwytów kablowych Al maksymalnie	2x185mm²	2x185mm²	2x185mm²	2x185mm²
Dla miedzianych szyn o maksymalnych rozmiarach	30x10mm	30x10mm	30x10mm	30x10mm

MULTIBLOC® 1.RST8

Rozłącznik bezpiecznikowy NH, rozmiar 1, 250A, 690VAC, instalacja na szyny zbiorcze

Dane techniczne zgodne z EN / IEC 60947

	1.RST8 trójbiegunowy
Rodzaj instalacji	instalacja na szyny
Rozmiar	1
Liczba biegunów / faz	3
Prąd cieplny (przy przepływie powietrza) z bezpiecznikiem I_{th}	250A
Maksymalna moc strat bezpieczników NH P_n	23W
Prąd cieplny (przy przepływie powietrza) ze zworką I_{th}	400A
Maksymalna moc strat zworek P_n	2,6W
Kategoria użytkowania wg IEC/EN 60947-3	
U_e = AC 400V; I_e = 250A	AC 23 B
U_e = AC 500V; I_e = 250A	AC 22 B
U_e = AC 690V; I_e = 200A	AC 21 B
U_e = DC 440V; I_e = 250A	DC 21 B
Napięcie znamionowe robocze U_e	690V
Napięcie znamionowe izolacji U_i	1000V
Napięcie znamionowe impulsowe U_{imp}	12kV
Częstotliwość znamionowa	50 ... 60Hz
Stopień ochrony	IP20
Stopień zanieczyszczenia	3
Tryb pracy	praca ciągła
Zdolność łączeniowa znamionowa zwarciowa ze zworką I_{cm}	8.2kAsw
Zdolność łączeniowa znamionowa zwarciowa z wkładkami bezpiecznikowymi	
U_e = AC 400V; I_e = 250A	80kA
U_e = AC 500V; I_e = 250A	50kA
U_e = AC 690V; I_e = 200A	50kA
Prąd zwarciowy znamionowy wytrzymywany I_{cw}	8kA / 1s
Strata mocy przy I_{th} bez wkładki bezpiecznikowej	28W
Złącza kablowe	
Standardowe złącze	M10
Dla uchwytów kablowych Cu maksymalnie	2x150mm²
Dla uchwytów kablowych Al maksymalnie	2x185mm²
Dla miedzianych szyn o maksymalnych rozmiarach	30x10mm
Złącza szyn zbiorczych	
System szyn	40mm 60mm
Szerokość szyn (system szyn = 40mm)	12mm
Grubość szyn (system szyn = 40mm)	5 ... 10mm
Szerokość szyn (system szyn = 60mm)	12 ... 30mm
Grubość szyn (system szyn = 60mm)	5 ... 10mm

MULTIBLOC® rozmiar 1

MULTIBLOC® 1.ST8

MULTIBLOC® 1.ST8 Rozłącznik bezpiecznikowy NH, jednobiegunowy

Wymiary
M01126

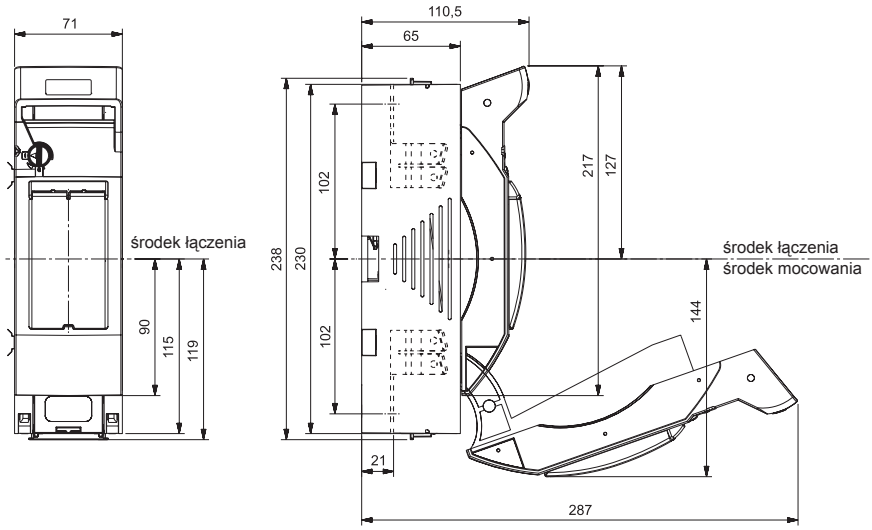

wymiary podłączenia dolnego

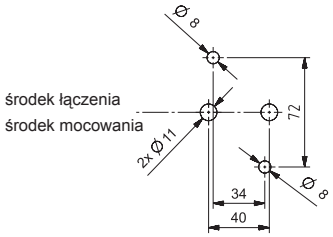

MULTIBLOC® 1.ST8

MULTIBLOC® 1.ST8 Rozłącznik bezpiecznikowy NH, dwubiegunowy, podłączenie dolne

Wymiary
M01127

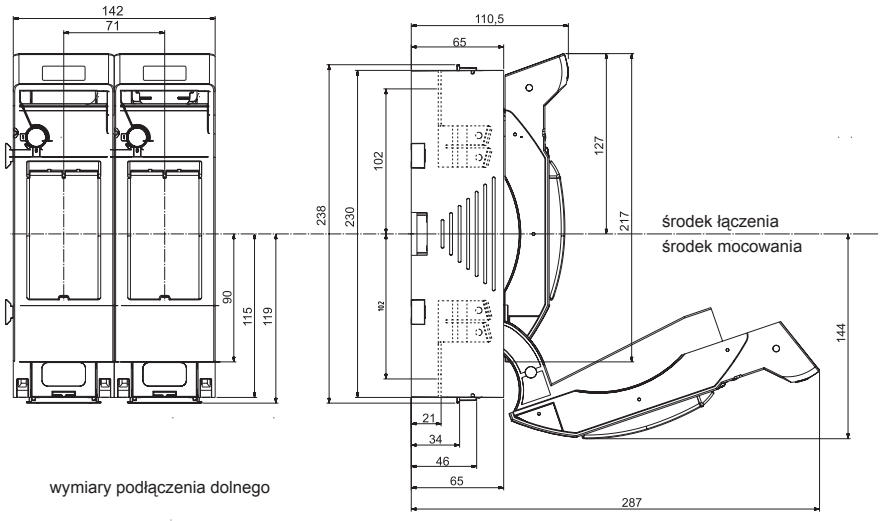

wymiary podłączenia dolnego

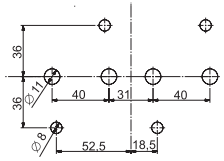

MULTIBLOC® 1.ST8

MULTIBLOC® 1.ST8 Rozłącznik bezpiecznikowy NH, trójbiegunowy, podłączenie dolne

Wymiary
M01121a

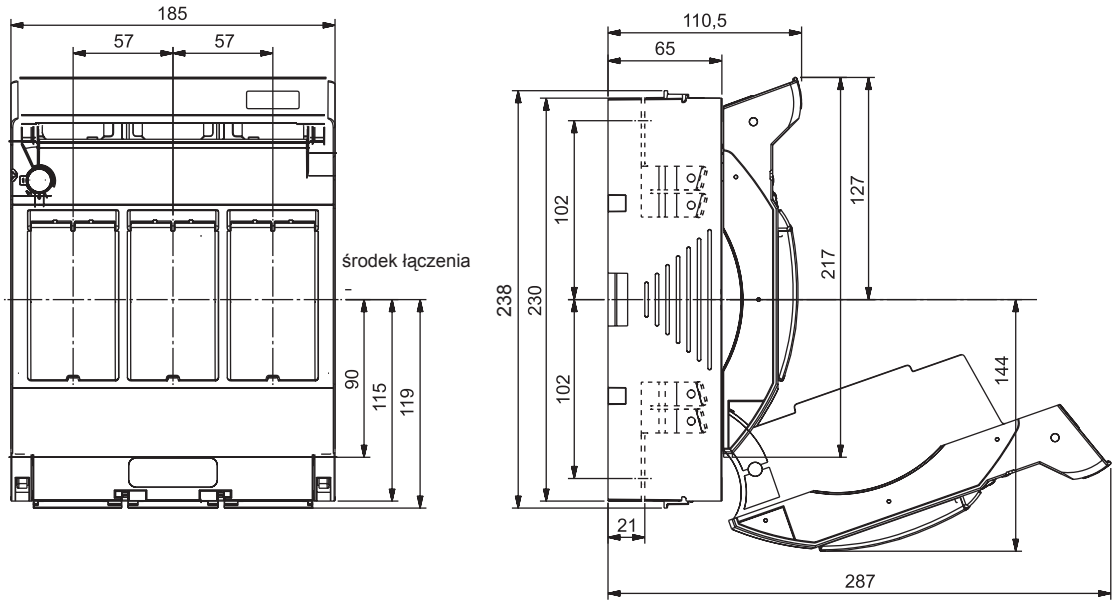

rozmiar otworu montażowego dla panelu operatorskiego
dla podłączenia dolnego bez osłony

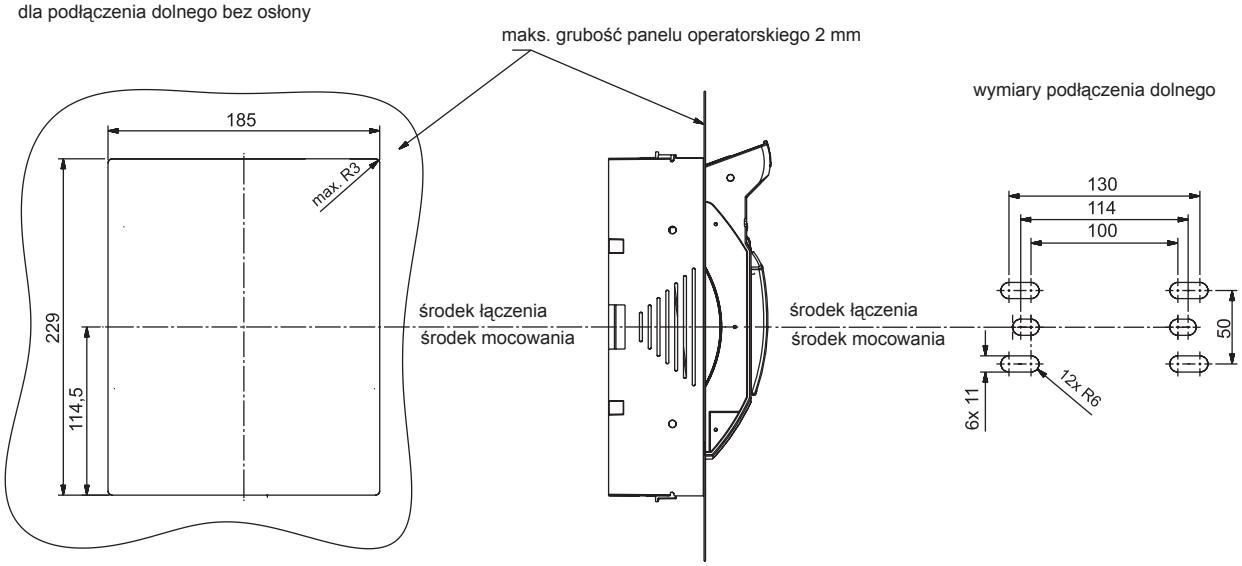

MULTIBLOC® rozmiar 1

MULTIBLOC® 1.ST8

MULTIBLOC® 1.ST8 Rozłącznik bezpiecznikowy NH, czterobiegunowy, podłączenie dolne

Wymiary
M01128

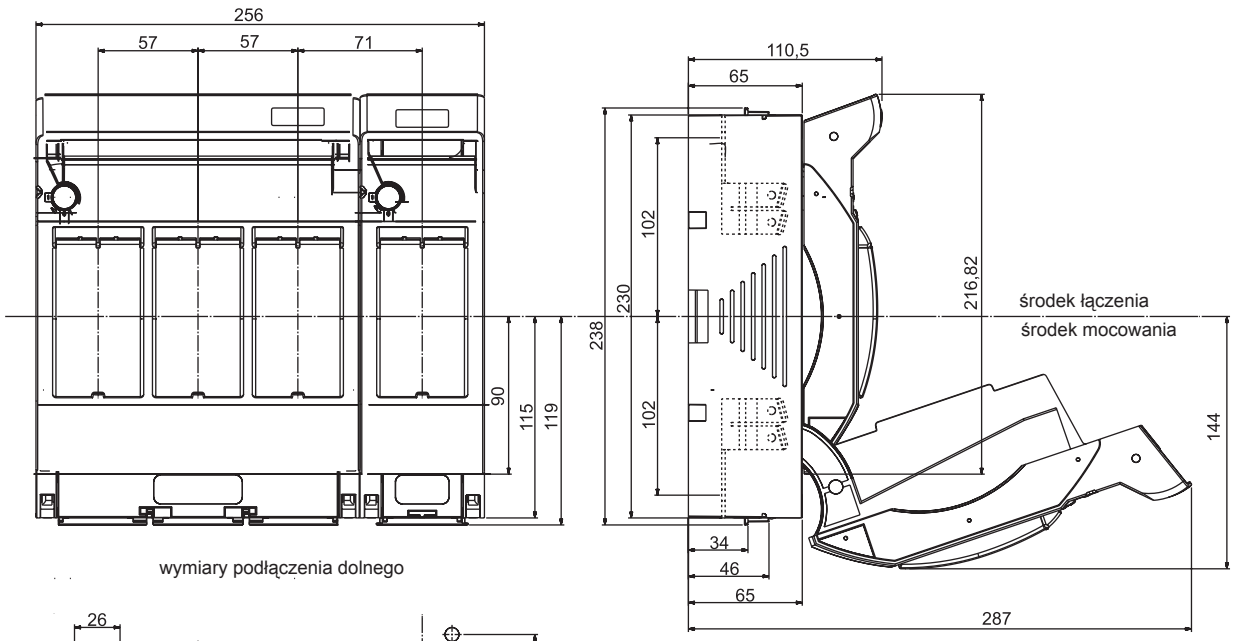

wymiary podłączenia dolnego

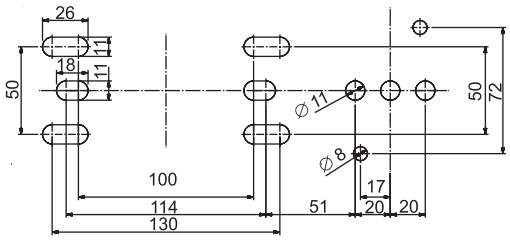

MULTIBLOC® 1.RST8

MULTIBLOC® 1.RST8 Rozłącznik bezpiecznikowy NH, trójbiegunowy, instalacja na szyny zbiorcze

Wymiary
M01123a

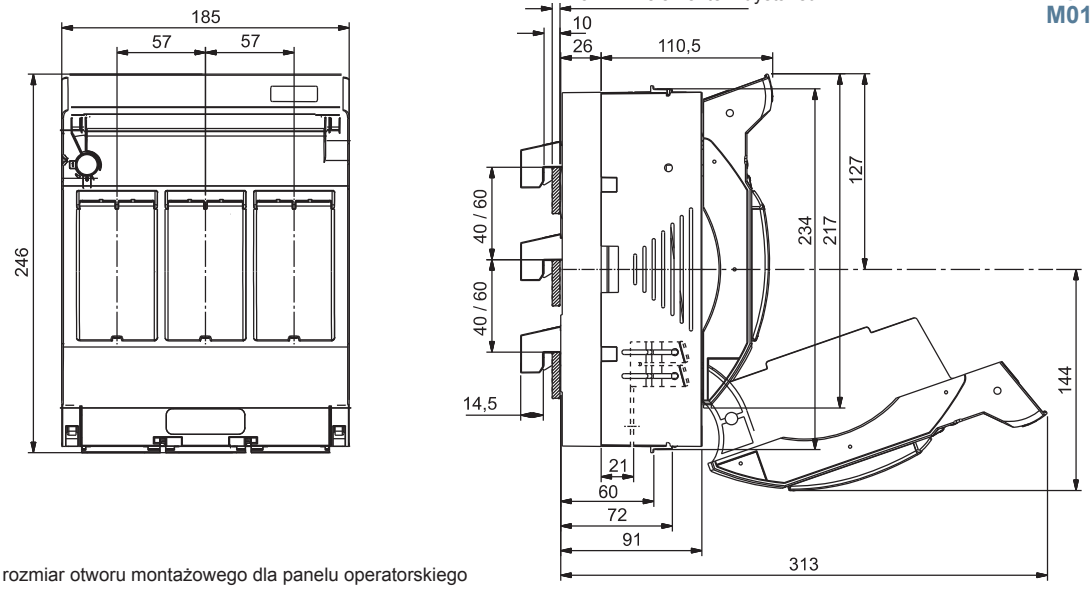

rozmiar otworu montażowego dla panelu operatorskiego

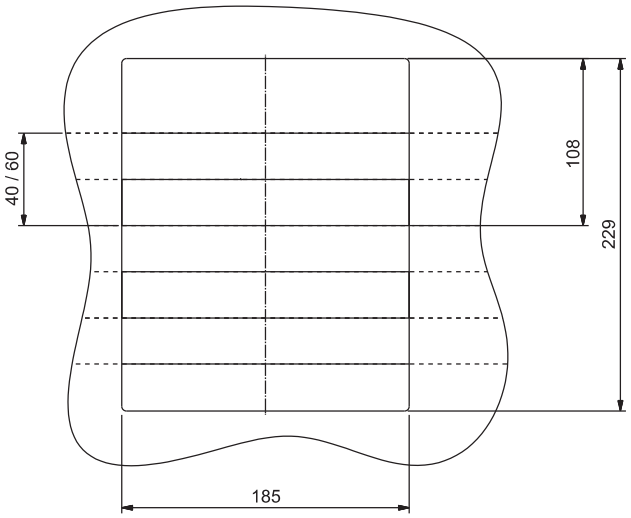

MULTIBLOC® rozmiar 1

MULTIBLOC® 1.RST8

MULTIBLOC® rozłącznik obwodu głównego, rozmiar 1

Wymiary
M01167-1

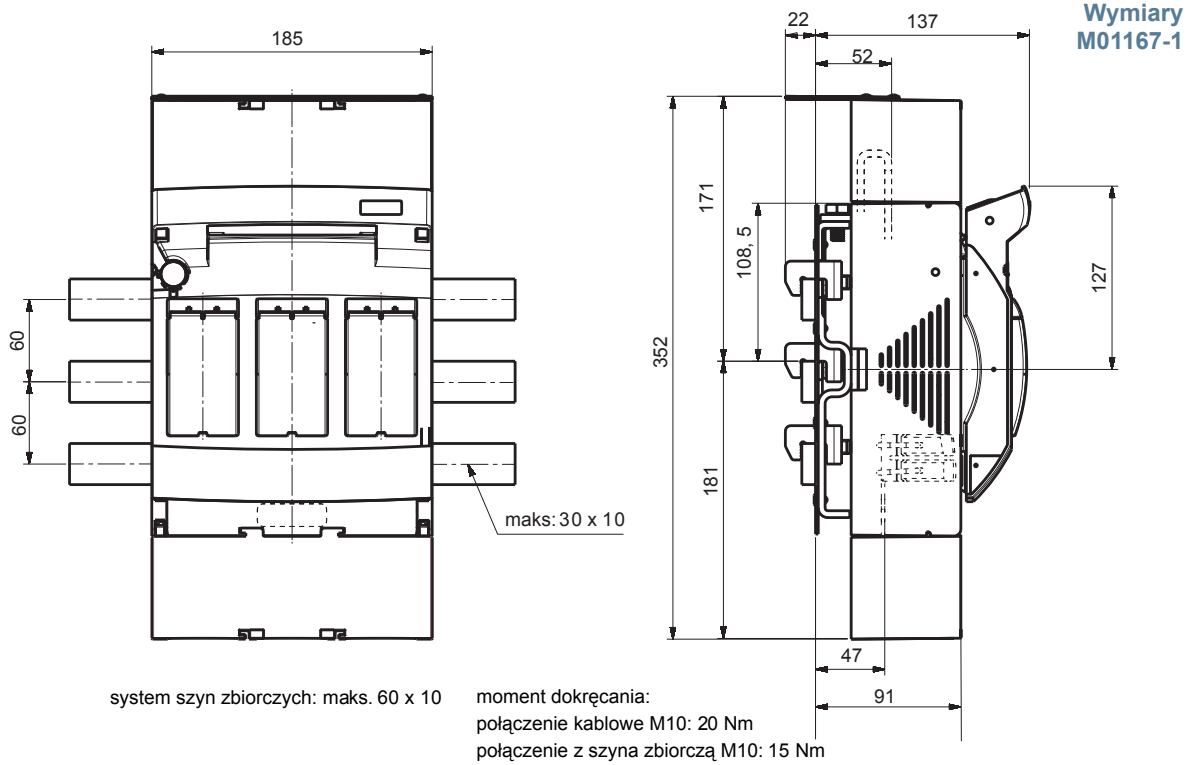

system szyn zbiorczych: maks. 60 x 10

moment dokręcania:
połączenie kablowe M10: 20 Nm
połączenie z szyna zbiorczą M10: 15 Nm

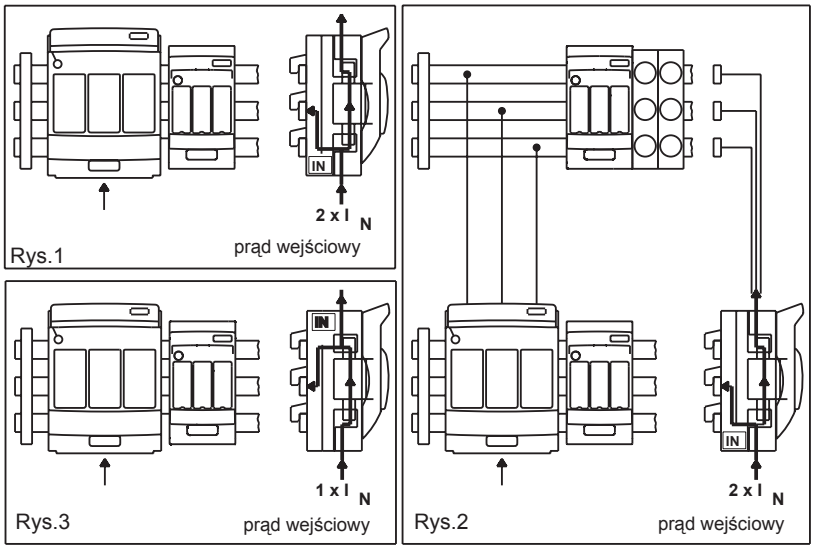

MULTIBLOC® 1.ST8 / 1.RST8

MULTIBLOC® 1.ST8 oraz 1.RST8 trójbiegunowy z elektronicznym monitoringiem stanu bezpieczników ESÜ

Wymiary
M01174-1

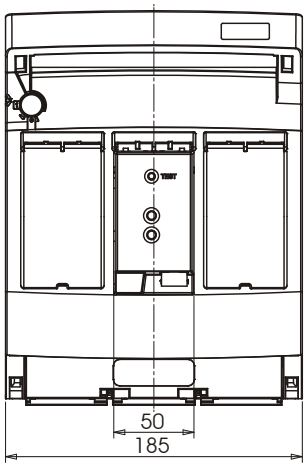

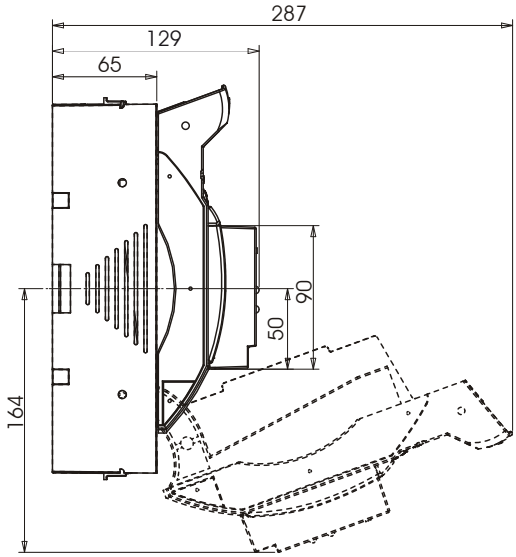

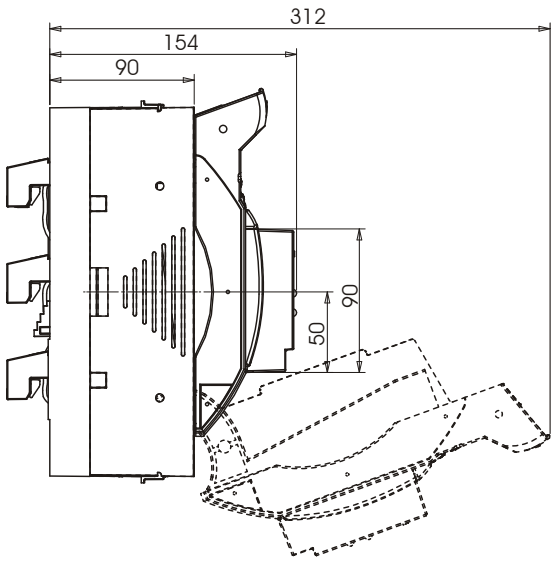

MULTIBLOC® rozmiar 1

MULTIBLOC® 1.ST8 / 1.RST8

MULTIBLOC® 1.ST8 oraz 1.RST8 trójbiegunowy z elektro-mechanicznym monitoringiem stanu bezpieczników MZS

Wymiary
M01135-1

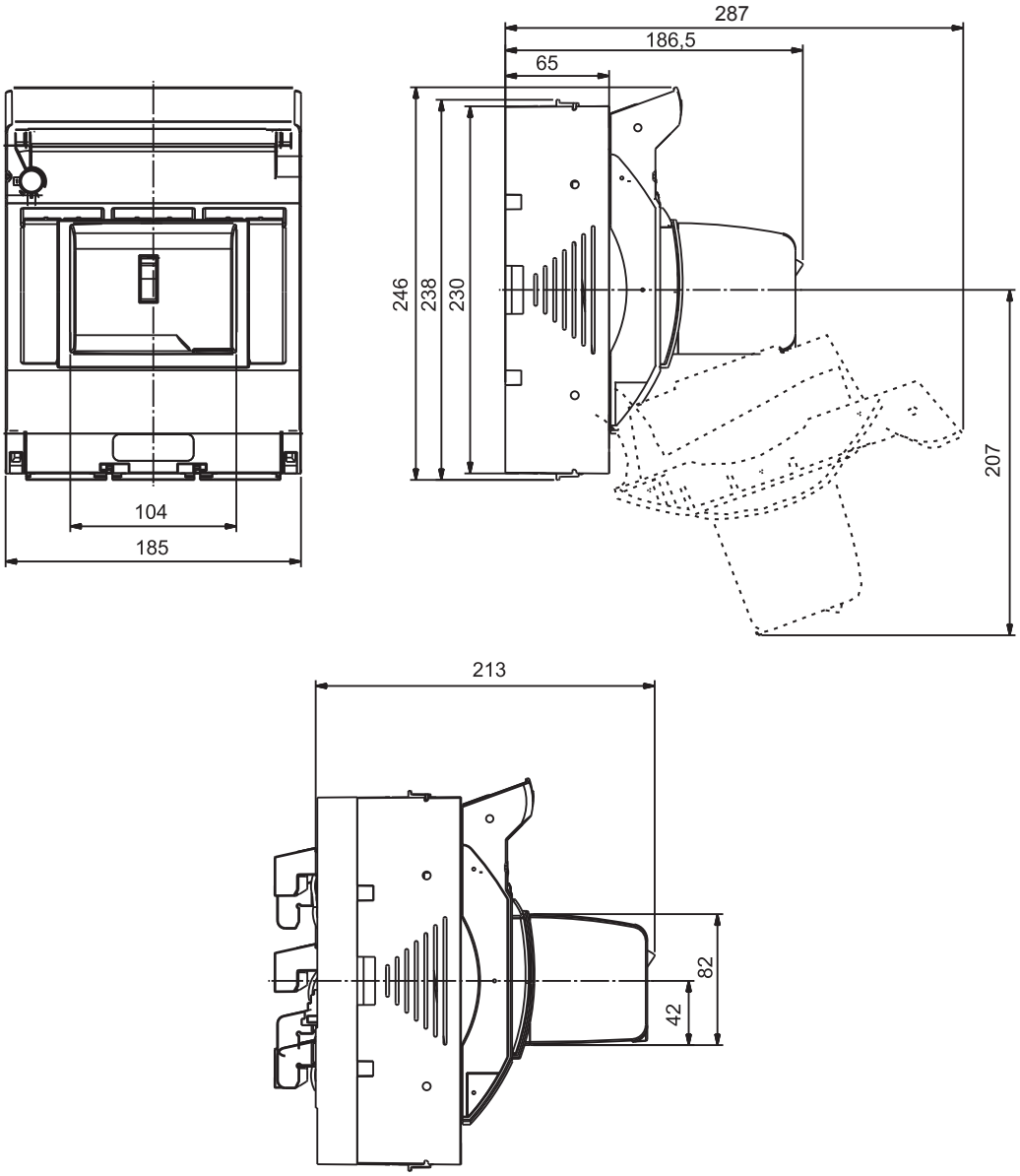

MULTIBLOC® rozmiar 1

MULTIBLOC® Adapter do systemu szyn zbiorczych z przyłączami zaciskowymi dla 1.ST8

Wymiary M01151a-1

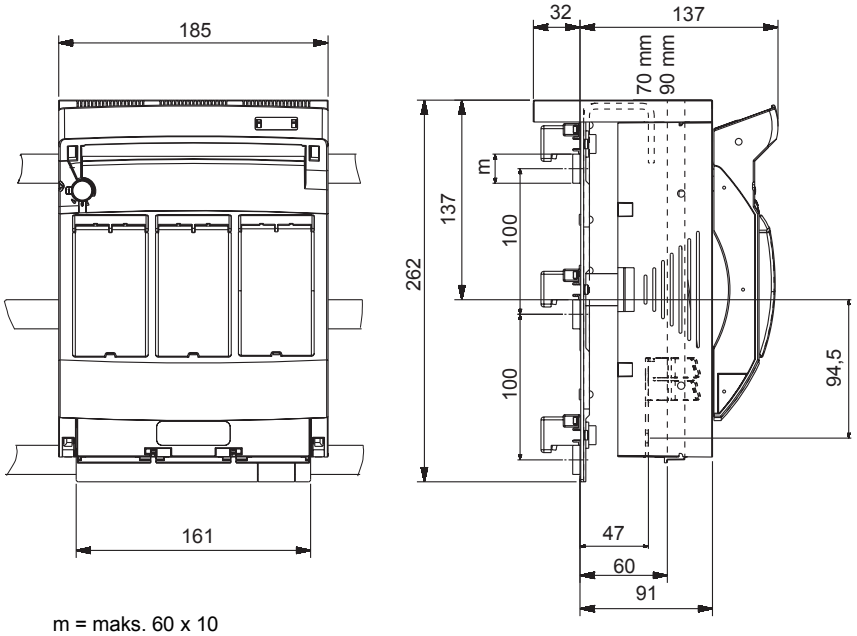

m = maks. 60 x 10

moment dokręcenia: M10: 25 Nm
M8: 15 Nm

MULTIBLOC® rozmiar 1

Złącza kablowe rozmiar 1

Wymiary MA 98e-1

złącze śrubowe:
(standard)

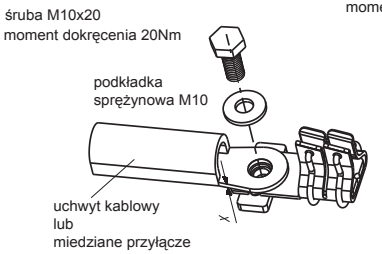

rozm. 1: dla kabli mniejszych niż 2,5mm
użyć podkładki

złącze nakrętkowe:
(standard)

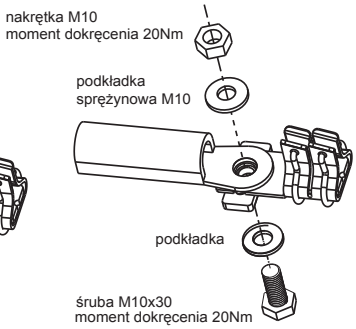

złącze: zacisk mostkowy
(opcjonalne/akcesoria)

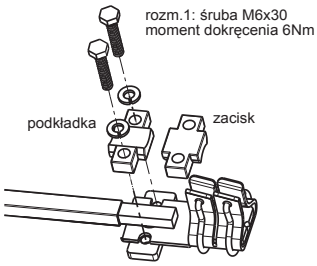

złącze śrubowe i nakrętkowe dla:

uchwyty kablowe:

rozm. 1:	DIN 46234 maks. 150mm²	2
	DIN 46235 maks. 150mm²	2
	DIN 46329 maks. 185mm²	2

miedziane przyłącze:

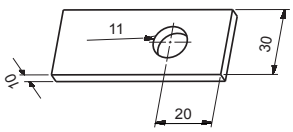

rozmiar 1:
dla okrągłej linki 70-150mm²
dla drutów i laminowanej miedzi 18 x 7-18

MULTIBLOC® rozmiar 1

MULTIBLOC® rozmiar 1
Rozłącznik bezpiecznikowy NH, rozmiar 1, 250A

Akcesoria


1.000.354


1.000.382


1.003.402


1.002.592


1.003.329

Osłony złączy kablowych — **MULTIBLOC® rozmiar 1**

numer artykułu	numer referencyjny	opis	waga kg[1]	pakowanie
1.000.354	W229881	osłona złącza kablowego dla 1.ST8 jednobiegunowego, 1 zestaw = 2 szt.	0.09	1 zestaw
1.000.382	V229880	osłona złącza kablowego dla 1.ST8 trójbiegunowego, 1 zestaw = 2 szt.	0.25	1 zestaw
1.003.402	M1022982	osłona złącza kablowego dla 1.ST8 czterobiegunowego	0.12	1 szt.
1.002.592	G1023437	osłona szyny zbiorczej przed dotykiem dla adaptera rozmiar 1, 1 zestaw = 2 szt.	0.32	1 zestaw
1.003.329	G1023115	osłona szyny zbiorczej przed dotykiem dla 1.RST8	0.06	1 szt.


1.000.353

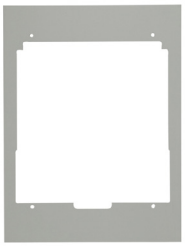
1.002.351

Osłony — **MULTIBLOC® rozmiar 1**

numer artykułu	numer referencyjny	opis	waga kg[1]	pakowanie
1.000.353	Z229884	osłona do instalacji w jednostkach rozdzielczych (szer. x wys.): 210x260mm dla jednego 1.ST8/1.RST8 trójbiegunowego	0.07	1 szt.
1.002.351	X1022968	osłona do instalacji w jednostkach rozdzielczych (szer. x wys.): 230x283mm dla dwóch 1.ST8/1.RST8 trójbiegunowego	0.09	1 szt.


1.000.383


1.000.384


1.000.402


1.000.403

Elementy instalacyjne — **MULTIBLOC® 1.ST8**

numer artykułu	numer referencyjny	opis	waga kg[1]	pakowanie
1.000.383	E229291	adapter dla instalacji na szynę DIN zgodną z EN 60 715-150mm dla 1.ST8 trójbiegunowego	0.28	1 szt.
1.000.384	D229290	adapter dla instalacji na szynę DIN zgodną z EN 60 715-125mm dla 1.ST8 trójbiegunowego	0.24	1 szt.
1.000.402	A229885	adapter dla instalacji na szynę DIN zgodną z EN 60 715-125mm dla 1.ST8 jednobiegunowego	0.16	1 szt.
1.000.403	B229886	adapter dla instalacji na szynę DIN zgodną z EN 60 715-150mm dla 1.ST8 jednobiegunowego	0.19	1 szt.

1) waga w kg na sztukę lub zestaw zawierająca opakowanie jednostkowe

MULTIBLOC® rozmiar 1

Rozłącznik bezpiecznikowy NH, rozmiar 1, 250A

Akcesoria

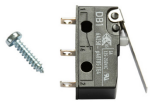

1.000.852

Wskaźniki — MULTIBLOC® rozmiar 1

numer artykułu	numer referencyjny	opis	waga kg[1]	pakowanie
1.000.852	Q1002285	wskaźnik pozycji pokrywy mikroprzełącznik, SPDT 5A 250V	0.00	1 szt.



1.000.150

Osprzęt zamykający i plombujący / zamykanie okienek — MULTIBLOC® rozmiar 1

numer artykułu	numer referencyjny	opis	waga kg[1]	pakowanie
1.000.150	K229296	wkładka zamykająca okienko dla 00.ST8 1-, 2-, 4-biegunowego oraz 1./2.ST8/RST8 1 zestaw = 3 szt.	0.01	1 zestaw



1.000.155

Osprzęt zamykający i plombujący / zamykanie pokrywy — MULTIBLOC® rozmiar 1

numer artykułu	numer referencyjny	opis	waga kg[1]	pakowanie
1.000.155	L229297	wkładka plombująca - zestaw instalacyjny dla 00.ST8 1-, 2-, 4-biegunowego oraz 1.ST8/RST8	0.01	1 szt.



1.000.420



1.001.830

Dodatkowe złącza kablowe — MULTIBLOC® rozmiar 1

numer artykułu	numer referencyjny	opis	waga kg[1]	pakowanie
1.000.420	E229889	zacisk mostkowy 70–150mm² dla 1.ST8 1- 4-biegunowego + 1.RST8, 1 zestaw = 3 szt.	0.10	1 zestaw
1.001.830	J1023117	uchwyt typu V, rozmiar 1, M8, do zacisku V rozmiar 1 dla 1.ST8 1- 4-biegunowego + 1.RST8, suplement do złączy typu V, 1 zestaw = 3 szt.	0.09	1 zestaw



1.002.501

Adapter do systemu szyn zbiorczych z przyłączami zaciskowymi — MULTIBLOC® 1.ST8

numer artykułu	numer referencyjny	opis	waga kg[1]	pakowanie
1.002.501	C1023088	adapter szyny zbiorczej rozmiar 1 ze złączami dla MULTIBLOC® 1.ST8 trójbiegunowego do systemu szyn zbiorczych 100mm	1.23	1 szt.

1) waga w kg na sztukę lub zestaw zawierająca opakowanie jednostkowe

MULTIBLOC® rozmiar 2

MULTIBLOC® 2.ST8

Rozłącznik bezpiecznikowy NH, rozmiar 2, 400A, 690VAC, podłączenie dolne

Zgodny z IEC/EN 60 947-3.
Dla wkładek bezpiecznikowych NH rozmiar 2 zgodnych z IEC/EN 60 269-2, VDE 0636-2.

- Stopień ochrony IP20 - w trybie testowania bezpiecznika stopień ochrony jest utrzymany
- Położenie parkujące rozłącznika, także z zainstalowanymi bezpiecznikami
- Elektroniczny lub elektromechaniczny monitoring stanu bezpieczników - opcjonalne
- Modułowy system obudów - osłona złączy kablowych może być wydłużona
- Różne odmiany podłączeń kablowych: śrubowe, zaciskowe, zacisk Al-Cu, rozszerzenie do zacisku typu V - opcjonalne
- Wskaźnik położenia pokrywy - opcjonalne
- Instalacja na system szyn zbiorczych 100mm z adapterem



1.000.504



1.002.712



1.000.832

MULTIBLOC® 2.ST8 rozmiar 2 400A, 690VAC podłączenie dolne, trójbiegunowy

numer artykułu	numer referencyjny	bieguny	rodzaje złączy	opis	waga kg[1]	pakowanie
1.000.504	W1002129	3	6 śrubowe M10	-	3.50	1 szt.
1.001.240	F1023068	3	3 zacisk mostkowy 120–240mm² 3 śrubowe M10	-	3.50	1 szt.
1.002.563	G1023069	3	6 zacisk mostkowy 120–240mm²	-	3.50	1 szt.
1.002.712	H1023070	3	6 śrubowe M10	zawiera elektroniczny monitoring stanu bezpieczników ESÜ	3.60	1 szt.
1.000.832	E1023067	3	6 śrubowe M10	zawiera elektro-mechaniczny monitoring stanu bezpieczników MZS (izolacja galwaniczna)	4.25	1 szt.



1.001.688



1.002.379

MULTIBLOC® 2.ST8 rozmiar 2 400A, 690VAC podłączenie dolne, czterobiegunowy

numer artykułu	numer referencyjny	bieguny	rodzaje złączy	opis	waga kg[1]	pakowanie
1.001.688	J1023071	4	8 śrubowe M10	-	5.04	1 szt.
1.002.379	Y1002131	4	8 śrubowe M10	ze specjalnie wykonanym złączem neutralnym dla bezpiecznego rozłączania	5.26	1 szt.

1) waga w kg na sztukę lub zestaw zawierająca opakowanie jednostkowe

MULTIBLOC® 2.RST8

Rozłącznik bezpiecznikowy NH, rozmiar 2, 400A, 690VAC, instalacja na szyny zbiorcze

Zgodny z IEC/EN 60 947-3.
Dla wkładek bezpiecznikowych NH rozmiar 2 zgodnych z IEC/EN 60 269-2, VDE 0636-2.

- Stopień ochrony IP20 - w trybie testowania bezpiecznika stopień ochrony jest utrzymany
- Położenie parkujące rozłącznika, także z zainstalowanymi bezpiecznikami
- Bezpośrednia instalacja na system szyn zbiorczych (zatrzaskowa)
- Rozłącznik może być wyregulowany po zatrzaśnięciu na szynę i ustabilizowany po regulacji
- Dla systemu szyn 40mm i 60mm
- Uniwersalne podłączenie dla szyn o grubości 5mm i 10mm i szerokości 12 - 30mm
- Budowa symetryczna – możliwe podłączenie dolne i górne
- Różne odmiany podłączeń kablowych: śrubowe, zaciskowe, zacisk Al-Cu, rozszerzenie do zacisku typu V - opcjonalne
- Elektroniczny lub elektromechaniczny monitoring stanu bezpieczników - opcjonalne
- Osłona przed dotykiem do bezpośredniej instalacji na system szyn zbiorczych - opcjonalne



1.000.704



1.003.135



1.000.856

MULTIBLOC® 2.RST8 **rozmiar 2** **400A, 690VAC** **instalacja na szyny, trójbiegunowy**

numer artykułu	numer referencyjny	bieguny	rodzaje złączy	opis	waga kg[1]	pakowanie
1.000.704	M1002167	3	3 śrubowe M10	-	4.77	1 szt.
1.001.295	C1023065	3	3 zacisk mostkowy 120–240mm²	-	4.61	1 szt.
1.003.135	D1023066	3	3 śrubowe M10	zawiera elektroniczny monitoring stanu bezpieczników ESÜ	4.60	1 szt.
1.000.856	Z1023062	3	3 śrubowe M10	zawiera elektro-mechaniczny monitoring stanu bezpieczników MZS (izolacja galwaniczna)	5.28	1 szt.
1.001.028	A1023063	3	6 śrubowe M10	rozłącznik obwodu głównego	5.74	1 szt.

1) waga w kg na sztukę lub zestaw zawierająca opakowanie jednostkowe

MULTIBLOC® rozmiar 2

MULTIBLOC® 2.ST8

MULTIBLOC® 2.ST8 Rozłącznik bezpiecznikowy NH, trójbiegunowy, podłączenie dolne

E 1.000.595

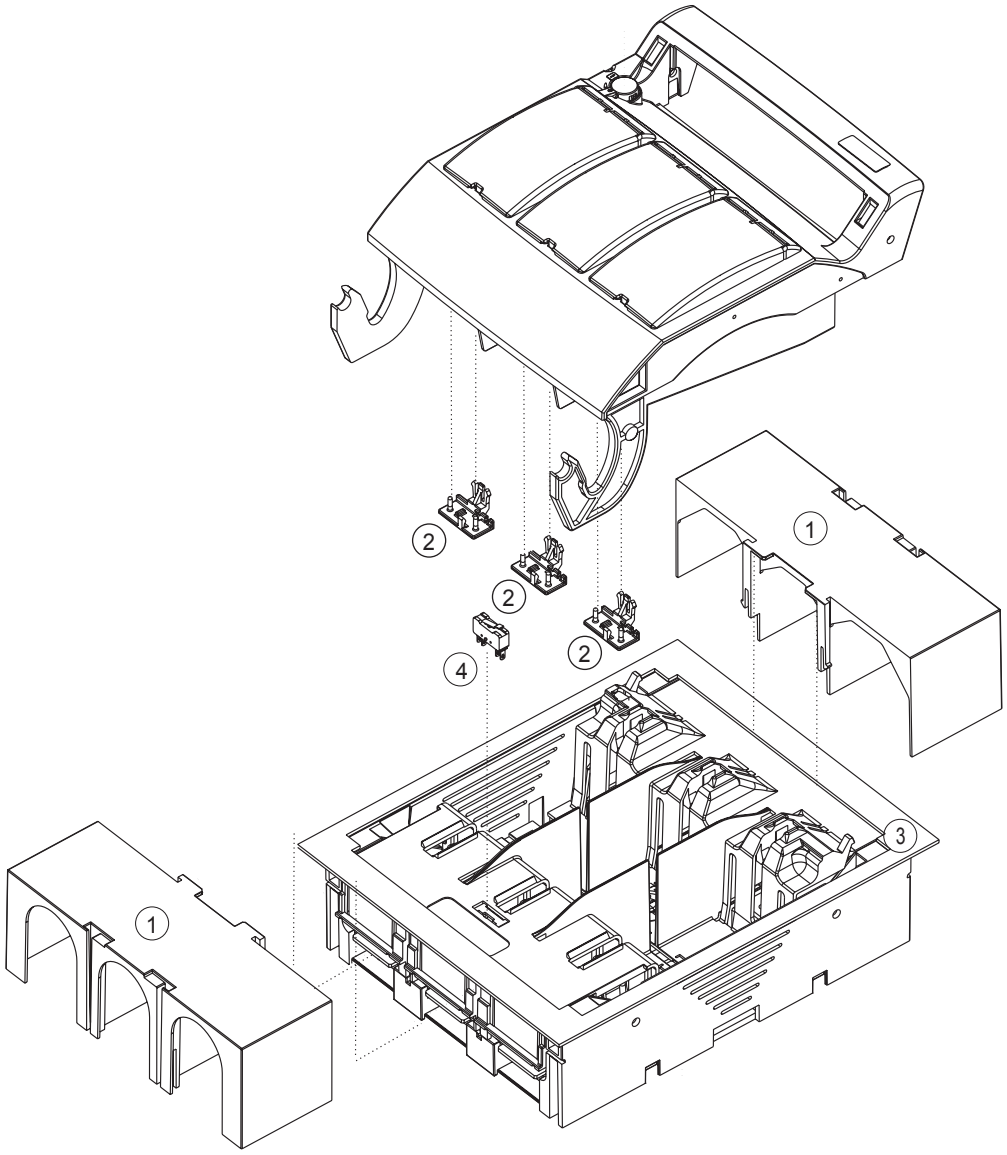

nr	numer artykułu	opis
1	1.000.861	osłona na złącza kablowe, 1 zestaw = 2szt.
2	1.000.150	mechanizm zamykający okienka, 1 zestaw = 3 szt.
3	1.000.863	osłona 230x300mm
4	1.000.852	wskaźnik położenia pokrywy

dane mogą ulec zmianie

MULTIBLOC® 2.RST8

MULTIBLOC® 2.RST8 Rozłącznik bezpiecznikowy NH, trójbiegunowy, instalacja na szyny zbiorcze

E 1.000.605

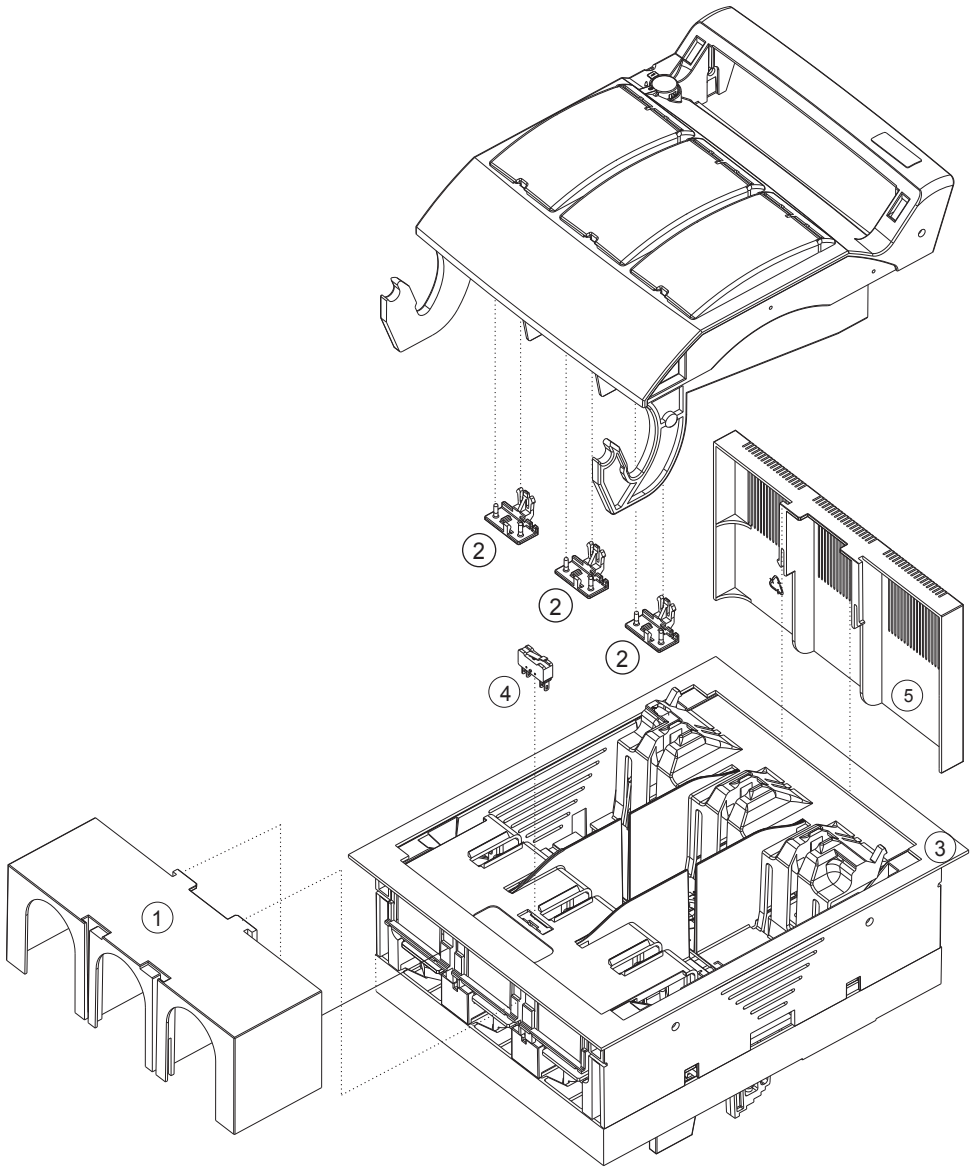

nr	numer artykułu	opis
1	1.000.861	osłona na złącza kablowe, 1 zestaw = 2 szt.
2	1.000.150	mechanizm zamykający okienka, 1 zestaw = 3 szt.
3	1.000.863	osłona 230x300mm
4	1.000.852	wskaźnik położenia pokrywy
5	1.003.347	osłona systemu szyn zbiorczych przed dotykiem

dane mogą ulec zmianie

MULTIBLOC® rozmiar 2

MULTIBLOC® 2.ST8

Rozłącznik bezpiecznikowy NH, rozmiar 2, 400A, 690VAC, podłączenie dolne

Dane techniczne zgodne z EN / IEC 60947

	2.ST8 trójbiegunowy	2.ST8 czterobiegunowy
Rodzaj instalacji	podłączenie dolne	podłączenie dolne
Rozmiar	2	2
Liczba biegunów / faz	3	4
Prąd cieplny (przy przepływie powietrza) z bezpiecznikiem I_{th}	400A	400A
Maksymalna moc strat bezpieczników NH P_n	34W	34W
Prąd cieplny (przy przepływie powietrza) ze zworką I_{th}	630A	630A
Maksymalna moc strat zworek P_n	9W	9 W
Kategoria użytkowania wg IEC/EN 60947-3		
U_e = AC 400V; I_e = 400A	AC 23 B	AC 23 B
U_e = AC 500V; I_e = 400A	AC 22 B	AC 22 B
U_e = AC 690V; I_e = 315A	AC 21 B	AC 21 B
U_e = DC 440V; I_e = 400A	DC 21 B	-
Napięcie znamionowe robocze U_e	690V	690V
Napięcie znamionowe izolacji U_i	1000V	1000V
Napięcie znamionowe impulsowe U_{imp}	12kV	12kV
Częstotliwość znamionowa	50 ... 60Hz	50 ... 60Hz
Stopień ochrony	IP20	IP20
Stopień zanieczyszczenia	3	3
Tryb pracy	praca ciągła	praca ciągła
Zdolność łączeniowa znamionowa zwarciowa ze zworką I_{cm}	10.6kAsw	10.6kAsw
Zdolność łączeniowa znamionowa zwarciowa z wkładkami bezpiecznikowymi		
U_e = AC 400V; I_e = 400A	80kA	80kA
U_e = AC 500V; I_e = 400A	80kA	80kA
U_e = AC 690V; I_e = 315A	80kA	50kA
Prąd zwarciowy znamionowy wytrzymywany I_{cw}	13kA / 1s	13kA / 1s
Strata mocy przy I_{th} bez wkładki bezpiecznikowej	20W	27W
Strata mocy przy I_{th} bez zworki	50W	67W
Złącza kablowe		
Standardowe złącze	M10	M10
Dla uchwytów kablowych Cu maksymalnie	2x185mm²	2x185mm²
Dla uchwytów kablowych Al maksymalnie	2x240mm²	2x240mm²
Dla miedzianych szyn o maksymalnych rozmiarach	35x10mm	35x10mm

MULTIBLOC® 2.RST8

Rozłącznik bezpiecznikowy NH, rozmiar 2, 400A, 690VAC, instalacja na szyny zbiorcze

Dane techniczne zgodne z EN / IEC 60947

	2.RST8 trójbiegunowy
Rodzaj instalacji	instalacja na szyny
Rozmiar	2
Liczba biegunów / faz	3
Prąd cieplny (przy przepływie powietrza) z bezpiecznikiem I_{th}	400A
Maksymalna moc strat bezpieczników NH P_n	34W
Prąd cieplny (przy przepływie powietrza) ze zworką I_{th}	530A
Maksymalna moc strat zworek P_n	9W
Kategoria użytkowania wg IEC/EN 60947-3	
U_e = AC 400V; I_e = 400A	AC 23 B
U_e = AC 500V; I_e = 400A	AC 22 B
U_e = AC 690V; I_e = 315A	AC 21 B
U_e = DC 440V; I_e = 400A	DC 21 B
Napięcie znamionowe robocze U_e	690V
Napięcie znamionowe izolacji U_i	1000V
Napięcie znamionowe impulsowe U_{imp}	12kV
Częstotliwość znamionowa	50 ... 60Hz
Stopień ochrony	IP20
Stopień zanieczyszczenia	3
Tryb pracy	praca ciągła
Zdolność łączeniowa znamionowa zwarciowa ze zworką I_{cm}	10.6kAsw
Zdolność łączeniowa znamionowa zwarciowa z wkładkami bezpiecznikowymi	
U_e = AC 400V; I_e = 400A	80kA
U_e = AC 500V; I_e = 400A	80kA
U_e = AC 690V; I_e = 315A	80kA
Prąd zwarciowy znamionowy wytrzymywany I_{cw}	13kA / 1s
Strata mocy przy I_{th} bez wkładki bezpiecznikowej	53W
Złącza kablowe	
Standardowe złącze	M10
Dla uchwytów kablowych Cu maksymalnie	2x185mm²
Dla uchwytów kablowych Al maksymalnie	2x240mm²
Dla miedzianych szyn o maksymalnych rozmiarach	35x10mm
Złącza szyn zbiorczych	
System szyn	40mm 60mm
Szerokość szyn (system szyn = 40mm)	12mm
Grubość szyn (system szyn = 40mm)	5 ... 10mm
Szerokość szyn (system szyn = 60mm)	12 ... 30mm
Grubość szyn (system szyn = 60mm)	5 ... 10mm

MULTIBLOC® rozmiar 2

MULTIBLOC® 2.ST8

MULTIBLOC® 2.ST8 Rozłącznik bezpiecznikowy NH, trójbiegunowy, podłączenie dolne

Wymiary
M01131

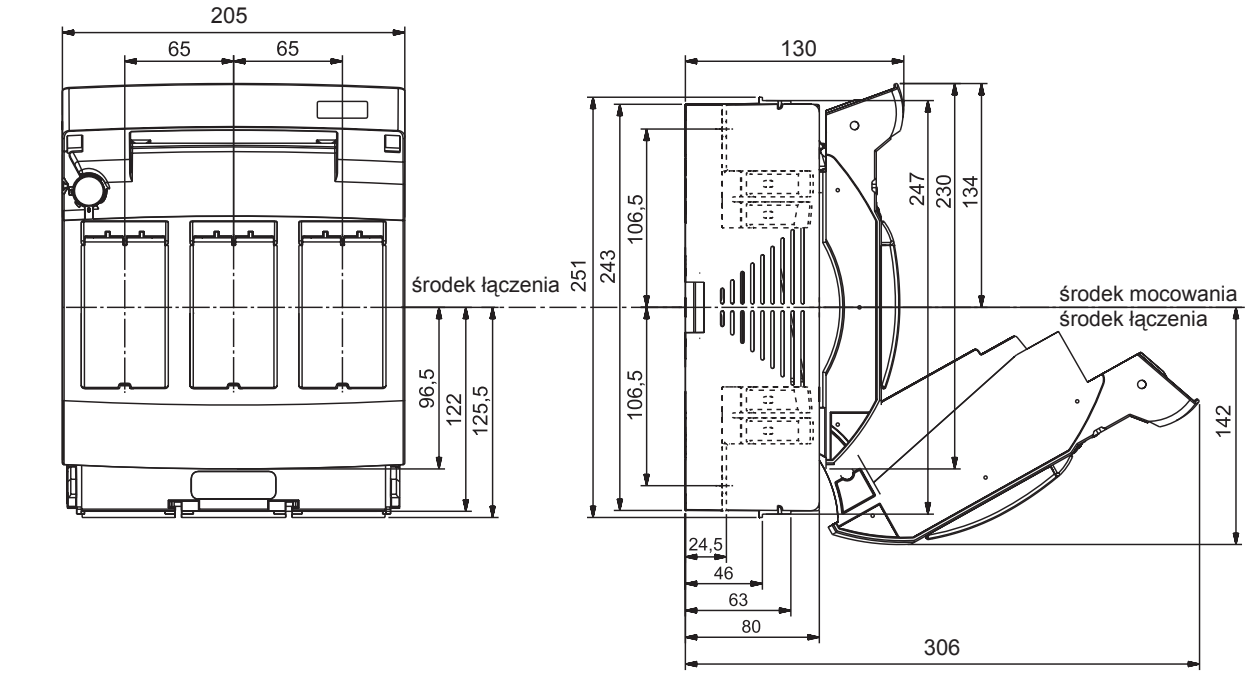

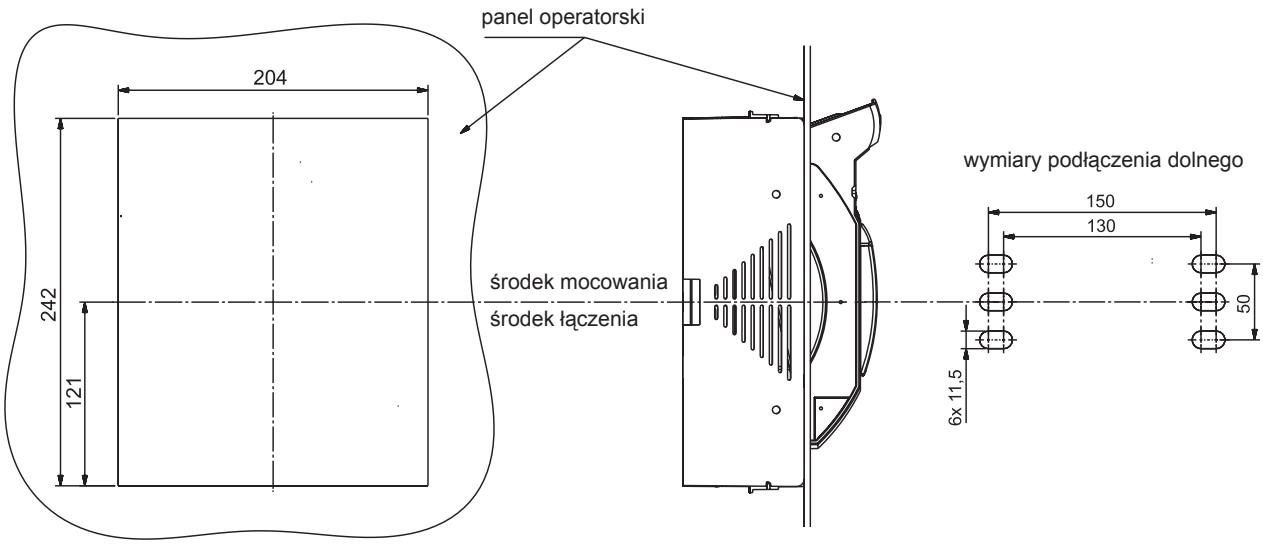

MULTIBLOC® 2.ST8

MULTIBLOC® 2.ST8 Rozłącznik bezpiecznikowy NH, czterobiegunowy, podłączenie dolne

Wymiary
M01157-2

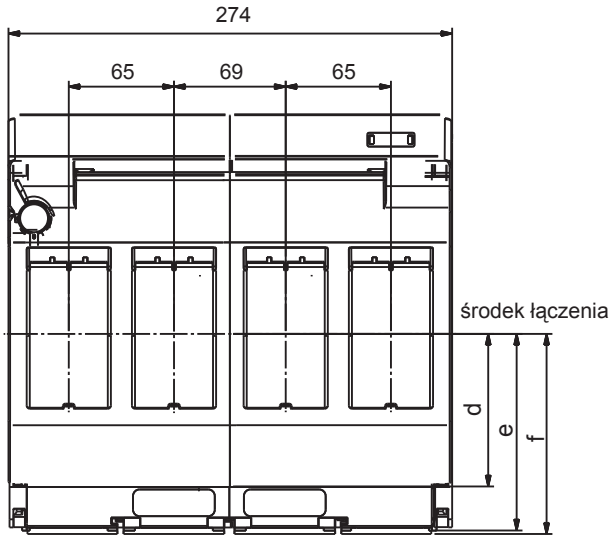

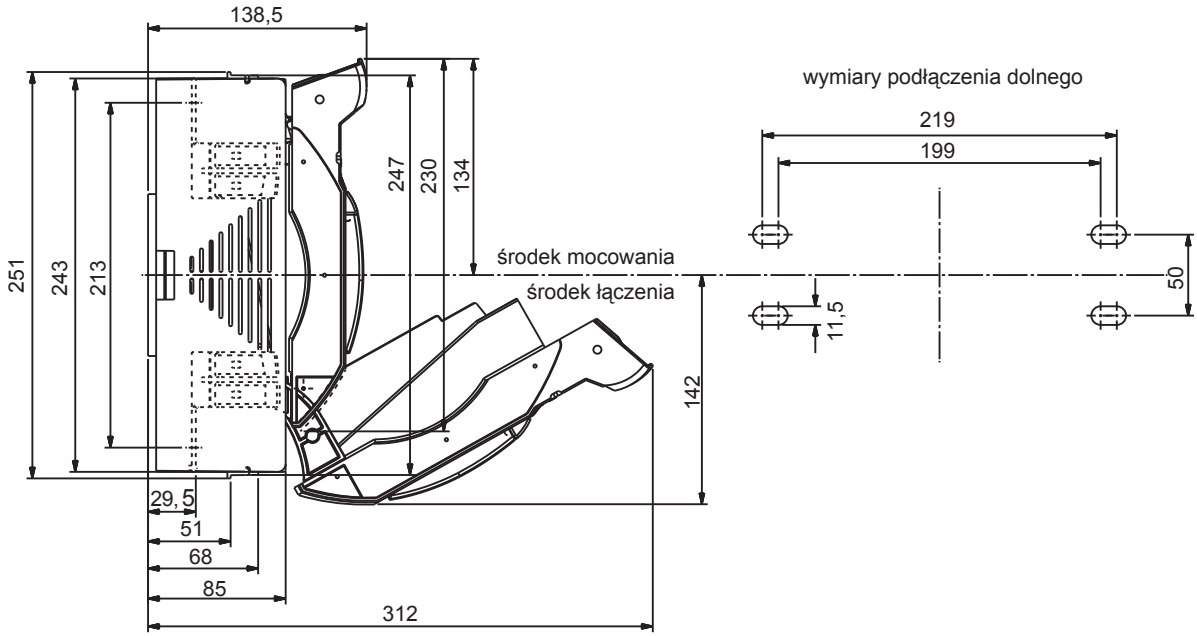

MULTIBLOC® rozmiar 2

MULTIBLOC® 2.ST8

MULTIBLOC® 2.RST8 Rozłącznik bezpiecznikowy NH, trójbiegunowy instalacja na szyny zbiorcze

Wymiary
M01132a

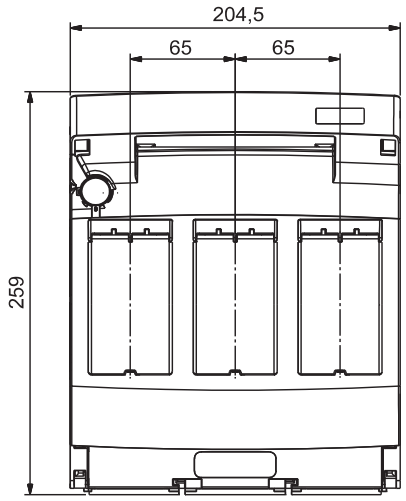

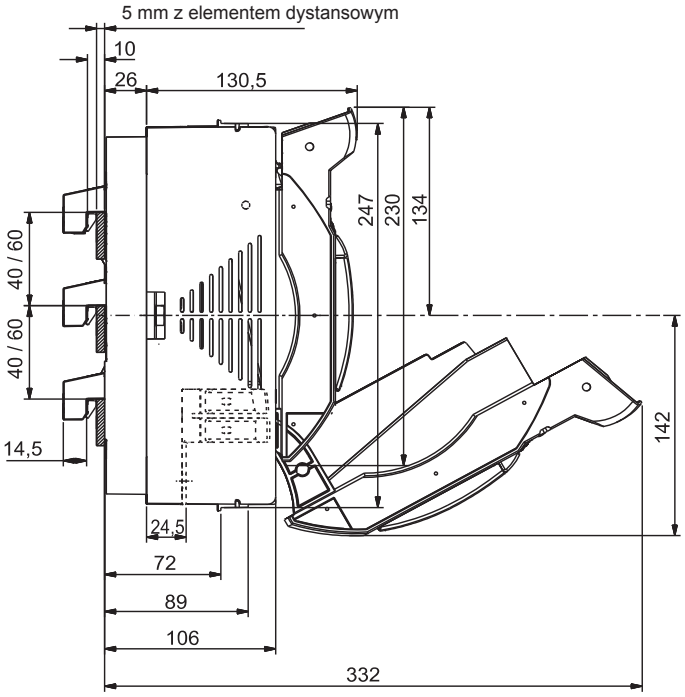

rozmiar otworu montażowego dla panelu operatorskiego

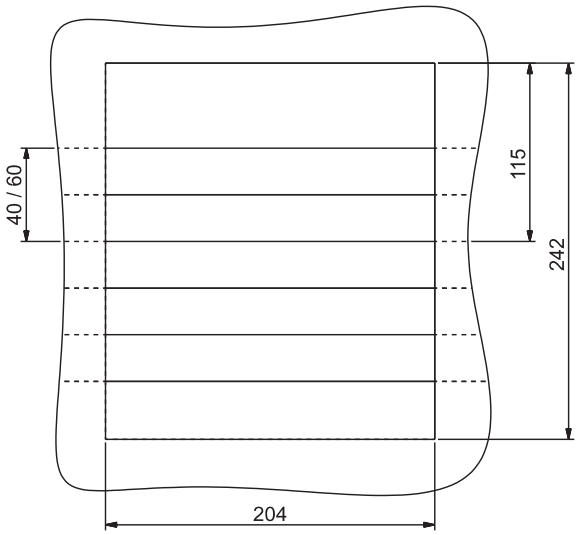

MULTIBLOC® 2.RST8

MULTIBLOC® rozłącznik obwodu głównego, rozmiar 2

Wymiary
M01167-2

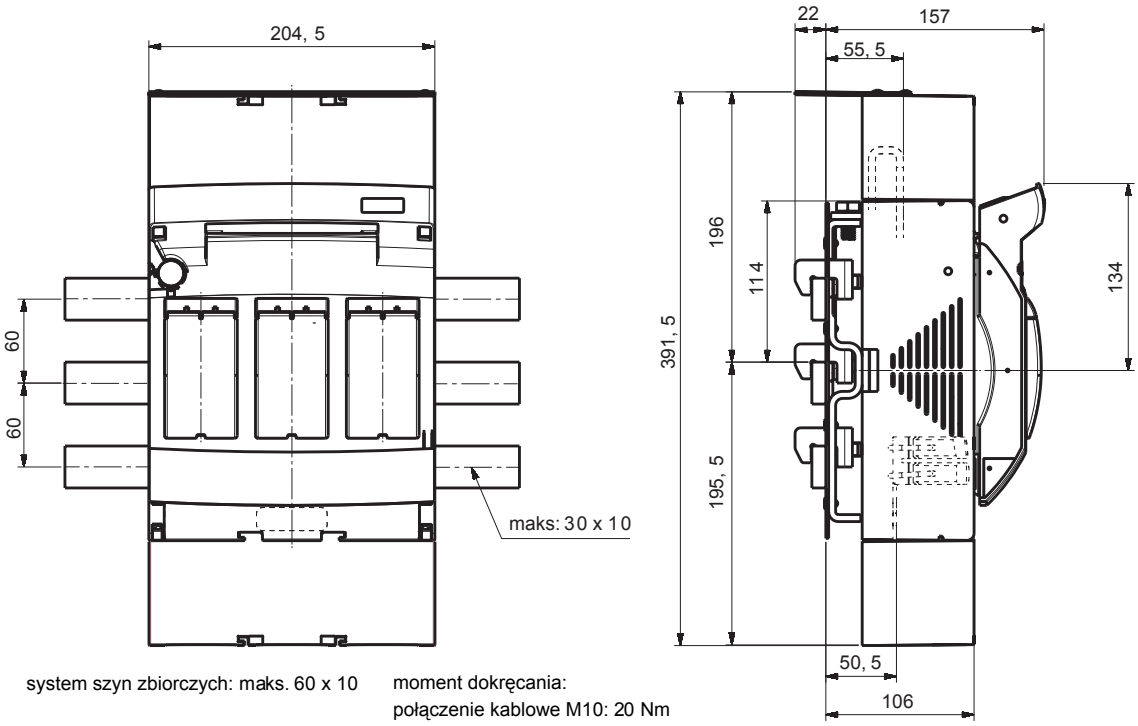

system szyn zbiorczych: maks. 60 x 10

moment dokręcania:
połączenie kablowe M10: 20 Nm
połączenie z szyna zbiorczą M10: 15 Nm

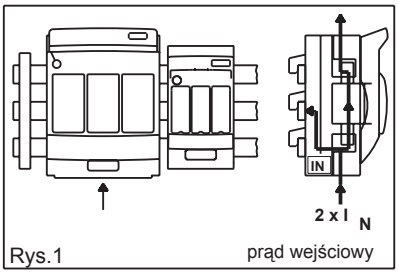

Rys.1 prąd wejściowy

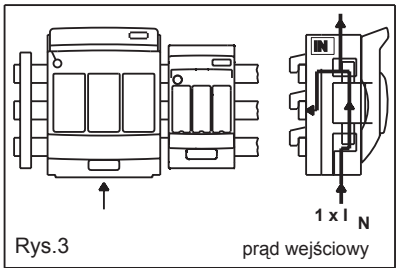

Rys.3 prąd wejściowy

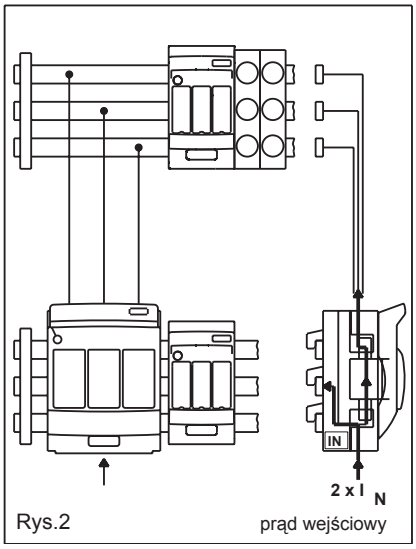

Rys.2 prąd wejściowy

MULTIBLOC® rozmiar 2

MULTIBLOC® 2.RST8

MULTIBLOC® 2.ST8 oraz 2.RST8 trójbiegunowy z elektronicznym monitoringiem stanu bezpieczników ESÜ

Wymiary
M01174-2

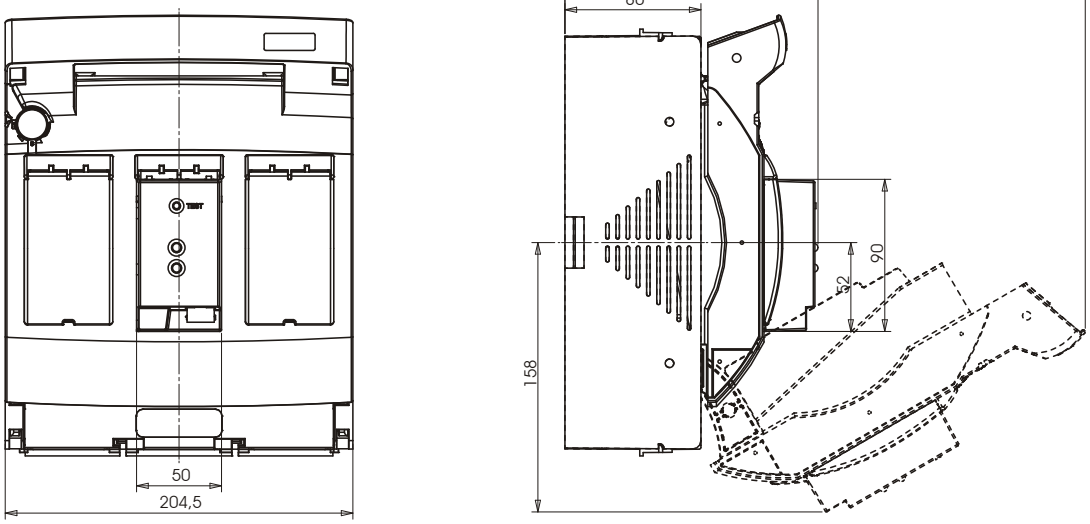

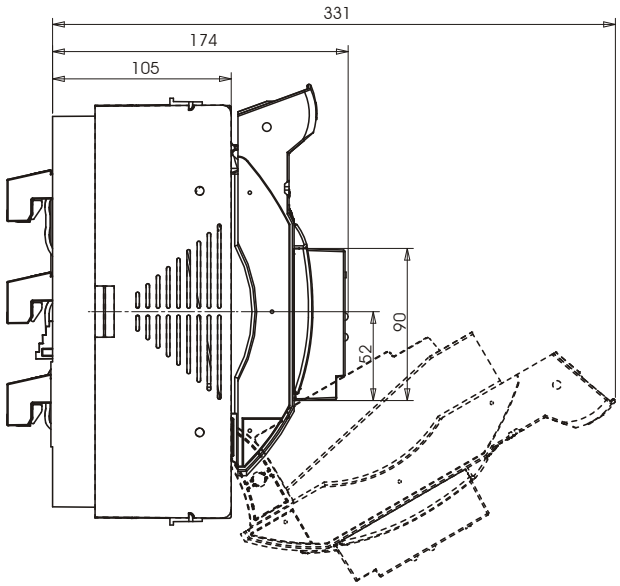

MULTIBLOC® 2.ST8 / 2.RST8

MULTIBLOC® 2.ST8 oraz 2.RST8 trójbiegunowy z elektro-mechanicznym monitoringiem stanu bezpieczników MZS

Wymiary
M01135-2

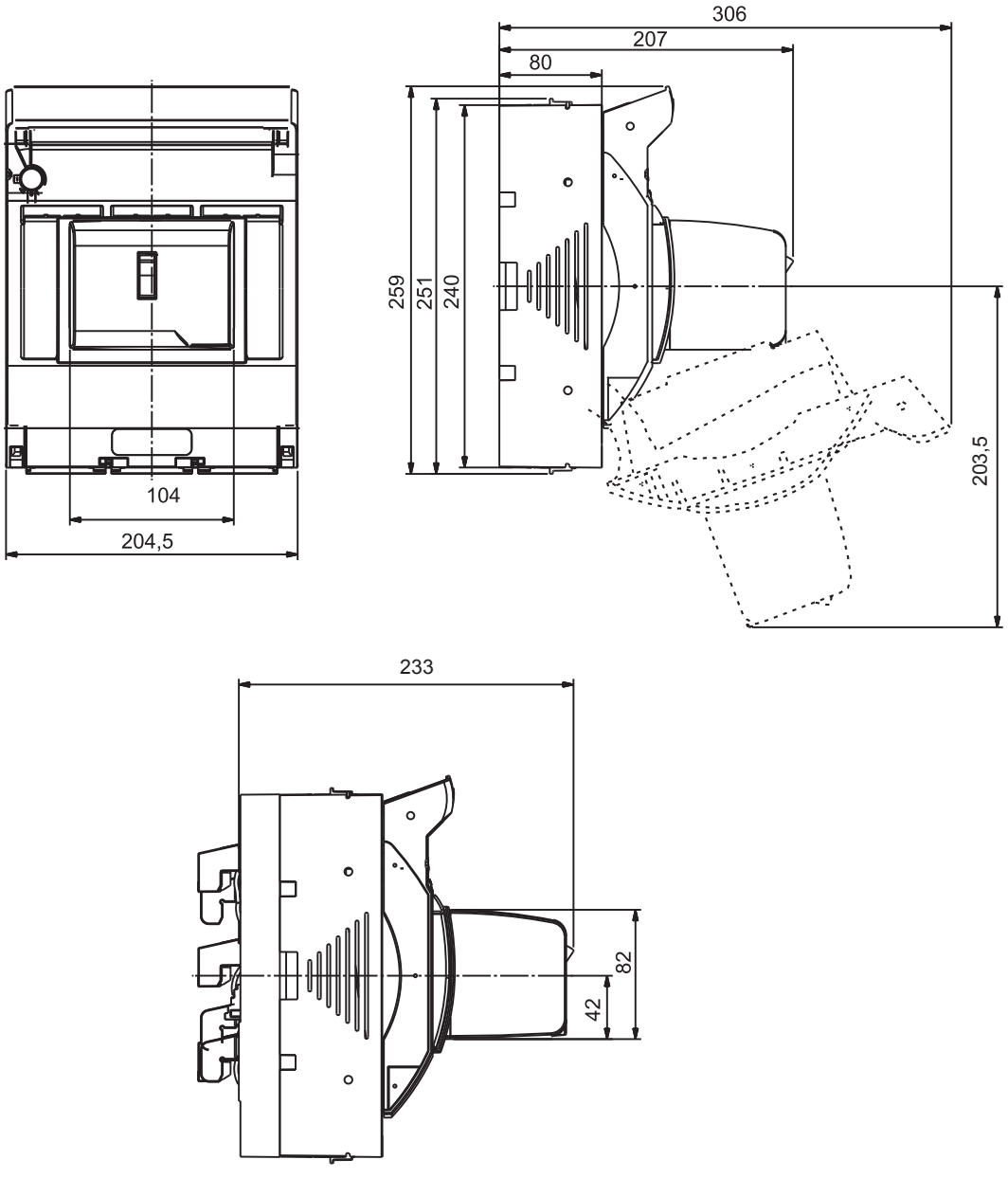

MULTIBLOC® rozmiar 2

MULTIBLOC® 2.ST8 / 2.RST8

MULTIBLOC® adapter do systemu szyn zbiorczych z przyłączami zaciskowymi dla 2.ST8

Wymiary
M01151a-2

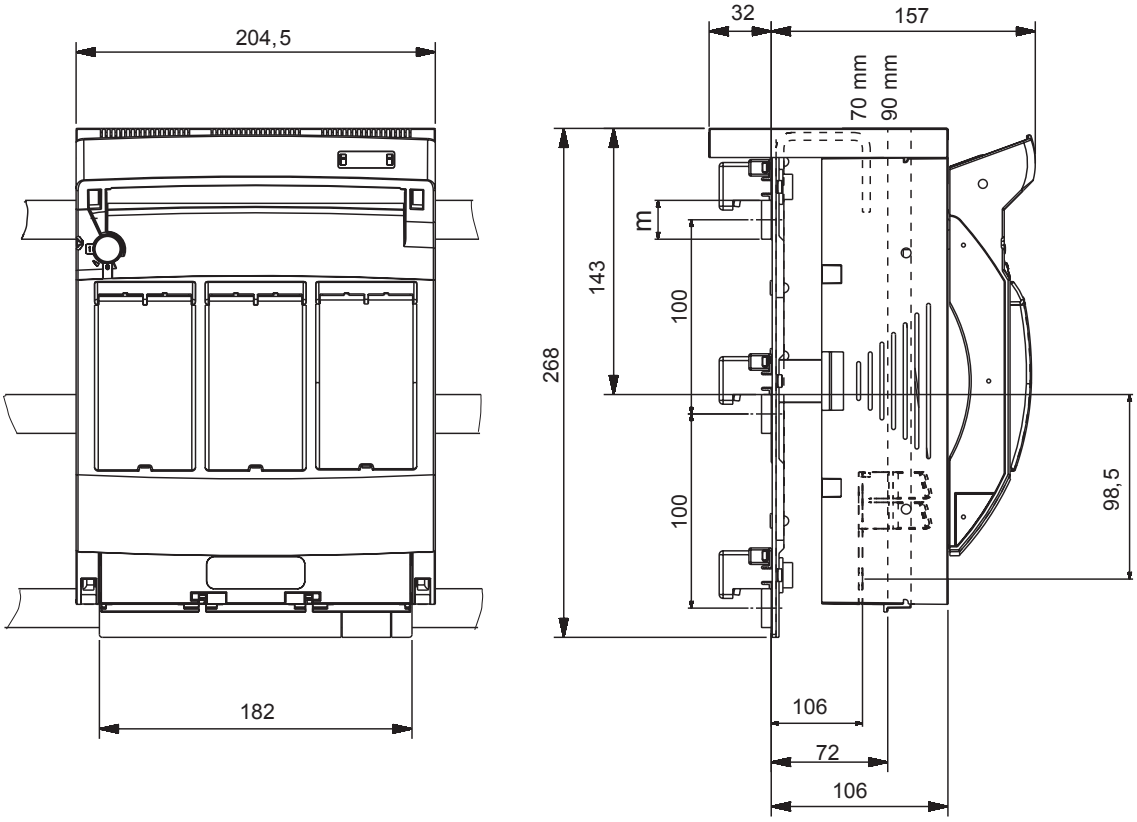

m = maks. 60 x 10

moment dokręcania: M10: 25 Nm
M8: 15 Nm

MULTIBLOC® rozmiar 2

Złącza kablowe rozmiar 2

Wymiary
MA 98e-2

złącze śrubowe:
(standard)

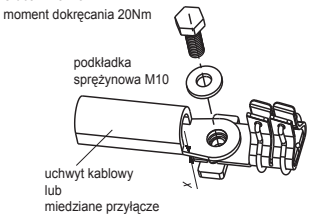

złącze nakrętkowe:
(standard)

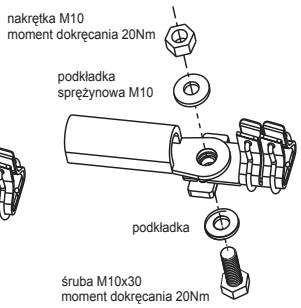

złącze: zacisk mostkowy
(opcjonalne/akcesoria)

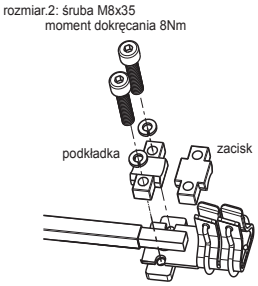

złącze śrubowe i nakrętkowe dla:

rozm. 2:	DIN 46234 maks. 240mm²
	DIN 46235 maks. 185mm²
	DIN 46329 maks. 240mm²

miedziane przyłącze:

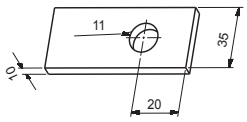

rozmiar. 2: dla miedzianej linki 120 x 240mm²
dla drutów i laminowanej miedzi 21 x 3-14

MULTIBLOC® rozmiar 2

Rozłącznik bezpiecznikowy NH, rozmiar 2, 400A

Akcesoria



1.003.255



1.002.593

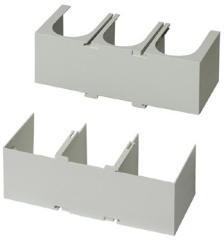

1.000.861



1.003.347

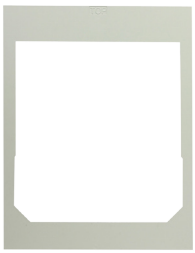

1.000.863

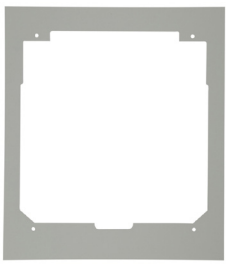

1.002.352

Osłony złącz kablowych — MULTIBLOC® rozmiar 2

numer artykułu	numer referencyjny	opis	waga kg[1]	pakowanie
1.003.255	K1022980	osłona złącza kablowego dla 2.ST8 czterobiegunowego	0.14	1 szt.
1.000.861	N1002168	osłona złącza kablowego dla 2.ST8 trójbiegunowego, 1 zestaw = 2 szt.	0.22	1 zestaw
1.002.593	J1023439	osłona szyny zbiorczej przed dotykiem dla adaptera rozmiar 2, 1 zestaw = 2 szt.	0.35	1 zestaw
1.003.347	H1023116	osłona szyny zbiorczej przed dotykiem dla 2.RST8	0.08	1 szt.

Osłony — MULTIBLOC® rozmiar 2

numer artykułu	numer referencyjny	opis	waga kg[1)]	pakowanie
1.000.863	V1002174	osłona do instalacji w jednostkach rozdzielczych (szer. x wys.): 230x300mm dla jednego 2.ST8/2.RST8 trójbiegunowego	0.13	1 szt.
1.002.352	Y1022969	osłona do instalacji w jednostkach rozdzielczych (szer. x wys.): 234x310mm dla jednego 2.ST8/2.RST8 trójbiegunowego	0.11	1 szt.

MULTIBLOC® rozmiar 2

MULTIBLOC® rozmiar 2

Rozłącznik bezpiecznikowy NH, rozmiar 2, 400A

Akcesoria

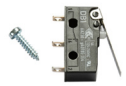

1.000.852

Wskaźniki — **MULTIBLOC® rozmiar 2**

numer artykułu	numer referencyjny	opis	waga kg[1]	pakowanie
1.000.852	Q1002285	wskaźnik pozycji pokrywy mikroprzełącznik, SPDT 5A 250V	0.00	1 szt.



1.000.150

Osprzęt zamykający i plombujący / zamykanie okienek — **MULTIBLOC® rozmiar 2**

numer artykułu	numer referencyjny	opis	waga kg[1]	pakowanie
1.000.150	K229296	wkładka zamykająca okienko dla 00.ST8 1-, 2-, 4-biegunowego i 1./2.ST8/RST8 1 zestaw = 3 szt.	0.01	1 zestaw



1.001.237



13SZAV6 *13SZAD6*

Dodatkowe złącza kablowe — **MULTIBLOC® rozmiar 2**

numer artykułu	numer referencyjny	opis	waga kg[1]	pakowanie
1.001.237	B1002180	zacisk mostkowy rozmiar 2 120–240mm², 1 zestaw = 3 szt.	0.25	1 zestaw
13SZAV6	K1023118	złącze typu V, rozmiar 1, 2, 3; M12 dla zacisków typu V rozmiar 1,2,3 dla MULTIBLOC® rozmiar 2 dodatkowy zestaw złączy typu V do uchwytu z zaciskami typu V 1 zestaw = 3 szt.	0.27	1 zestaw
13SZAD6	A1022971	uchwyty złączy M12 dla podwójnego łączenia M12 dla MULTIBLOC® rozmiar 2 i 3 1 zestaw = 3 szt.	0.26	1 zestaw



1.002.502

Adapter do systemu szyn zbiorczych z przyłączami zaciskowymi — **MULTIBLOC® 2.ST8**

numer artykułu	numer referencyjny	opis	waga kg[1]	pakowanie
1.002.502	C1023111	adapter szyny zbiorczej rozmiar 2 ze złączami dla MULTIBLOC® 2.ST8 trójbiegunowego do systemu szyn zbiorczych 100mm	1.24	1 szt.

1) waga w kg na sztukę lub zestaw zawierająca opakowanie jednostkowe

MULTIBLOC® rozmiar 3

MULTIBLOC® 3.ST8

Rozłącznik bezpiecznikowy NH, rozmiar 3, 630A, 690VAC, podłączenie dolne

Zgodny z IEC/EN 60 947-3.
Dla wkładek bezpiecznikowych NH rozmiar 3 zgodnych z IEC/EN 60 269-2, VDE 0636-2.

- Stopień ochrony IP20 - w trybie testowania bezpiecznika stopień ochrony jest utrzymany
- Uchwyt zamykający i plombujący - opcjonalne
- Położenie parkujące rozłącznika, także z zainstalowanymi bezpiecznikami
- Wskaźnik położenia pokrywy - opcjonalne
- Elektroniczny lub elektromechaniczny monitoring stanu bezpieczników - opcjonalne
- Modułowy system obudów - osłona złączy kablowych może być wydłużona
- Różne odmiany podłączeń kablowych: śrubowe, zaciskowe
- Instalacja na system szyn zbiorczych 60mm i 100mm z adapterem



1.001.125



1.002.713

MULTIBLOC® 3.ST8 rozmiar 3 630A, 690VAC podłączenie dolne, trójbiegunowy

numer artykułu	numer referencyjny	bieguny	rodzaje złączy	opis	waga kg[1]	pakowanie
1.001.125	C1002135	3	6 śrubowe M12	-	4.94	1 szt.
1.001.241	L1023073	3	3 zacisk mostkowy 150–300mm² 3 śrubowe M12	-	5.13	1 szt.
1.002.713	M1023074	3	6 śrubowe M12	zawiera elektroniczny monitoring stanu bezpieczników ESÜ	5.50	1 szt.
1.001.150	K1023072	3	6 śrubowe M12	zawiera elektro-mechaniczny monitoring stanu bezpieczników MZS (izolacja galwaniczna)	5.74	1 szt.



1.001.904

MULTIBLOC® 3.ST8 rozmiar 3 630A, 690VAC podłączenie dolne, czterobiegunowy

numer artykułu	numer referencyjny	bieguny	rodzaje złączy	opis	waga kg[1]	pakowanie
1.001.904	N1023075	4	8 śrubowe M12	-	7.44	1 szt.
1.002.661	P1023076	4	8 śrubowe M12	ze specjalnie wykonanym złączem neutralnym dla bezpiecznego rozłączania	7.71	1 szt.

1) waga w kg na sztukę lub zestaw zawierająca opakowanie jednostkowe

MULTIBLOC® rozmiar 3

MULTIBLOC® 3.ST8

MULTIBLOC® 3.ST8 Rozłącznik bezpiecznikowy NH, trójbiegunowy, podłączenie dolne

E 1.001.523

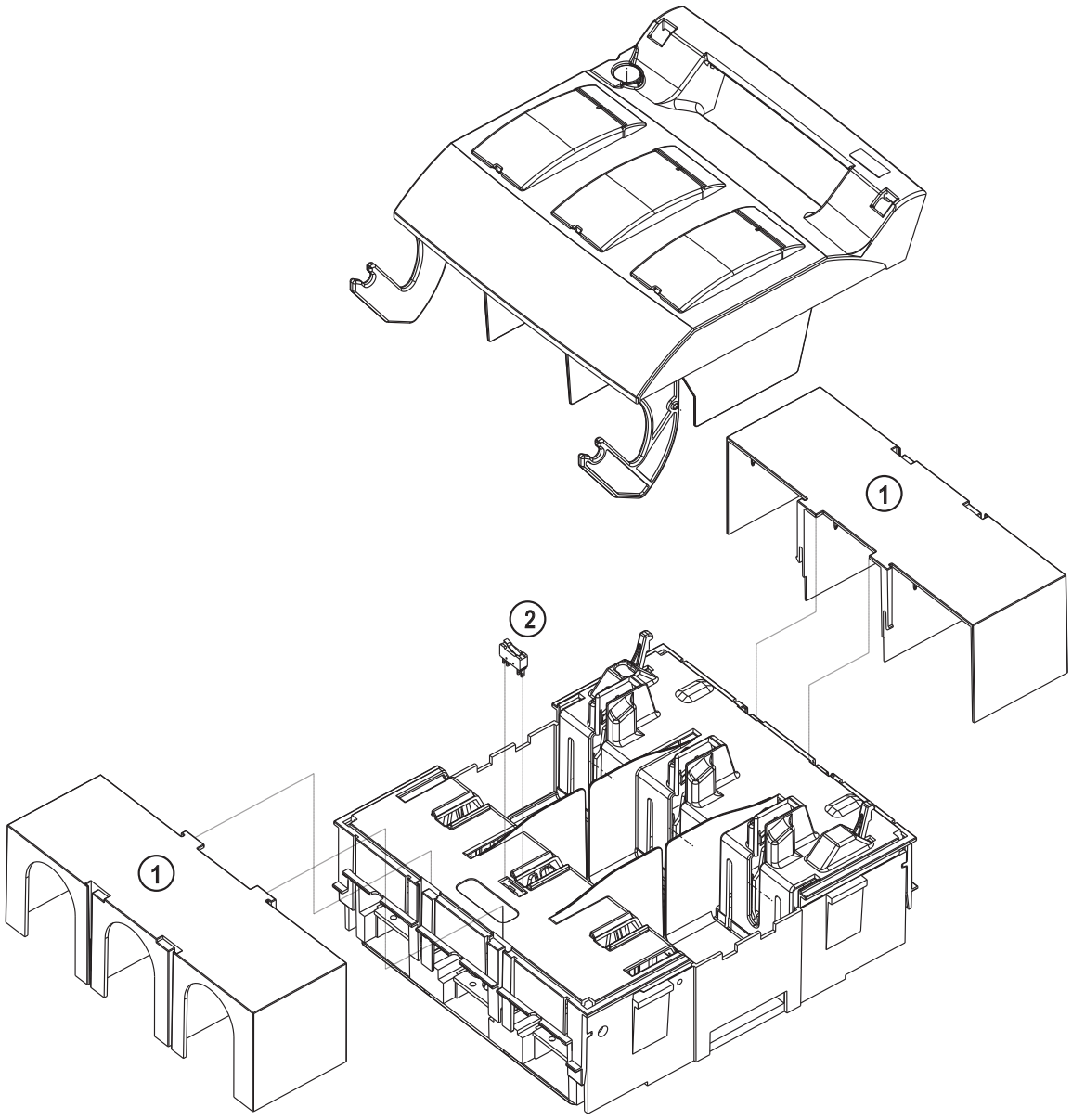

nr	numer artykułu	opis
1	1.000.893	osłona na złącza kablowe, 1 zestaw = 2szt.
2	1.000.852	wskaźnik położenia pokrywy

dane mogą ulec zmianie

1) waga w kg na sztukę lub zestaw zawierająca opakowanie jednostkowe

MULTIBLOC® 3.ST8

Rozłącznik bezpiecznikowy NH, rozmiar 3, 630A, 690VAC, podłączenie dolne

Dane techniczne zgodne z EN / IEC 60947

	3.ST8 trójbiegunowy	3.ST8 czterobiegunowy
Rodzaj instalacji	podłączenie dolne	podłączenie dolne
Rozmiar	3	3
Liczba biegunów / faz	3	4
Prąd cieplny (przy przepływie powietrza) z bezpiecznikiem I_{th}	630A	630A
Maksymalna moc strat bezpieczników NH P_n	48W	48W
Prąd cieplny (przy przepływie powietrza) ze zworką I_{th}	780A	780A
Maksymalna moc strat zworek P_n	17,5W	17,5W
Kategoria użytkowania wg IEC/EN 60947-3		
U_e = AC 400 V; I_e = 630 A	AC 23 B	AC 23 B
U_e = AC 500 V; I_e = 630 A	AC 22 B	AC 22 B
U_e = AC 690 V; I_e = 500 A	AC 21 B	AC 21 B
Napięcie znamionowe robocze U_e	690V	690V
Napięcie znamionowe izolacji U_i	1000V	1000V
Napięcie znamionowe impulsowe U_{imp}	12kV	12kV
Częstotliwość znamionowa	50 ... 60Hz	50 ... 60Hz
Stopień ochrony	IP20	IP20
Stopień zanieczyszczenia	3	3
Tryb pracy	praca ciągła	praca ciągła
Zdolność łączeniowa znamionowa zwarciowa ze zworką I_{cm}	18.6kAsw	18.6kAsw
Zdolność łączeniowa znamionowa zwarciowa z wkładkami bezpiecznikowymi		
U_e = AC 400 V; I_e = 630 A	80kA	80kA
U_e = AC 500 V; I_e = 630 A	80kA	80kA
U_e = AC 690 V; I_e = 500 A	50kA	50kA
Prąd zwarciowy znamionowy wytrzymywany I_{cw}	18kA / 1s	18kA / 1s
Strata mocy przy I_{th} bez wkładki bezpiecznikowej	40W	53 W
Strata mocy przy I_{th} bez zworki	150W	200 W
Złącza kablowe		
Standardowe złącze	M12	M12
Dla uchwytów kablowych Cu maksymalnie	2x240mm²	2x240mm²
Dla uchwytów kablowych Al maksymalnie	2x300mm²	2x300mm²
Dla miedzianych szyn o maksymalnych rozmiarach	45x10mm	45x10mm

MULTIBLOC® rozmiar 3

MULTIBLOC® rozmiar 3

Rozłącznik bezpiecznikowy NH, rozmiar 3, 630 A

Akcesoria



1.000.893



1.003.319

Osłony złączy kablowych

MULTIBLOC® 3.ST8

numer artykułu	numer referencyjny	opis	waga kg[1]	pakowanie
1.000.893	P1002169	osłona połączeń kablowych dla 3.ST8 trójbiegunowego, 1 zestaw = 2 szt.	0.51	1 zestaw
1.003.319	L1022981	osłona połączeń kablowych dla 3.ST8 czterobiegunowego	0.16	1 szt.

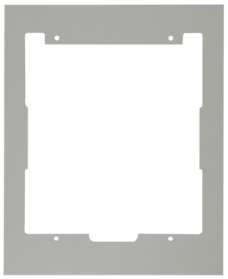

1.002.353

Osłony

MULTIBLOC® 3.ST8

numer artykułu	numer referencyjny	opis	waga kg[1]	pakowanie
1.002.353	W1002175	osłona do instalacji w jednostkach rozdzielczych (szer. x wys.): 287 x 330 mm dla jednego 3.ST8 trójbiegunowego	1.13	1 szt.



1.000.852

Wskaźniki

MULTIBLOC® 3.ST8

numer artykułu	numer referencyjny	opis	waga kg[1]	pakowanie
1.000.852	Q1002285	wskaźnik pozycji pokrywy mikroprzełącznik, SPDT 5A 250V	0.00	1 szt.



1.001.238

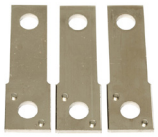

13SZAD6

Dodatkowe złącza kablowe

MULTIBLOC® 3.ST8

numer artykułu	numer referencyjny	opis	waga kg[1]	pakowanie
1.001.238	C1002181	zacisk mostkowy rozmiar 3 150–300mm², 1 zestaw = 3 szt.	0.32	1 zestaw
13SZAD6	A1022971	uchwyty złączy M12 dla podwójnego łączenia M12 dla MULTIBLOC® rozmiar 2 i 3 1 zestaw = 3 szt.	0.26	1 zestaw



1.002.490



1.002.503

Adapter do systemu szyn zbiorczych z przyłączami zaciskowymi

MULTIBLOC® 3.ST8

numer artykułu	numer referencyjny	opis	waga kg[1]	pakowanie
1.002.490	D1023112	adapter szyny zbiorczej rozmiar 3 ze złączami dla MULTIBLOC® 3.ST8 trójbiegunowego do systemu szyn zbiorczych 60mm	1.17	1 szt.
1.002.503	E1023113	adapter szyny zbiorczej rozmiar 3 ze złączami dla MULTIBLOC® 3.ST8 trójbiegunowego do systemu szyn zbiorczych 100mm	1.28	1 szt.

1) waga w kg na sztukę lub zestaw zawierająca opakowanie jednostkowe

MULTIBLOC® 3.ST8

MULTIBLOC® 3.ST8 Rozłącznik bezpiecznikowy NH, trójbiegunowy, podłączenie dolne

M01141a

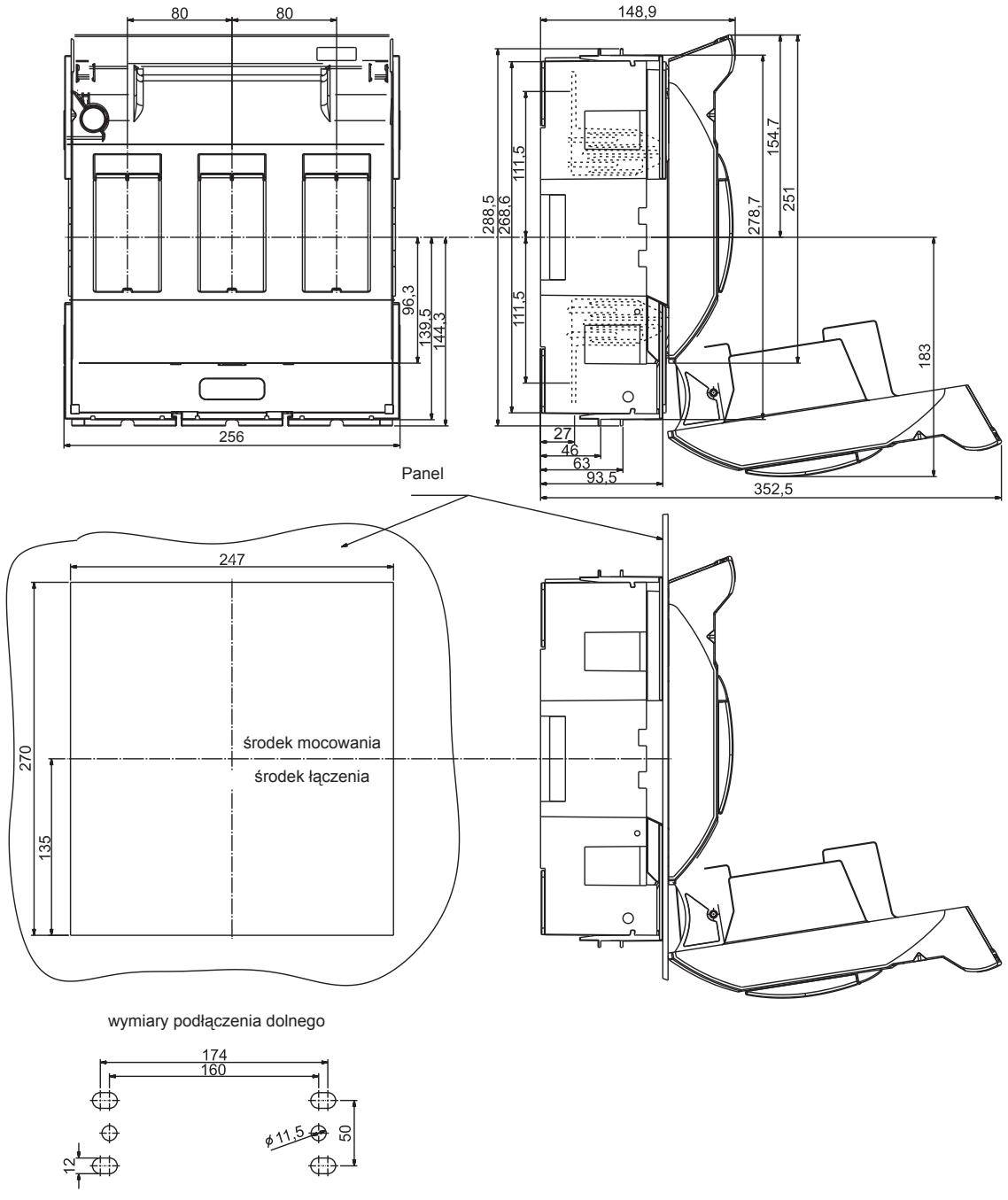

MULTIBLOC® rozmiar 3

MULTIBLOC® 3.ST8

MULTIBLOC® 3.ST8 Rozłącznik bezpiecznikowy NH, czterobiegunowy, podłączenie dolne

M01157-3

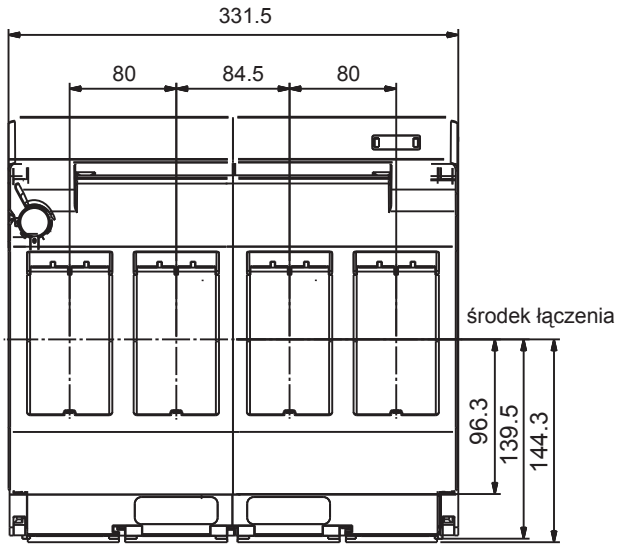

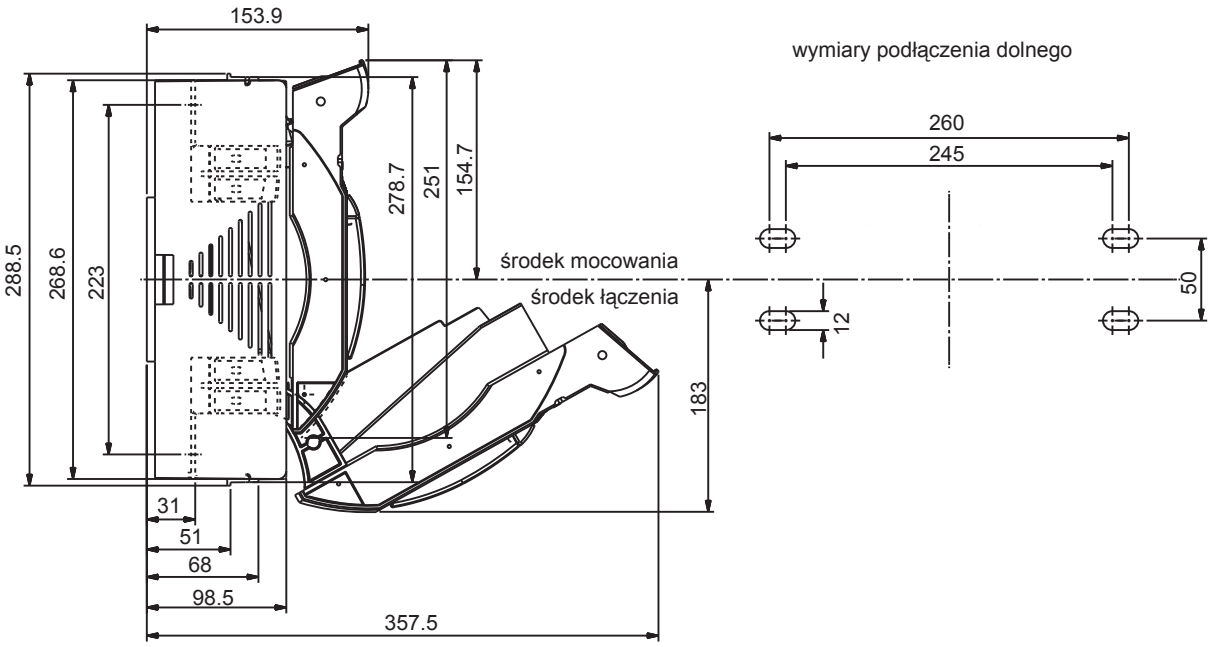

MULTIBLOC® 3.ST8

MULTIBLOC® 3.ST8 trójbiegunowy
z elektronicznym monitoringiem stanu bezpieczników ESÜ

M01174-3

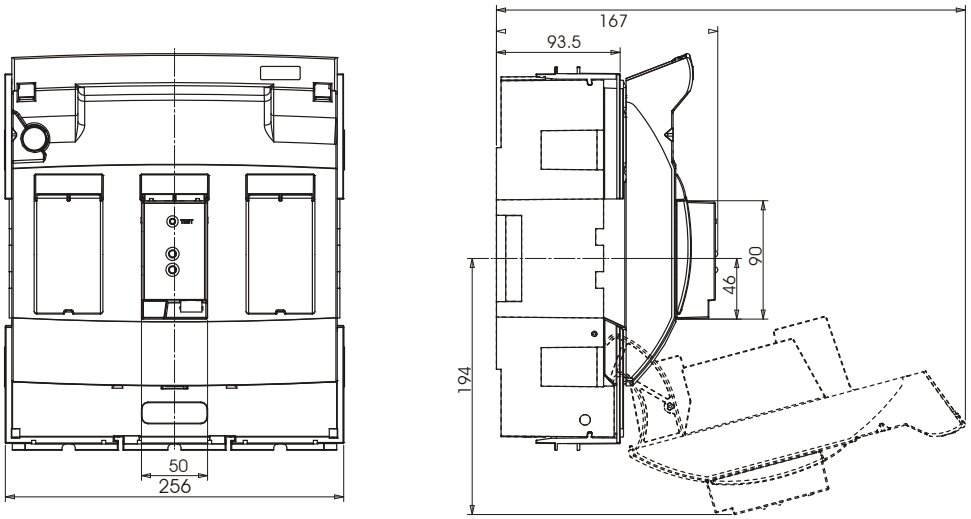

MULTIBLOC® 3.ST8

MULTIBLOC® 3.ST8 trójbiegunowy
z elektro-mechanicznym monitoringiem stanu bezpieczników MZS

M01135-3

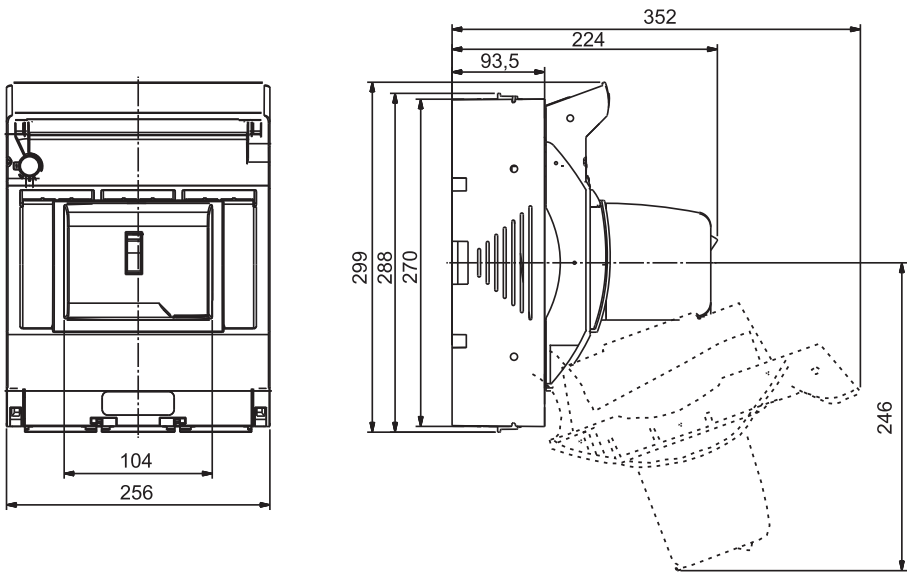

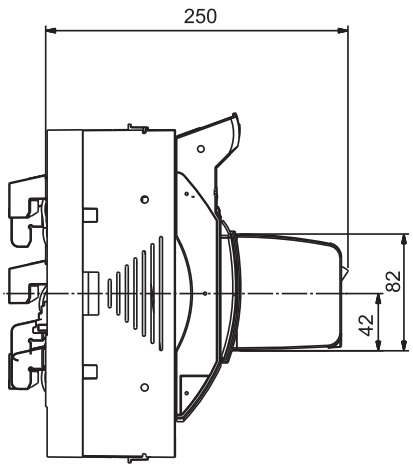

MULTIBLOC® rozmiar 3

MULTIBLOC® 3.ST8

MULTIBLOC® adapter na system szyn zbiorczych z zaciskami hakowymi dla 3.ST8

M01151a-3

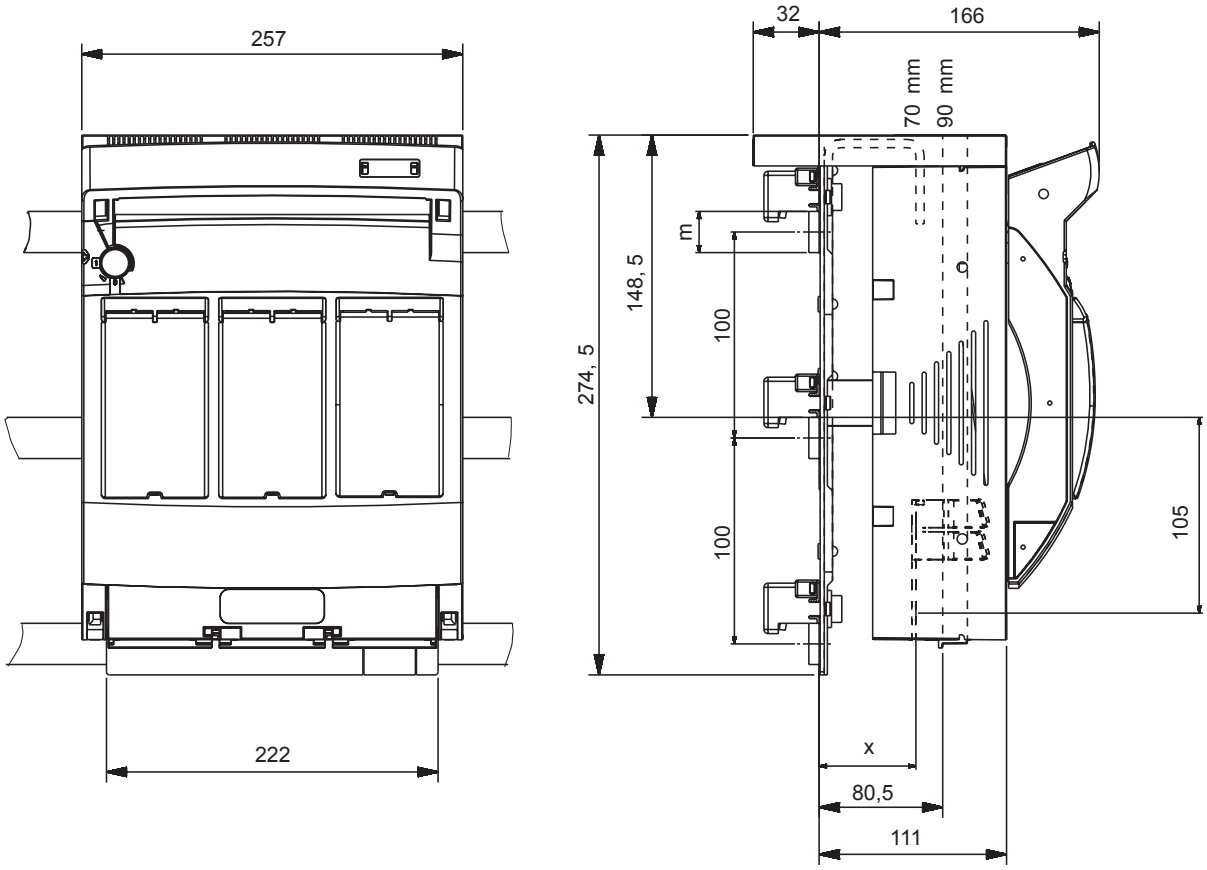

m = max. 60 x 10

x = L1, L3 44.5
L2 39.5 (z regulacją poziomu: akcesoria art. no. 1.001.409 osiągany jest taki sam poziom jak L1/L2)

moment dokręcenia: M10: 25 Nm
M8: 15 Nm

MULTIBLOC® 3.ST8

Złącza kablowe rozmiar 3

MA 108e

złącze śrubowe: (standard)	złącze nakrętkowe: (standard)	złącze: zacisk mostkowy (opcja / akcesoria)
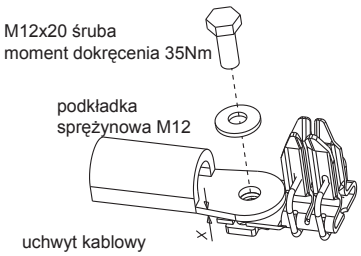 dla wartości x większych niż 10 mm użyć śruby M 12x35 i dodatkowej podkładki	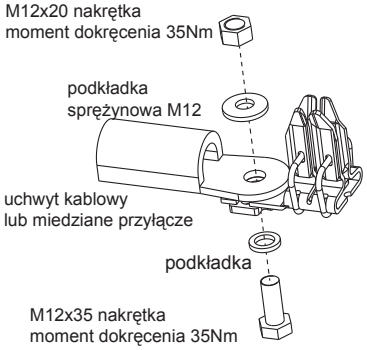	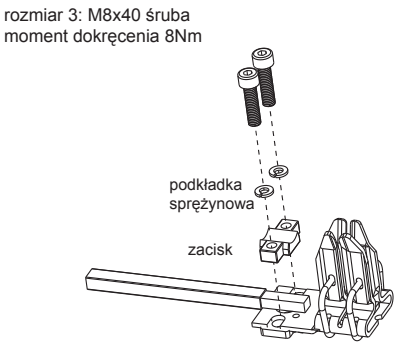
rozm.: dla uchwytów kablowych zgodnych z: DIN 46234 max. 240 mm² DIN 46235 max. 240 mm² DIN 46329 max. 300 mm²	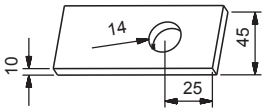	rozm. 3: dla linki 150-300 mm² dla drutów i laminowanej miedzi 25 x 3 -14

MULTIBLOC® rozmiar 4a

MULTIBLOC® 4a.ST8 - 1250A

Rozłącznik bezpiecznikowy NH, rozmiar 4a, 1250A, 690VAC, podłączenie dolne

Zgodny z IEC/EN 60 947-3.
Dla wkładek bezpiecznikowych NH rozmiar 4a zgodnych z IEC/EN 60 269-2, VDE 0636-2.

- Stopień ochrony IP20



1.000.083

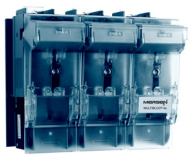

1.000.089



1.000.090

MULTIBLOC® 4a.ST8 rozmiar 4a 1250A, 690VAC podłączenie dolne, jednobiegunowy

numer artykułu	numer referencyjny	bieguny	rodzaje złączy	waga kg[1]	pakowanie
1.000.083	T1023080	1	śrubowe M16	4.10	1 szt.

MULTIBLOC® 4a.ST8 rozmiar 4a 1250A, 690VAC podłączenie dolne, trójbiegunowy

numer artykułu	numer referencyjny	bieguny	rodzaje złączy	opis	waga kg[1]	pakowanie
1.000.089	V1023081	3	śrubowe M16	rozłączanie 1-bieg.	12.50	1 szt.
1.000.090	W1023082	3	śrubowe M16	rozłączanie 3-bieg.	12.50	1 szt.

MULTIBLOC® 4a.ST8 - 1600A

Rozłącznik bezpiecznikowy NH, rozmiar 4a, 1600A, 690VAC, podłączenie dolne

Zgodny z IEC/EN 60 947-3.
Dla wkładek bezpiecznikowych NH rozmiar 4a zgodnych z IEC/EN 60 269-2, VDE 0636-2.

- Stopień ochrony IP20



1.000.084



1.000.091

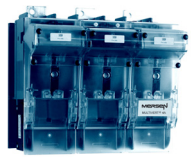

1.000.092

MULTIBLOC® 4a.ST8 rozmiar 4a 1600A, 690VAC podłączenie dolne, jednobiegunowy

numer artykułu	numer referencyjny	bieguny	rodzaje złączy	waga kg[1]	pakowanie
1.000.084	X1023083	1	2x śrubowe M12	5.00	1 szt.

MULTIBLOC® 4a.ST8 rozmiar 4a 1600A, 690VAC podłączenie dolne, trójbiegunowy

numer artykułu	numer referencyjny	bieguny	rodzaje złączy	opis	waga kg[1]	pakowanie
1.000.091	Y1023084	3	2x śrubowe M12	rozłączanie 1-bieg.	13.70	1 szt.
1.000.092	Z1023085	3	2x śrubowe M12	rozłączanie 3-bieg.	13.90	1 szt.

1) waga w kg na sztukę lub zestaw zawierająca opakowanie jednostkowe

MULTIBLOC® 4a.ST8 - 1250A

Rozłącznik bezpiecznikowy NH, rozmiar 4a, 690VAC, 1250A, 690VAC, podłączenie dolne

Dane techniczne zgodne z EN / IEC 60947

	4a.ST8 jednobiegunowy	4a.ST8 trójbiegunowy
Rodzaj instalacji	podłączenie dolne	podłączenie dolne
Rozmiar	4a	4a
Liczba biegunów / faz	1	3
Prąd cieplny (przy przepływie powietrza) z bezpiecznikiem I_{th}	1250A	1250A
Maksymalna moc strat bezpieczników NH P_n	115W	115W
Prąd cieplny (przy przepływie powietrza) ze zworką I_{th}	1500A	1500A
Maksymalna moc strat zworek P_n	42W	42W
Kategoria użytkowania wg IEC/EN 60947-3		
U_e = AC 400 V; I_e = 1250 A	AC 22 B	AC 22 B
U_e = AC 500 V; I_e = 1250 A	AC 22 B	AC 22 B
U_e = AC 690 V; I_e = 1250 A	AC 21 B	-
U_e = DC 440 V; I_e = 1250 A	DC 21 B	DC 21 B
Napięcie znamionowe robocze U_e	690V	690V
Napięcie znamionowe izolacji U_i	800V	800V
Napięcie znamionowe impulsowe U_{imp}	8kV	8kV
Częstotliwość znamionowa	50 ... 60Hz	50 ... 60Hz
Stopień ochrony	IP20	IP20
Stopień zanieczyszczenia	3	3
Tryb pracy	praca ciągła	praca ciągła
Zdolność łączeniowa znamionowa zwarciowa ze zworką I_{cm}	100kAsw	100kAsw
Zdolność łączeniowa znamionowa zwarciowa z wkładkami bezpiecznikowymi		
U_e = AC 400 V; I_e = 1250 A	50kA	50kA
U_e = AC 500 V; I_e = 1250 A	50kA	50kA
U_e = AC 690 V; I_e = 1250 A	50kA	50kA
Prąd zwarciowy znamionowy wytrzymywany I_{cw}	50kA / 1s	50kA / 1s
Strata mocy przy I_{th} bez wkładki bezpiecznikowej	55W	180W
Strata mocy przy I_{th} bez zworki	55W	180W
Złącza kablowe		
Standardowe złącze	M16	M16
Dla miedzianych szyn o maksymalnych rozmiarach	50x10mm	50x10mm

MULTIBLOC® rozmiar 4a

MULTIBLOC® 4a.ST8 - 1600A

Rozłącznik bezpiecznikowy NH, rozmiar 4a, 1600A, 690VAC, podłączenie dolne

Dane techniczne zgodne z EN / IEC 60947

	4a.ST8 jednobiegunowy	4a.ST8 trójbiegunowy
Rodzaj instalacji	podłączenie dolne	podłączenie dolne
Rozmiar	4a	4a
Liczba biegunów / faz	1	3
Prąd cieplny (przy przepływie powietrza) z bezpiecznikiem I_{th}	1600A	1600A
Maksymalna moc strat bezpieczników NH P_n	140W	140W
Prąd cieplny (przy przepływie powietrza) ze zworką I_{th}	1800A	1800A
Maksymalna moc strat zworek P_n	42W	42W
Kategoria użytkowania wg IEC/EN 60947-3		
U_e = AC 400V; I_e = 1250A	AC 22 B	-
U_e = AC 400V; I_e = 1600A	-	AC 21 B
U_e = AC 690V; I_e = 1600A	AC 21 B	-
U_e = DC 220V; I_e = 1600A	DC 21 B	-
U_e = DC 440V; I_e = 1250A	DC 21 B	-
Napięcie znamionowe robocze U_e	690V	690V
Napięcie znamionowe izolacji U_i	800V	800V
Napięcie znamionowe impulsowe U_{imp}	8kV	8kV
Częstotliwość znamionowa	50 ... 60Hz	50 ... 60Hz
Stopień ochrony	IP20	IP20
Stopień zanieczyszczenia	3	3
Tryb pracy	praca ciągła	praca ciągła
Zdolność łączeniowa znamionowa zwarciowa ze zworką I_{cm}	100kAsw	100kAsw
Zdolność łączeniowa znamionowa zwarciowa z wkładkami bezpiecznikowymi		
U_e = AC 400V; I_e = 1600A	31.5kA	31.5kA
U_e = AC 500V; I_e = 1600A	31.5kA	31.5kA
U_e = AC 690V; I_e = 1600A	31.5kA	31.5kA
Prąd zwarciowy znamionowy wytrzymywany I_{cw}	50kA / 1s	50kA / 1s
Strata mocy przy I_{th} bez wkładki bezpiecznikowej	80W	270W
Strata mocy przy I_{th} bez zworki	80W	270W
Złącza kablowe		
Standardowe złącze	M16	M16
Dla miedzianych szyn o maksymalnych rozmiarach	50x10mm	50x10mm

MULTIBLOC® 4a.ST8

MULTIBLOC® 4a.ST8 Rozłącznik bezpiecznikowy NH, jednobiegunowy, podłączenie dolne

M02002

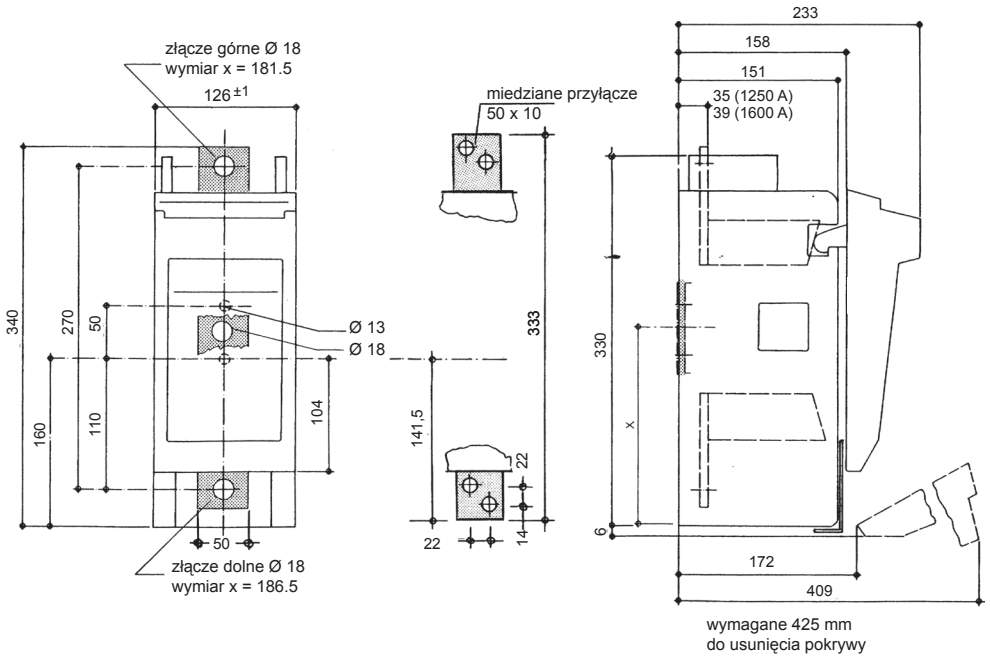

MULTIBLOC® 4a.ST8 Rozłącznik bezpiecznikowy NH, trójbiegunowy, podłączenie dolne

M02003a

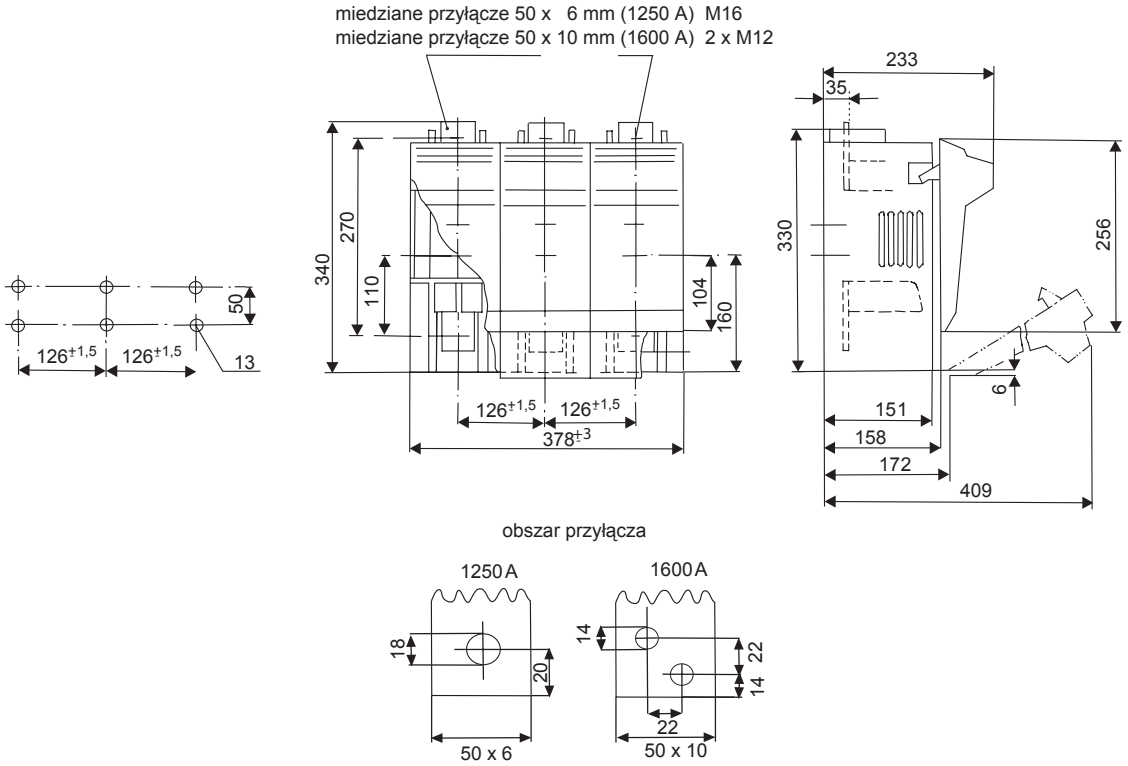

MULTIVERT®

MULTIVERT® Wertykalne rozłączniki bezpiecznikowe NH	**str. 74**
MULTIVERT® Rozmiar 00 - 160A 690VAC	str. 75 do 89
MULTIVERT® Rozmiar 1 - 250A, Rozmiar 2 - 400A, Rozmiar 3 - 630A 690VAC	str. 90 do 112
MULTIVERT® Podwójne wertykalne rozłączniki bezpiecznikowe	str. 113 do 117
MULTIVERT® Rozłącznik obwodu głównego	str. 118 do 120
MULTIVERT® Rozmiar 4a 1250A, 1600A	str. 121 do 124

MULTIVERT® 160A

MULTIVERT® 160A/60mm rozłączanie: 1 x trójbiegunowe

Wertykalny rozłącznik bezpiecznikowy NH, rozmiar 00, 160A, 690VAC

Zgodny z IEC/EN 60 947-3.
Dla wkładek bezpiecznikowych NH rozmiar 000/00 zgodnych z IEC/EN 60 269-2, VDE 0636-2.

- Instalacja na system szyn zbiorczych 60mm
- Możliwe podłączenie okablowania od góry i od dołu
- Stopień ochrony IP30 z centralną pokrywą
- Położenie parkujące pokrywy rozłącznika, także z zainstalowanymi bezpiecznikami
- Różne odmiany podłączeń kablowych: śrubowe, zaciskowe, zacisk AlCu, zacisk ramowy, zacisk typu V
- Elektroniczny monitoring stanu bezpieczników lub wskaźnik położenia pokrywy - opcjonalne



1.000.909



1.003.307

MULTIVERT® 160A **rozmiar 00** **system szyn zbiorczych 60mm** **rozłączanie: 1 x trójbiegunowe**

numer artykułu	numer referencyjny	złącza kablowe	opis	waga kg[1)]	pakowanie
1.000.909	E1002183	3 śrubowe M8 / 3 zacisk mostkowy 4-70mm²	złącza dolne zawiera osłonę MZ00KH	1.45	1 szt.
1.002.489	Z1023154	3 zacisk ramowy Cu 2,5-70mm²	złącza dolne zawiera osłonę MZ00KH	1.30	1 szt.
1.003.140	A1023155	3 śrubowe M8 / 3 zacisk mostkowy 4-70mm²	złącza dolne MULTIVERT® 1.000.909 z wyprowadzeniami na instrumenty dodatkowe	1.50	1 szt.
1.003.307	C1023157	3 śrubowe M8 / 3 zacisk mostkowy 4-70mm²	złącza górne zawiera osłonę MZ00KH	1.50	1 szt.
1.003.309	E1023159	3 zacisk ramowy Cu 2,5-70mm²	złącza górne zawiera osłonę MZ00KH	1.30	1 szt.
1.003.308	D1023158	3 śrubowe M8 / 3 zacisk mostkowy 4-70mm²	złącza górne MULTIVERT® 1.003.307 z wyprowadzeniami na instrumenty dodatkowe	1.50	1 szt.

1) waga w kg na sztukę lub zestaw zawierająca opakowanie jednostkowe

MULTIVERT® 160A

MULTIVERT® 160A rozłączanie: 1 x trójbiegunowe

Wertykalny rozłącznik bezpiecznikowy NH, rozmiar 00, 160A, 690VAC

Zgodny z IEC/EN 60 947-3.
Dla wkładek bezpiecznikowych NH rozmiar 000/00 zgodnych z IEC/EN 60 269-2, VDE 0636-2.

- Instalacja na system szyn zbiorczych 100 oraz 185mm
- Symetryczna budowa - przystosowany do podłączeń kablowych od góry i dołu
- Stopień ochrony IP30 z centralną pokrywą
- Położenie parkujące pokrywy rozłącznika, także z zainstalowanymi bezpiecznikami
- Różne odmiany podłączeń kablowych: śrubowe, zaciskowe, zacisk AlCu, zacisk ramowy, zacisk typu V
- Elektroniczny monitoring stanu bezpieczników lub wskaźnik położenia pokrywy - opcjonalne



1.000.900



1.002.437
tył

MULTIVERT® 160A rozmiar 00 system szyn zbiorczych 100mm rozłączanie: 1 x trójbiegunowe

numer artykułu	numer referencyjny	złącza kablowe	opis	waga kg[1]	pakowanie
1.000.900	F1002184	3 śrubowe M8	zawiera osłonę MZ00KH	1.12	1 szt.
1.000.901	X1023129	3 zacisk mostkowy Cu 4-70mm²	zawiera osłonę MZ00KH	1.12	1 szt.
1.000.902	Z1023131	3 zacisk Al/Cu 1,5-70mm²	zawiera osłonę MZ00KH	1.12	1 szt.
1.000.903	A1023132	złącze typu V na zaciski typu V rozmiar 00	zawiera osłonę 1.000.915	1.12	1 szt.
1.000.904	B1023133	3 zacisk ramowy Cu 2,5-70mm²	zawiera osłonę MZ00KH	1.10	1 szt.
1.000.905	G1002185	3 śrubowe M8	MULTIVERT® 1.000.900 z wyprowadzeniami na instrumenty dodatkowe	1.47	1 szt.
1.000.906	C1023134	3 zacisk mostkowy Cu 4-70mm²	MULTIVERT® 1.000.901 z wyprowadzeniami na instrumenty dodatkowe	1.47	1 szt.
1.000.907	D1023135	3 zacisk Al/Cu 1,5-70mm²	MULTIVERT® 1.000.902 z wyprowadzeniami na instrumenty dodatkowe	1.47	1 szt.
1.000.908	E1023136	złącze typu V na zaciski typu V rozmiar 00	MULTIVERT® 1.000.903 z wyprowadzeniami na instrumenty dodatkowe	1.47	1 szt.
1.002.437	Y1023130	3 zacisk ramowy Cu 2,5-70mm²	MULTIVERT® 1.000.904 z wyprowadzeniami na instrumenty dodatkowe	1.18	1 szt.



1.001.339

MULTIVERT® 160A rozmiar 00 system szyn zbiorczych 185mm rozłączanie: 1 x trójbiegunowe

numer artykułu	numer referencyjny	złącza kablowe	opis	waga kg[1)]	pakowanie
1.001.339	Y1023153	3 śrubowe M8	zawiera osłonę dopasowującą art.nr MZ00AAD oraz adapter 1.001.298	1.80	1 szt.

1) waga w kg na sztukę lub zestaw zawierająca opakowanie jednostkowe

MULTIVERT® 160A rozłączanie: 3 x jednobiegunowe

Wertykalny rozłącznik bezpiecznikowy NH, rozmiar 00, 160A, 690VAC

Zgodny z IEC/EN 60 947-3.
Dla wkładek bezpiecznikowych NH rozmiar 000/00 zgodnych z IEC/EN 60 269-2, VDE 0636-2.

- Instalacja na system szyn zbiorczych 185mm
- Symetryczna budowa - przystosowany do podłączeń kablowych od góry i dołu
- Stopień ochrony IP30 z centralną pokrywą
- Położenie parkujące pokrywy rozłącznika, także z zainstalowanymi bezpiecznikami
- Różne odmiany podłączeń kablowych: śrubowe, zaciskowe, zacisk AlCu, zacisk ramowy, zacisk typu V
- Elektroniczny monitoring stanu bezpieczników lub wskaźnik położenia pokrywy - opcjonalne



M01N0G 1.001.725

MULTIVERT® 160A **rozmiar 00** **185mm** **rozłączanie: 3 x jednobiegunowe**

numer artykułu	numer referencyjny	złącza kablowe	opis	waga kg[1]	pakowanie
M01N0G	Y228756	3 śrubowe M8	zawiera osłonę MZ00KH	1.90	1 szt.
M01S0G	X1023152	3 zacisk mostkowy Cu 4-70mm²	zawiera osłonę MZ00KH	1.90	1 szt.
M01A0G	Q1023146	3 zacisk Al/Cu 1,5-70mm²	zawiera osłonę MZ00KH	1.90	1 szt.
1.000.910	G1023138	złącze typu V na zaciski typu V rozmiar 00	zawiera osłonę 1.000.915	1.90	1 szt.
1.001.725	M1023143	złącze typu V na zaciski typu V rozmiar 00	zawiera osłonę 1.000.915	1.10	1 szt.
M01N0E11G	R1023147	3 śrubowe M8	MULTIVERT® M01N0G z wyprowadzeniami na instrumenty dodatkowe	2.25	1 szt.
M01S0E11G	W1023151	3 zacisk mostkowy Cu 4-70mm²	MULTIVERT® M01S0G z wyprowadzeniami na instrumenty dodatkowe	2.25	1 szt.
M01A0E11G	P1023145	3 zacisk Al/Cu 1,5-70mm²	MULTIVERT® M01A0G z wyprowadzeniami na instrumenty dodatkowe	2.25	1 szt.
1.000.911	L1023142	złącze typu V na zaciski typu V rozmiar 00	MULTIVERT® 1.000.910 z wyprowadzeniami na instrumenty dodatkowe	2.25	1 szt.

1) waga w kg na sztukę lub zestaw zawierająca opakowanie jednostkowe

MULTIVERT® 160A

MULTIVERT® 160A rozłączanie: 1 x trójbiegunowe

Wertykalny rozłącznik bezpiecznikowy NH

Wymiary
E 1.000.857

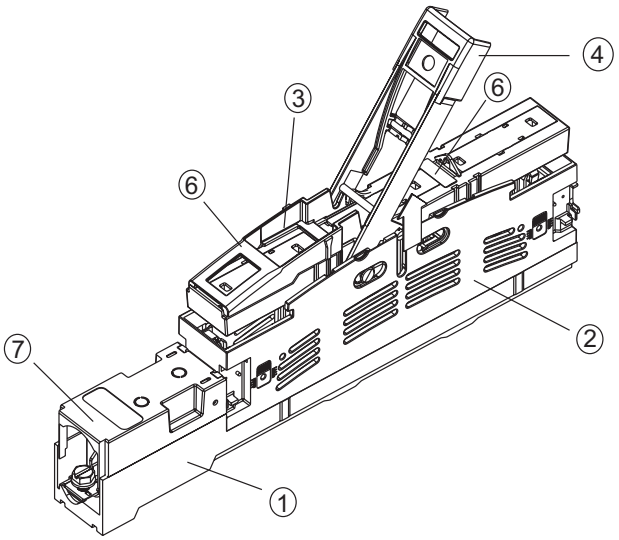

nr	numer artykułu	opis
1		podstawa główna
2		osłona ochronna
3		pokrywa rozłącznika
4		uchwyt
5		-
6		miejsce na etykietę
7	MZ00KH	osłona 106mm

MULTIVERT® 160A rozłączanie: 3 x jednobiegunowe

MULTIVERT® 160A Wertykalny rozłącznik bezpiecznikowy NH

Wymiary
E 1.002.098

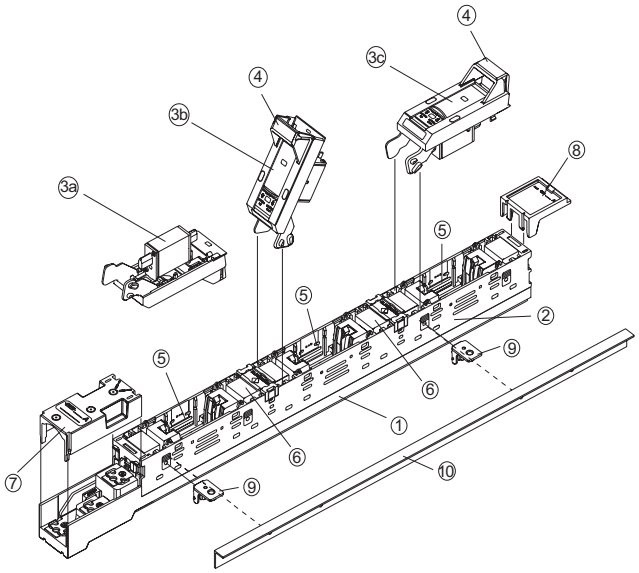

nr	numer artykułu	opis
1		podstawa główna
2		osłona ochronna
3		pokrywa rozłącznika: 3a. pozycja parkująca; 3b. pozycja otwarta; 3c pozycja zamknięta
4		uchwyt
5		dostęp do połączeń montażowych na system szyn / osłona
6		miejsce na etykietę
7	MZ00KH	osłona 106mm
8	MZ00BT2	tabliczka na etykietę
9	MZAW	wspornik kątowy, 1 zestaw = 4 szt.
10	1.001.510	osłona, dł. 605mm, 1 zestaw = 2 szt.

MULTIVERT® 160A

Wertykalny rozłącznik bezpiecznikowy NH, rozmiar 00, 160A, 690VAC

Dane techniczne zgodne z EN / IEC 60947

	160A, 60mm rozłączanie: 1 x trójbiegunowe	160A, 100mm rozłączanie: 1 x trójbiegunowe	160A, 185mm rozłączanie: 1 x trójbiegunowe	160A, 185mm rozłączanie: 3 x jednobiegunowe
Rodzaj instalacji	instalacja na szyny	instalacja na szyny	instalacja na szyny	instalacja na szyny
Rozmiar	00	00	00	00
Liczba biegunów / faz	3	3	3	3
Prąd cieplny (przy przepływie powietrza) z bezpiecznikiem I_{th}	160A	160A	160A	160A
Maksymalna moc strat bezpieczników NH P_n	12W	12W	12W	12W
Prąd cieplny (przy przepływie powietrza) ze zworką I_{th}	250A	250A	250A	200A
Maksymalna moc strat zworek P_n	1,2W	1,2W	1,2W	1,2W
Kategoria użytkowania wg IEC/EN 60947-3				
U_e = AC 400V; I_e = 160A	AC 23 B	AC 23 B	AC 23 B	AC 22 B
U_e = AC 500V; I_e = 160A	AC 22 B	AC 22 B	AC 22 B	-
U_e = AC 690V; I_e = 100A	AC 21 B	AC 21 B	AC 21 B	-
U_e = AC 690V; I_e = 125A	-	-	-	AC 20 B
Napięcie znamionowe robocze U_e	690V	690V	690V	690V
Napięcie znamionowe izolacji U_i	1000V	1000V	1000V	1000V
Napięcie znamionowe impulsowe U_{imp}	8kV	8kV	8kV	4kV
Częstotliwość znamionowa	50 ... 60Hz	50 ... 60Hz	50 ... 60Hz	50 ... 60Hz
Stopień ochrony	IP30	IP30	IP30	IP20
Stopień zanieczyszczenia	3	3	3	3
Tryb pracy	praca ciągła	praca ciągła	praca ciągła	praca ciągła
Zdolność łączeniowa znamionowa zwarciowa ze zworką I_{cm}	4.5kAsw	4.5kAsw	4.5kAsw	6.3kAsw
Zdolność łączeniowa znamionowa zwarciowa z wkładkami bezpiecznikowymi				
U_e = AC 400V; I_e = 160A	80kA	80kA	80kA	-
U_e = AC 500V; I_e = 160A	80kA	80kA	80kA	50kA
U_e = AC 690V; I_e = 100A	50kA	50kA	50kA	-
Prąd zwarciowy znamionowy wytrzymywany I_{cw}	4.5kA / 1s	4.5kA / 1s	4.5kA / 1s	4.2kA / 1s
Strata mocy przy I_{th} bez wkładki bezpiecznikowej	20W	20W	20W	-
Strata mocy przy I_{th} bez zworki	49W	49W	49W	-
Złącza kablowe				
Standardowe złącze	M8	M8	M8	M8
Dla uchwytów kablowych Cu maks.	70mm²	70mm²	70mm²	70mm²
Dla uchwytów kablowych Al maks.	70mm²	70mm²	70mm²	70mm²
Dla miedzianych szyn o maks. wymiarach	20x5mm	20x5mm	20x5mm	20x5mm
Uchwyty zacisków typu V	10 - 95mm²	10 - 95mm²	10 - 95mm²	10 - 95mm²
Podłączenie do systemu szyn				
Standardowe złącze	zawiera zaciski hakowe	M8	złącze zaciskowe poprzez adapter	M8
Zaciski hakowe do szyn o grubości	10mm	5 ... 10mm	5 ... 10mm	5 ... 10mm
System szyn zbiorczych	60mm	100mm	185mm	185mm
Grubość szyn (system szyn = 60mm)	20 ... 30mm	-	-	-

MULTIVERT® 160A

MULTIVERT® 160A/100mm rozłączanie 1 x trójbiegunowe

MULTIVERT® Wertykalny rozłącznik bezpiecznikowy NH 160A/100mm bezpośrednia instalacja za pomocą śrub na system szyn zbiorczych 100mm

Wymiary M01137c

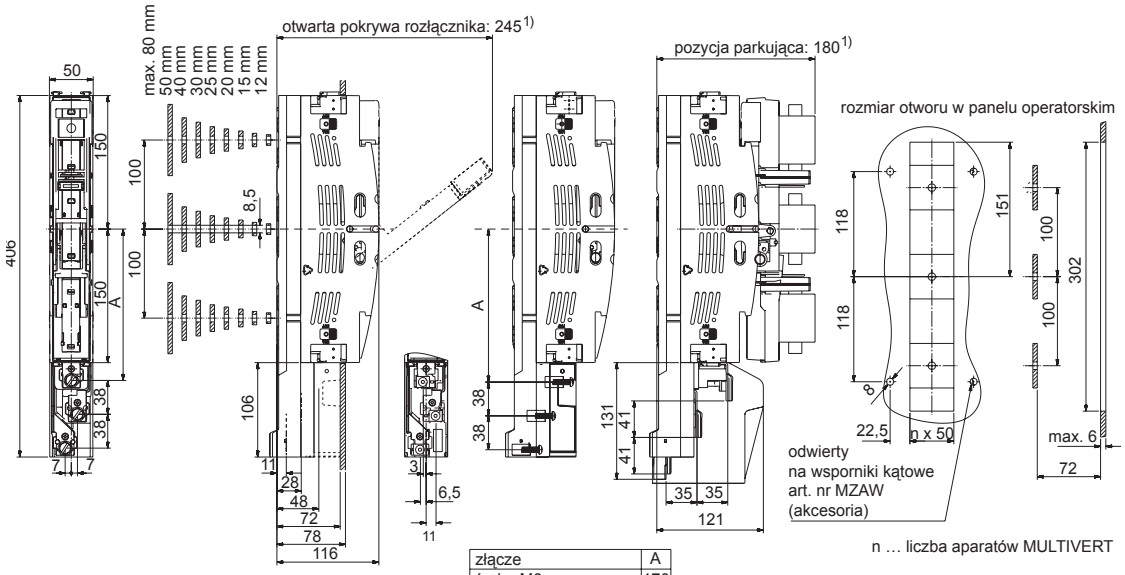

złącze	A
śruba M8	170
zacisk most./ Al/Cu	163
zacisk ramowy	172

1) wymiary od górnego krańca szyn zbiorczych

MULTIVERT® 160A/100mm rozłączanie 1 x trójbiegunowe

MULTIVERT® Wertykalny rozłącznik bezpiecznikowy NH 160A/100mm bezpośrednia instalacja bez odwiertów poprzez zaciski hakowe na system szyn zbiorczych 100mm

Wymiary M01138c

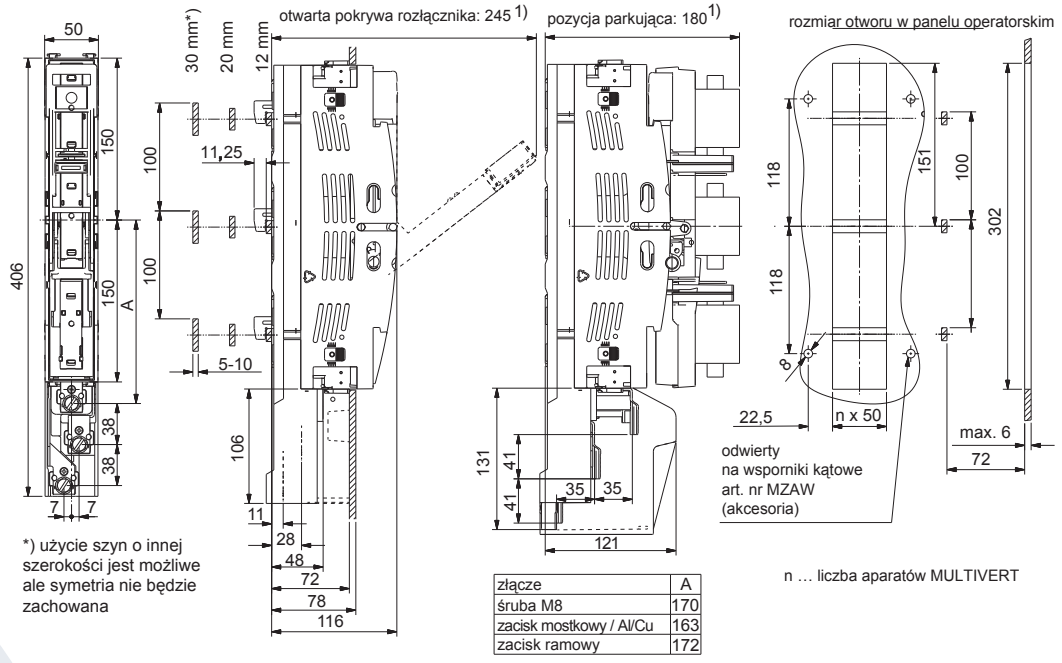

*) użycie szyn o innej szerokości jest możliwe ale symetria nie będzie zachowana

złącze	A
śruba M8	170
zacisk mostkowy / Al/Cu	163
zacisk ramowy	172

1) wymiary od górnego krańca szyn zbiorczych

MULTIVERT® 160A/185mm rozłączanie 1 x trójbiegunowe

MULTIVERT® 160A/100mm Wertykalny rozłącznik bezpiecznikowy NH bezpośrednia instalacja bez odwiertów poprzez adapter zawierający zaciski hakowe na system szyn zbiorczych 185mm

Wymiary M01146

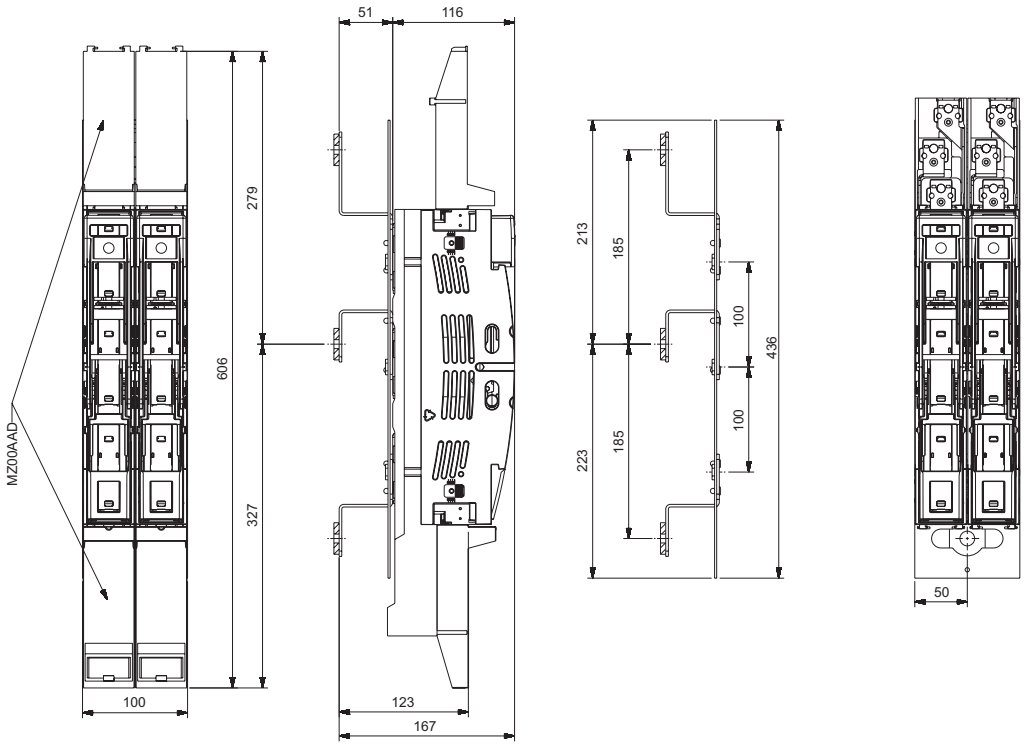

MULTIVERT® 160A/60mm rozłączanie 1 x trójbiegunowe

MULTIVERT® Wertykalny rozłącznik bezpiecznikowy NH 160A/60mm bezpośrednia instalacja bez odwiertów na system szyn zbiorczych 60mm

Wymiary M01147a

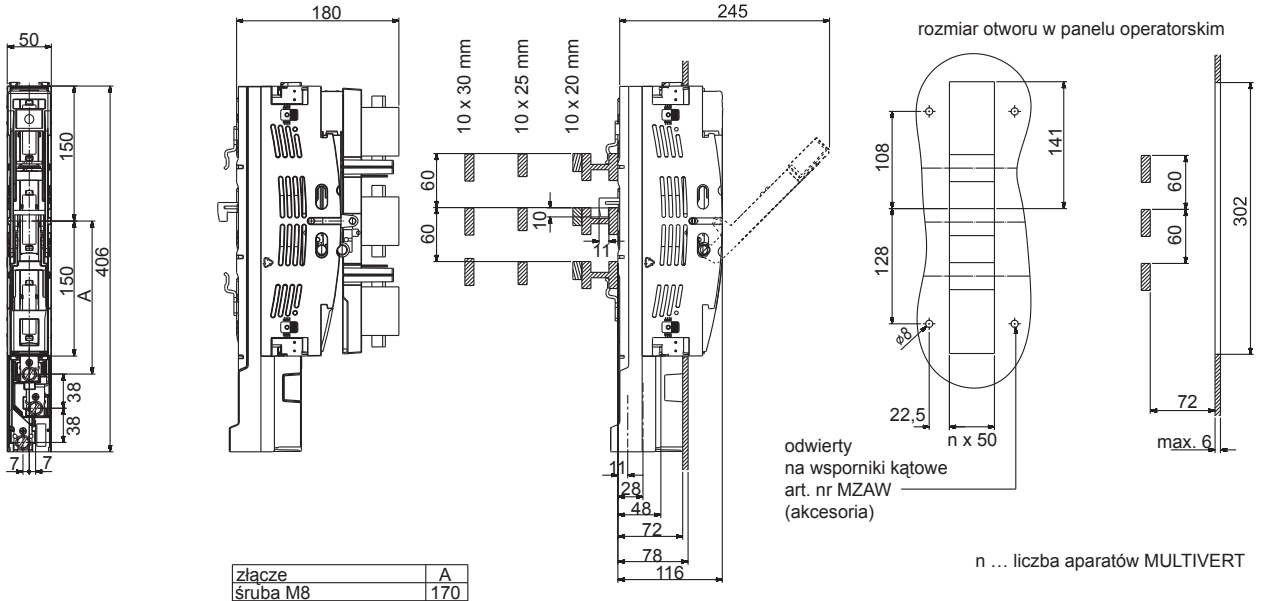

złącze	A
śruba M8	170
zacisk most./ Al/Cu	163

n … liczba aparatów MULTIVERT

MULTIVERT® 160A

MULTIVERT® 160A/185mm rozłączanie 3 x jednobiegunowe

MULTIVERT® 160A/185mm Wertykalny rozłącznik bezpiecznikowy NH bezpośrednia instalacja za pomocą śrub na system szyn zbiorczych 185mm

Wymiary M01092b

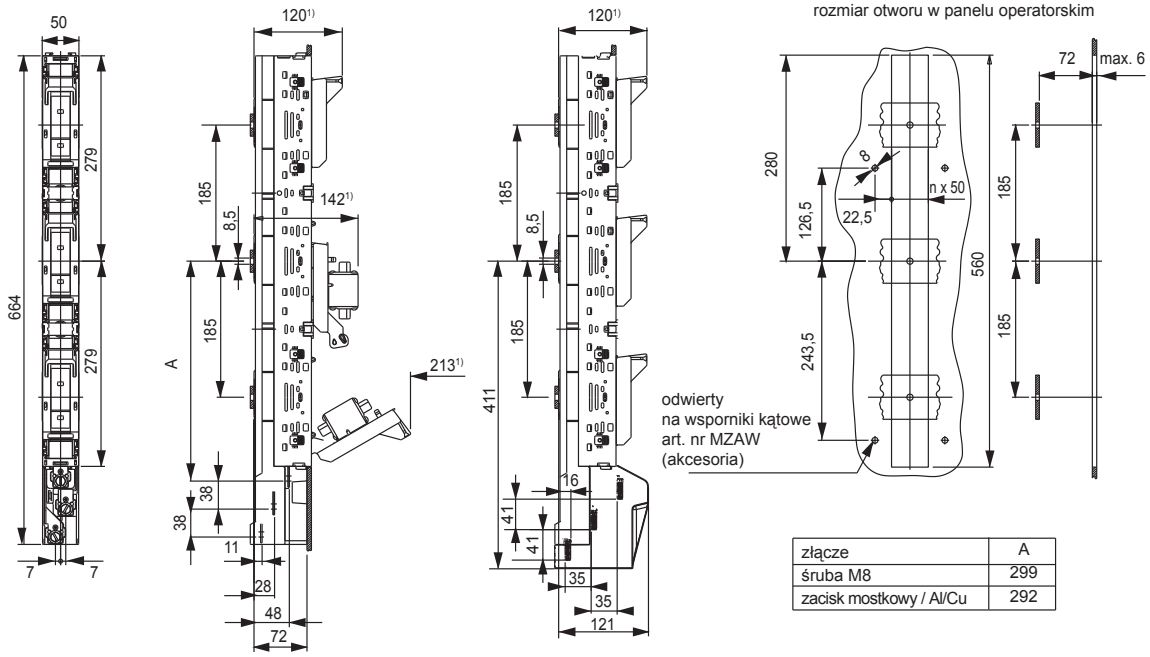

złącze	A
śruba M8	299
zacisk mostkowy / Al/Cu	292

1) wymiary od górnego krańca szyn zbiorczych

n … liczba aparatów MULTIVERT

MULTIVERT® 160A/185mm rozłączanie 3 x jednobiegunowe

MULTIVERT® 160A/185mm Wertykalny rozłącznik bezpiecznikowy NH bezpośrednia instalacja bez odwiertów poprzez zaciski hakowe na system szyn zbiorczych 185mm

Wymiary M01093d

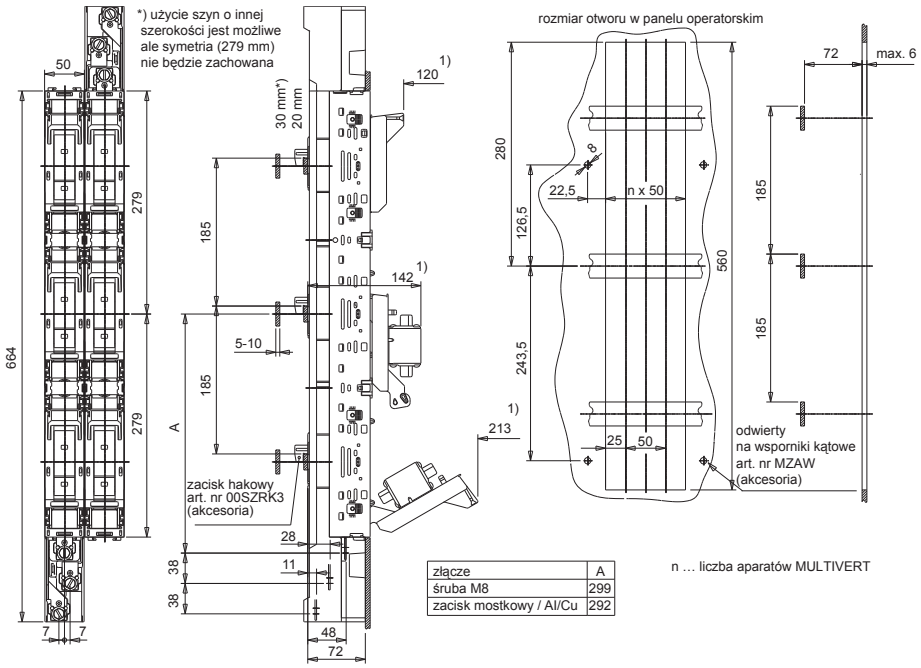

złącze	A
śruba M8	299
zacisk mostkowy / Al/Cu	292

n … liczba aparatów MULTIVERT

1) wymiary od górnego krańca szyn zbiorczych

MULTIVERT® 160A

Złącza kablowe MULTIVERT® 160A

Wymiary MA107d

referencja	N	S	A	V	R	K
numer artykułu	00SZS	00SZESK	00SZA70	00SZVK1 (akcesoria)	*)	1.003.433
typ złącza	śruba	zacisk mostkowy	zacisk Al/Cu	zacisk typu V	zacisk ramowy	blok zaciskowy
przekrój pop.	Cu 16-17	Cu 4-70	Cu 1,5-70	Cu 10-50	Cu 2,5-70	Cu 1,5-16
[mm²]	Al 16-95	-	Al 1,5-70/95 se	Al 35-70/95 se	-	-
M [Nm]	15-17	3-4	3-4	5-6	6	3,4
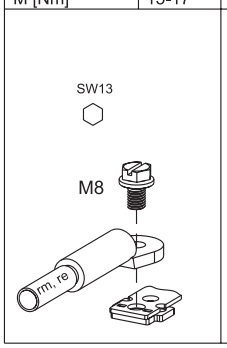		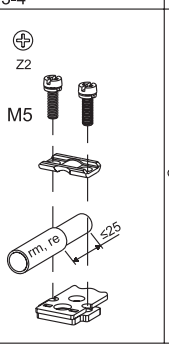	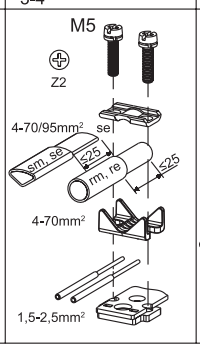	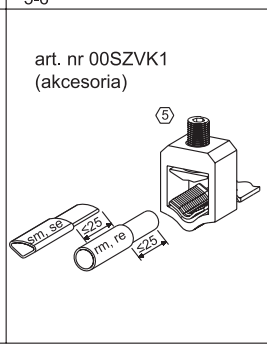	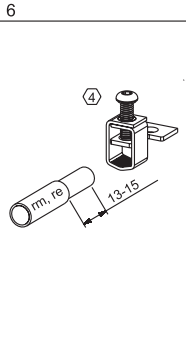	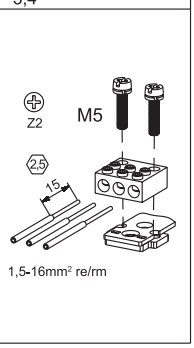

*) instalowane na MULTIVERT® 160A, rozłączanie: 1 x trójbiegunowe
art. nr 1.000.904 (dla systemu szyn 100mm) i art. nr 1.002.489 (dla systemu szyn 60mm)

Adapter dla MULTIVERT® 160A/100mm

Adapter rozmiar 00, bezpośrednia instalacja bez odwiertów na system szyn zbiorczych 185mm

Wymiary MA112b

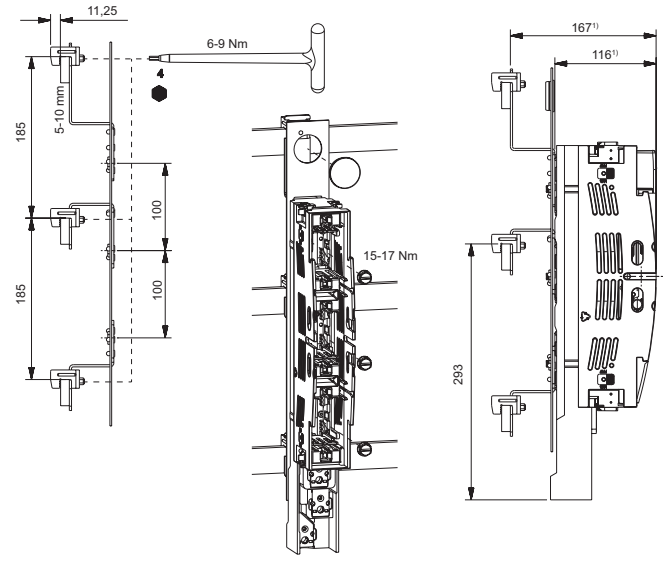

1) wymiary od górnego krańca szyn zbiorczych

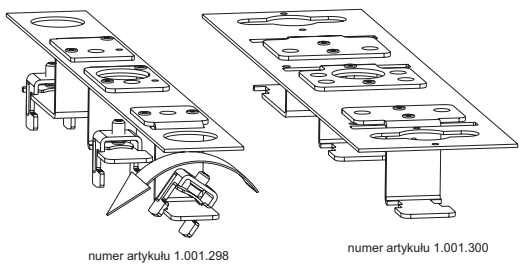

numer artykułu 1.001.298

numer artykułu 1.001.300

MULTIVERT® 160A

MULTIVERT® 160A

Wertykalny rozłącznik bezpiecznikowy NH, rozmiar 00, 160A, 690VAC

Akcesoria

Osłony połączeń kablowych — **MULTIVERT® 160A**



MZ00KH



MZ00KA



1.000.915



1.000.914



MZ00KAD

numer artykułu	numer referencyjny	opis	waga kg[1]	pakowanie
MZ00KH	F1023298	osłona dł. 106mm dla MULTIVERT®/BSL 160A	0.02	1 szt.
MZ00KA	L1023464	wydłużenie osłony MZ00KH	0.04	1 szt.
1.000.915	H1023300	osłona dla MULTIVERT®/BSL 160A ze złączami typu V	0.05	1 szt.
1.000.914	E1023274	tylna osłona dla MULTIVERT®/BSL 160A ze złączami typu V	0.004	1 szt.
MZ00KAD	G1023299	osłona dł. 156mm dla MULTIVERT®/BSL 160A	0.06	1 szt.

Wskaźniki — **MULTIVERT® 160A**



1.002.939



MZ00ESM



1.000.852



MZHD

numer artykułu	numer referencyjny	opis	waga kg[1]	pakowanie
1.002.939	Y1023452	elektroniczny monitoring stanu bezpieczników ESÜ rozmiar 00 dla MULTIVERT® 160A z wyprowadzeniami na instrumenty dodatkowe	0.06	1 szt.
MZ00ESM	D228761	elektroniczny system monitoringu ESM rozmiar 00 dla MULTIVERT® 160A z wyprowadzeniami na instrumenty dodatkowe	0.35	1 szt.
1.000.852	Q1002285	wskaźnik pozycji pokrywy mikroprzełącznik, SPDT 5A 250V	0.00	1 szt.
MZHD	M1023442	wskaźnik pozycji pokrywy mikroprzełącznik, SPDT 5A 250V dla MULTIVERT® 160A/System szyn zbiorczych 185mm rozłączanie: 3 x jednobiegunowe	0.01	1 szt.

1) waga w kg na sztukę lub zestaw zawierająca opakowanie jednostkowe

MULTIVERT® 160A

Wertykalny rozłącznik bezpiecznikowy NH, rozmiar 00, 160A, 690VAC

Akcesoria

Dodatkowe złącza kablowe MULTIVERT® 160A



00SZS



00SZESK



00SZA70



1.003.571



00SZVK1



1.000.098

numer artykułu	numer referencyjny	opis	waga kg[1]	pakowanie
00SZS	M229298	śrubowe M8 dla rozłączników rozmiar 00, 1 zestaw = 3 szt.	0.03	1 zestaw
00SZESK	E214594	zacisk mostkowy Cu 4-70mm² dla rozłączników rozmiar 00, 1 zestaw = 3 szt.	0.04	1 zestaw
00SZA70	R211523	zacisk Al/Cu 1,5-70mm² dla rozłączników rozmiar 00, 1 zestaw = 3 szt.	0.08	1 zestaw
1.003.571	P1022984	zacisk Al/Cu 50-95mm² okrągły, linka dla rozłączników rozmiar 00, 1 zestaw = 3 szt.	0.10	1 zestaw
1.003.433	L1022958	potrójny zacisk na fazę 1.5 - 16mm² 1 zestaw = 3 szt.	-	1 szt.
00SZVK1	D1023434	zacisk typu V rozmiar 00, 10-70mm² okrągły, linka, 10-95mm² okrągły, drut, 35-95mm² pojedynczy, linka 50-95mm² pojedynczy, drut M = 12Nm	0.04	1 szt.
1.000.098	E1023435	nakładka izolacyjna dla zacisku typu V rozmiar 00	0.002	1 szt.

Adapter z zaciskami hakowymi do instalacji na system szyn zbiorczych MULTIVERT® 160A



1.001.289 1.001.298 1.001.300

numer artykułu	numer referencyjny	opis	zastosowanie	waga kg[1]	pakowanie
1.001.289	C1023295	pojedynczy adapter 100/185mm ze zwiększonym stopniem ochrony przed dotykiem dla utrzymania tego samego profilu do łączonej instalacji wraz z: MULTIVERT® 250A, 400A, 630A	MULTIVERT® 160A/100mm 1x3-biegunowy	0.56	1 szt.
1.001.298	Y1023291	podwójny adapter 100/185mm ze zwiększonym stopniem ochrony przed dotykiem dla utrzymania tego samego profilu do łączonej instalacji wraz z: MULTIVERT® 250A, 400A, 630A	MULTIVERT® 160A/100mm 1x3-biegunowy	0.80	1 szt.
1.001.300	Z1023292	podwójny adapter 185/185mm ze zwiększonym stopniem ochrony przed dotykiem dla utrzymania tego samego profilu do łączonej instalacji wraz z: MULTIVERT® 250A, 400A, 630A	MULTIVERT® 160A/185mm 1x3-biegunowy	0.75	1 szt.

1) waga w kg na sztukę lub zestaw zawierająca opakowanie jednostkowe

MULTIVERT® 160A

MULTIVERT® 160A

Wertykalny rozłącznik bezpiecznikowy NH, rozmiar 00, 160A, 690VAC

Akcesoria

Osłony / regulatory poziomu — **MULTIVERT® 160A**



MZ00AAD



MZ01AS



MZAW

numer artykułu	numer referencyjny	opis	waga kg[1]	pakowanie
MZ00AAD	X214081	2 dystanse regulujące z polem na etykietę do adaptacji na aparat MULTIVERT® do systemu szyn 185 mm	0.10	1 zestaw
MZ01AS	F228763	regulacja do adaptacji do MULTIVERT® 250A, 400A, 630A (złącza górne)	0.01	1 szt.
MZAW	D218687	wsporniki kątowe do centralnej osłony 1 zestaw = 4 szt.	0.03	1 zestaw

Osłony pustych miejsc montażowych — **MULTIVERT® 160A**



MZ00LPAP



MZ01LPAP



1.002.493



1.002.830

numer artykułu	numer referencyjny	opis	zastosowanie	waga kg[1]	pakowanie
MZ00LPAP	B1023409	zaślepka bez regulacji poziomu szer.: 50mm, dł.: 320mm dla pojedynczego adaptera MZ00ESA oraz podwójnego adaptera MZ00DSA zawiera elementy montażowe	System szyn zbiorczych 100mm	0.05	1 szt.
MZ01LPAP	C1023410	zaślepka bez regulacji poziomu szer.: 50mm, dł.: 500mm zawiera elementy montażowe	System szyn zbiorczych 185mm	0.06	1 szt.
1.002.493	N1002283	zaślepka szer.: 50mm, dł 630mm do zakrywania otwartych miejsc instalacyjnych w jednostkach rozdzielczych z centralną pokrywą	System szyn zbiorczych 185mm	0.13	1 szt.
1.002.830	E1023412	zaślepka szer.: 50mm, dł.: 630mm z regulacją poziomu 123mm do instalacji na system szyn, zestaw = osłona + zestaw montażowy (2 elementy dystansowe, 2 nity śrubowe)	System szyn zbiorczych 185mm	0.20	1 zestaw

1) waga w kg na sztukę lub zestaw zawierająca opakowanie jednostkowe

MULTIVERT® 160A

Wertykalny rozłącznik bezpiecznikowy NH, rozmiar 00, 160A, 690VAC

Akcesoria

Adapter ze złączami śrubowymi do instalacji na system szyn zbiorczych MULTIVERT® 160A



MZ00DSA MZ00ESA MZ00ESAECO

numer artykułu	numer referencyjny	opis	zastosowanie	waga kg[1]	pakowanie
MZ00DSA	C217145	podwójny adapter 100/185mm ze zwiększonym stopniem ochrony przed dotykiem dla utrzymania tego samego profilu do łączonej instalacji wraz z: MULTIVERT®/BSL 250A, 400A, 630A	MULTIVERT® 160A/100mm 1x3-biegunowy	0.85	1 szt.
MZ00ESA	Q216628	pojedynczy adapter 100/185mm ze zwiększonym stopniem ochrony przed dotykiem dla utrzymania tego samego profilu do łączonej instalacji wraz z: MULTIVERT®/BSL 250A, 400A, 630A	MULTIVERT® 160A/100mm 1x3-biegunowy	0.45	1 szt.
MZ00ESAECO	D1023296	pojedynczy adapter 100/185mm dla utrzymania tego samego profilu do łączonej instalacji wraz z: MULTIVERT®/BSL 250A, 400A, 630A	MULTIVERT® 160A/100mm 1x3-biegunowy	0.19	1 szt.
MZ01DSA	G228764	podwójny adapter 185/185mm ze zwiększonym stopniem ochrony przed dotykiem dla utrzymania tego samego profilu do łączonej instalacji wraz z: MULTIVERT®/BSL 250A, 400A, 630A	MULTIVERT® 160A/185mm 1x3-biegunowy	0.70	1 szt.
MZ01ESA	H228765	pojedynczy adapter 185/185mm (do instalacji MULTIVERT®/BSL za pomocą śrub M8) dla utrzymania tego samego profilu do łączonej instalacji wraz z: MULTIVERT®/BSL 250A, 400A, 630A	MULTIVERT® 160A/185mm 1x3-biegunowy	0.40	1 szt.



MZ01DSA MZ01ESA

Amperomierze MULTIVERT® 160A

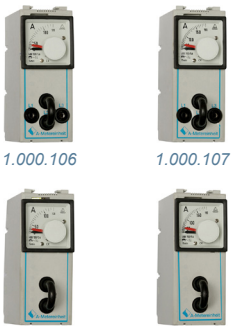

1.000.106 1.000.107 1.000.100 1.000.101

numer artykułu	numer referencyjny	opis	waga kg[1]	pakowanie
1.000.106	R1023285	rozmiar 00, 100A, ze wskaźnikiem oporu, pomiar trójfazowy (opcjonalnie L1, L2, L3)	0.34	1 szt.
1.000.107	S1023286	rozmiar 00, 150A, ze wskaźnikiem oporu, pomiar trójfazowy (opcjonalnie L1, L2, L3)	0.34	1 szt.
1.000.100	K1023279	rozmiar 00, 100A, ze wskaźnikiem oporu, pomiar jednofazowy	0.34	1 szt.
1.000.101	L1023280	rozmiar 00, 150A, ze wskaźnikiem oporu, pomiar jednofazowy	0.34	1 szt.

Oznakowanie MULTIVERT® 160A



MZ00BT2

numer artykułu	numer referencyjny	opis	waga kg[1)]	pakowanie
MZ00BT2	K215611	tabliczka na etykietę rozmiar 00	0.01	1 szt.

1) waga w kg na sztukę lub zestaw zawierająca opakowanie jednostkowe

MULTIVERT® 160A

MULTIVERT® 160A

Wertykalny rozłącznik bezpiecznikowy NH, rozmiar 00, 160A, 690VAC

Akcesoria



MZ00EM



MZEGK

Uziemienie — **MULTIVERT® 160A**

numer artykułu	numer referencyjny	opis	waga kg[1]	pakowanie
MZ00EM	X1024578	złącze uziemiające rozmiar 00	0.30	1 szt.
MZEGK	V1024576	kompletny zestaw uziemienia zawierający 3 złącza	5.40	1 szt.



00SZRK3

Elementy montażowe / instalacja na system szyn zbiorczych — **MULTIVERT® 160A**

numer artykułu	numer referencyjny	opis	waga kg[1]	pakowanie
00SZRK3	K215105	zaciski hakowe rozmiar 00, M = 5Nm 1 zestaw = 3 szt.	0.10	1 zestaw
1.002.646	W1023450	nakrętka M10, rozmiar 00 1 zestaw = 30 szt.	0.12	1 zestaw



1.000.119 + 1.000.123

1.000.120 + 1.000.124

Przekładniki prądowe w połączeniu z adapterem — **MULTIVERT® 160A**

numer artykułu	numer referencyjny	opis	waga kg[1)]	pakowanie
1.000.121	F1024609	przekładnik prądowy do adaptera dla pomiaru jednej fazy do 100A 1 zestaw = 1 szt. przekładnika prądowego + 3 szt. tulejki dystansowej art. nr 1.000.125 do dopasowania poziomu, 1 szt. zainstalowana w przekładniku prądowym, 2szt. dodatkowe	0.51	1 zestaw
1.000.123	H1024611	przekładnik prądowy do adaptera dla pomiaru jednej fazy do 150A 1 zestaw = 1 szt. przekładnika prądowego + 3 szt. tulejki dystansowej art. nr 1.000.125 do dopasowania poziomu, 1 szt. zainstalowana w przekładniku prądowym, 2szt. dodatkowe	0.52	1 zestaw
1.000.122	G1024610	przekładnik prądowy do adaptera dla pomiaru trzech faz do 100A 1 zestaw = 3 szt. przekładnika prądowego + 3 szt. tulejki dystansowej art. nr 1.000.125 do dopasowania poziomu, 3 szt. zainstalowane w przekładnikach prądowych	0.78	1 zestaw
1.000.124	J1024612	przekładnik prądowy do adaptera dla pomiaru trzech fazy do 150A 1 zestaw = 3 szt. przekładnika prądowego + 3 szt. tulejki dystansowej art. nr 1.000.125 do dopasowania poziomu, 3 szt. zainstalowane w przekładnikach prądowych	0.81	1 zestaw
1.000.125	V1024599	tulejka dystansowa do adaptera do regulacji poziomu dodatkowy zestaw dla sąsiednich aparatów MULTIVERT® bez pomiaru do utrzymania tego samego profilu 1 zestaw = 3 szt.	0.37	1 zestaw
1.000.117	R1023446	pojedynczy adapter 100/185mm dla przekładnika prądowego	0.34	1 szt.
1.000.119	A1023293	podwójny adapter 100/185mm dla przekładnika prądowego	0.58	1 szt.
1.000.120	B1023294	podwójny adapter 185/185mm dla przekładnika prądowego	0.56	1 szt.

1) waga w kg na sztukę lub zestaw zawierająca opakowanie jednostkowe

MULTIVERT® 160A

Wertykalny rozłącznik bezpiecznikowy NH, rozmiar 00, 160A, 690VAC

Przekładniki prądowe / zewnętrzne przekładniki prądowe

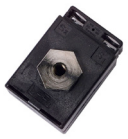

MZ003SW100



SZ1SW150



MZ00PR150

numer artykułu	numer referencyjny	opis	waga kg[1]	pakowanie
MZ001SW100	C1024606	przekładnik prądowy do 100A do pomiaru jednej fazy pomiędzy szyną a aparatem MULTIVERT 1 zestaw = 1 szt. przekładnika prądowego + 3 szt. tulejki dystansowej do dopasowania poziomu, 1 szt. zainstalowana w przekładniku prądowym, 2szt. dodatkowe	0.55	1 zestaw
MZ001SW150	E1024608	przekładnik prądowy do 150A do pomiaru jednej fazy pomiędzy szyną a aparatem MULTIVERT 1 zestaw = 1 szt. przekładnika prądowego + 3 szt. tulejki dystansowej do dopasowania poziomu, 1 szt. zainstalowana w przekładniku prądowym, 2szt. dodatkowe	0.55	1 zestaw
MZ003SW100	B1024605	przekładnik prądowy do 100A do pomiaru trzech faz pomiędzy szyną a aparatem MULTIVERT 1 zestaw = 3 szt. przekładnika prądowego + 3 szt. tulejki dystansowej do dopasowania poziomu, 3 szt. zainstalowane w przekładnikach prądowych	1.84	1 zestaw
MZ003SW150	D1024607	przekładnik prądowy do 150A do pomiaru trzech faz pomiędzy szyną a aparatem MULTIVERT 1 zestaw = 3 szt. przekładnika prądowego + 3 szt. tulejki dystansowej do dopasowania poziomu, 3 szt. zainstalowane w przekładnikach prądowych	1.85	1 zestaw
SZ1SW100	H1024565	przekładnik prądowy do 100A do pomiaru jednej fazy pomiędzy szynami (wejściową i wyjściową)	0.32	1 szt.
SZ1SW150	J1024566	przekładnik prądowy do 150A do pomiaru jednej fazy pomiędzy szynami (wejściową i wyjściową)	0.33	1 szt.
MZ00PR150	R1024596	tulejka dystansowa do regulacji poziomu, do 150A, dodatkowy zestaw dla sąsiedniego aparatu MULTIVERT® bez pomiaru dla utrzymania podobnego profilu 1 zestaw = 3 szt	0.40	1 zestaw

1) waga w kg na sztukę lub zestaw zawierająca opakowanie jednostkowe

MULTIVERT® 250A, 400A, 630A

MULTIVERT® 250A

Wertykalny rozłącznik bezpiecznikowy NH, rozmiar 1, 250A, 690VAC

Zgodny z IEC/EN 60 947-3.
Dla wkładek bezpiecznikowych NH rozmiar 1 zgodnych z IEC/EN 60 269-2, VDE 0636-2.

- Instalacja na system szyn zbiorczych 185mm
  Standardowe wykonanie: śruby M12, M = ±35 3Nm
  Bezpośrednia instalacja bez odwiertów za pomocą zacisków hakowych
- Symetryczna budowa - przystosowany do podłączeń kablowych od góry i dołu
- Stopień ochrony IP30 z centralną pokrywą
- Różne rodzaje złączy kablowych: śrubowe, nakrętkowe, złącza typu V
- Wykonanie ze zintegrowanym w podstawie okablowaniem dla instrumentów dodatkowych:
  Elektronicznym monitoringiem stanu bezpieczników ESÜ , Elektronicznym Systemem Monitoringu ESM,
  Elektro-mechanicznym monitoringiem stanu bezpieczników (izolacja galwaniczna) MZS
  oraz wszelkim urządzeniom pomiarowym (np. amperomierze i woltomierze)
- Zintegrowany przekładnik pomiarowy (opcjonalne) przy niezmienionej głębokości instalacji



1.100.000

MULTIVERT® 250A **rozmiar 1** **185mm** **rozłączanie: 3 x jednobiegunowe**

numer artykułu	numer referencyjny	złącza kablowe	opis	waga kg[1]	pakowanie
1.100.000	H1002186	3 śrubowe M10	-	4.52	1 szt.
1.110.000	J1023163	3 nakrętkowe M10	-	4.46	1 szt.
1.120.000	K1023164	złącze typu V dla zacisków typu V rozmiar 1,2,3	-	4.38	1 szt.
1.120.900	Q1023169	złącze typu V, 2 złącza na fazę dla zacisków typu V rozmiar 1,2,3	-	5.50	1 szt.
1.100.083	N1023167	3 śrubowe M10	MULTIVERT® 1.100.000 ze zintegrowanym P.P. 250/5A, 3,75VA, klasa 1 do pomiarów jednofazowych (zaw. w fazie 1)	4.60	1 szt.
1.100.062	L1023165	3 śrubowe M10	MULTIVERT® 1.100.000 ze zintegrowanym P.P. 250/5A, 3,75VA, klasa 1, kalibrowany do pomiarów jednofazowych (zaw. w fazie 1)	-	1 szt.
1.100.093	P1023168	3 śrubowe M10	MULTIVERT® 1.100.000 ze zintegrowanym P.P. 250/5A, 3,50VA, klasa 1, do pomiarów trójfazowych	5.30	1 szt.
1.100.072	M1023166	3 śrubowe M10	MULTIVERT® 1.100.000 ze zintegrowanym P.P. 250/5A, 3,50VA, klasa 1, kalibrowany do pomiarów trójfazowych	-	1 szt.

1) waga w kg na sztukę lub zestaw zawierająca opakowanie jednostkowe

MULTIVERT® 250A

Wertykalny rozłącznik bezpiecznikowy NH, rozmiar 1, 250A, 690VAC



1.160.000

MULTIVERT® 250A **rozmiar 1** **185mm** **rozłączanie: 1 x trójbiegunowe**

numer artykułu	numer referencyjny	złącza kablowe	opis	waga kg[1]	pakowanie
1.150.000	L1002189	3 śrubowe M10	-	4.67	1 szt.
1.160.000	S1023171	3 nakrętkowe M10	-	4.63	1 szt.
1.170.000	H1023185	złącze typu V dla zacisków typu V rozmiar 1,2,3	-	4.55	1 szt.
1.170.600	K1023187	złącze typu V z 3 zaciskami typu V rozmiar 1,2,3	-	4.60	1 szt.
1.170.900	M1023189	złącze typu V, 2 złącza na fazę dla zacisków typu V rozmiar 1,2,3	-	5.80	1 szt.
1.150.100	P1002192	3 śrubowe M10	MULTIVERT® 1.150.000 z wyprowadzeniami na instrumenty dodatkowe	5.10	1 szt.
1.150.083	R1023193	3 śrubowe M10	MULTIVERT® 1.150.000 ze zintegrowanym P.P. 250/5A, 3,75VA, klasa 1, do pomiarów jednofazowych (zaw. w fazie 1)	4.80	1 szt.
1.150.062	N1023190	3 śrubowe M10	MULTIVERT® 1.150.000 ze zintegrowanym P.P. 250/5A, 3,75VA, klasa 1, kalibrowany do pomiarów jednofazowych (zaw. w fazie 1)	-	1 szt.
1.150.091	S1023194	3 śrubowe M10	MULTIVERT® 1.150.000 ze zintegrowanym P.P. 100/5A, 2,00VA, klasa 1, do pomiarów trójfazowych	5.40	1 szt.
1.150.093	T1023195	3 śrubowe M10	MULTIVERT® 1.150.000 ze zintegrowanym P.P. 250/5A, 3,50VA, klasa 1, do pomiarów trójfazowych	5.40	1 szt.
1.150.072	P1023191	3 śrubowe M10	MULTIVERT® 1.150.000 ze zintegrowanym P.P. 250/5A, 3,50VA, klasa 1, kalibrowany do pomiarów trójfazowych	-	1 szt.

1) waga w kg na sztukę lub zestaw zawierająca opakowanie jednostkowe

MULTIVERT® 250A, 400A, 630A

MULTIVERT® 400A

Wertykalny rozłącznik bezpiecznikowy NH, rozmiar 2, 400A, 690VAC

Zgodny z IEC/EN 60 947-3.
Dla wkładek bezpiecznikowych NH rozmiar 2 zgodnych z IEC/EN 60 269-2, VDE 0636-2.

- Instalacja na system szyn zbiorczych 185mm
  Standardowe wykonanie: śruby M12, M = ±35 3Nm
  Bezpośrednia instalacja bez odwiertów za pomocą zacisków hakowych
- Symetryczna budowa - przystosowany do podłączeń kablowych od góry i dołu
- Stopień ochrony IP30 z centralną pokrywą
- Różne rodzaje złączy kablowych: śrubowe, nakrętkowe, złącza typu V
- Wykonanie ze zintegrowanym w podstawie okablowaniem dla instrumentów dodatkowych:
  Elektronicznym monitoringiem stanu bezpieczników ESÜ , Elektronicznym Systemem Monitoringu ESM,
  Elektro-mechanicznym monitoringiem stanu bezpieczników (izolacja galwaniczna) MZS
  oraz wszelkim urządzeniom pomiarowym (np. amperomierze i woltomierze)
- Zintegrowany przekładnik pomiarowy (opcjonalne) przy niezmienionej głębokości instalacji



1.210.000

MULTIVERT® 400A **rozmiar 2** **185mm** **rozłączanie: 3 x jednobiegunowe**

numer artykułu	numer referencyjny	złącza kablowe	opis	waga kg[1]	pakowanie
1.200.000	J1002187	3 śrubowe M12	-	4.60	1 szt.
1.210.000	Z1023200	3 nakrętkowe M12	-	4.52	1 szt.
1.220.000	A1023201	złącze typu V dla zacisków typu V rozmiar 1,2,3	-	4.38	1 szt.
1.220.900	B1023202	złącze typu V, 2 złącza na fazę dla zacisków typu V rozmiar 1,2,3	-	5.45	1 szt.
1.200.100	Y1023199	3 śrubowe M12	MULTIVERT® 1.200.000 z wyprowadzeniami na instrumenty dodatkowe	5.10	1 szt.
1.200.084	E1023205	3 śrubowe M12	MULTIVERT® 1.200.000 ze zintegrowanym P.P. 400/5A, 3,75VA, klasa 1, do pomiarów jednofazowych (zaw. w fazie 1)	4.70	1 szt.
1.200.064	C1023203	3 śrubowe M12	MULTIVERT® 1.200.000 ze zintegrowanym P.P. 400/5A, 3,75VA, klasa 1, kalibrowany do pomiarów jednofazowych (zaw. w fazie 1)	-	1 szt.
1.200.094	F1023206	3 śrubowe M12	MULTIVERT® 1.200.000 ze zintegrowanym P.P. 400/5A, 3,75VA, klasa 1, do pomiarów trójfazowych	5.40	1 szt.
1.200.074	D1023204	3 śrubowe M12	MULTIVERT® 1.200.000 ze zintegrowanym P.P. 400/5A, 3,75VA, klasa 1, kalibrowany do pomiarów trójfazowych	-	1 szt.
1.230.000	T1023218	złącze szyny zbiorczej M12	MULTIVERT® z bocznymi wyprowadzeniami systemu szyn. Podłączenie szyn możliwe z prawej i lewej strony rozłącznika	4.46	1 szt.

1) waga w kg na sztukę lub zestaw zawierająca opakowanie jednostkowe

MULTIVERT® 400A

Wertykalny rozłącznik bezpiecznikowy NH, rozmiar 2, 400A, 690VAC



1.270.900



1.270.094
tył

MULTIVERT® 400A **rozmiar 2** **185mm** **rozłączanie: 1 x trójbiegunowe**

numer artykułu	numer referencyjny	złącza kablowe	opis	waga kg[1]	pakowanie
1.250.000	M1002190	3 śrubowe M12	-	4.76	1 szt.
1.260.000	G1023207	3 nakrętkowe M12	-	4.68	1 szt.
1.270.000	H1023208	złącze typu V dla zacisków typu V rozmiar 1,2,3	-	4.78	1 szt.
1.270.600	K1023210	złącze typu V z 3 zaciskami typu V rozmiar 1,2,3	-	4.70	1 szt.
1.270.900	L1023211	złącze typu V, 2 złącza na fazę dla zacisków typu V rozmiar 1,2,3	-	6.08	1 szt.
1.250.100	X1002199	3 śrubowe M12	MULTIVERT® 1.250.000 z wyprowadzeniami na instrumenty dodatkowe	5.20	1 szt.
1.270.100	J1023209	złącze typu V dla zacisków typu V rozmiar 1,2,3	MULTIVERT® 1.270.000 z wyprowadzeniami na instrumenty dodatkowe	5.10	1 szt.
1.250.084	P1023214	3 śrubowe M12	MULTIVERT® 1.250.000 ze zintegrowanym P.P. 400/5A, 3,75VA, klasa 1, do pomiarów jednofazowych (zaw. w fazie 1)	4.90	1 szt.
1.250.064	M1023212	3 śrubowe M12	MULTIVERT® 1.250.000 ze zintegrowanym P.P. 400/5A, 3,75VA, klasa 1, kalibrowany do pomiarów jednofazowych (zaw. w fazie 1)	-	1 szt.
1.250.094	Q1023215	3 śrubowe M12	MULTIVERT® 1.250.000 ze zintegrowanym P.P. 400/5A, 3,75VA, klasa 1, do pomiarów trójfazowych	5.60	1 szt.
1.250.074	N1023213	3 śrubowe M12	MULTIVERT® 1.250.000 ze zintegrowanym P.P. 400/5A, 3,75VA, klasa 1, kalibrowany do pomiarów trójfazowych	-	1 szt.
1.270.094	S1023217	złącze typu V dla zacisków typu V rozmiar 1,2,3	MULTIVERT® 1.270.000 ze zintegrowanym P.P. 400/5A, 3,75VA, klasa 1, do pomiarów trójfazowych	5.41	1 szt.
1.270.074	R1023216	złącze typu V dla zacisków typu V rozmiar 1,2,3	MULTIVERT® 1.270.000 ze zintegrowanym P.P. 400/5A, 3,75VA, klasa 1, kalibrowany do pomiarów trójfazowych	-	1 szt.
1.280.000	V1023219	złącze szyny zbiorczej M12	MULTIVERT® z bocznymi wyprowadzeniami systemu szyn. Podłączenie szyn możliwe z prawej i lewej strony rozłącznika	4.53	1 szt.

1) waga w kg na sztukę lub zestaw zawierająca opakowanie jednostkowe

MULTIVERT® 250A, 400A, 630A

MULTIVERT® 630A

Wertykalny rozłącznik bezpiecznikowy NH, rozmiar 3, 630A, 690VAC

Zgodny z IEC/EN 60 947-3.
Dla wkładek bezpiecznikowych NH rozmiar 3 zgodnych z IEC/EN 60 269-2, VDE 0636-2.

- Instalacja na system szyn zbiorczych 185mm
  Standardowe wykonanie: śruby M12, M = ±35 3Nm
  Bezpośrednia instalacja bez odwiertów za pomocą zacisków hakowych
- Symetryczna budowa - przystosowany do podłączeń kablowych od góry i dołu
- Stopień ochrony IP30 z centralną pokrywą
- Różne rodzaje złączy kablowych: śrubowe, nakrętkowe, złącza typu V
- Wykonanie ze zintegrowanym w podstawie okablowaniem dla instrumentów dodatkowych:
  Elektronicznym monitoringiem stanu bezpieczników ESÜ , Elektronicznym Systemem Monitoringu ESM,
  Elektro-mechanicznym monitoringiem stanu bezpieczników (izolacja galwaniczna) MZS
  oraz wszelkim urządzeniom pomiarowym (np. amperomierze i woltomierze)
- Zintegrowany przekładnik pomiarowy (opcjonalne) przy niezmienionej głębokości instalacji



1.300.000

MULTIVERT® 630A **rozmiar 3** **185mm** **rozłączanie: 3 x jednobiegunowe**

numer artykułu	numer referencyjny	złącza kablowe	opis	waga kg[1]	pakowanie
1.300.000	K1002188	3 śrubowe M12	-	5.43	1 szt.
1.310.000	W1023220	3 nakrętkowe M12	-	5.38	1 szt.
1.320.000	X1023221	złącze typu V dla zacisków typu V rozmiar 1,2,3	-	5.21	1 szt.
1.320.900	Y1023222	złącze typu V, 2 złącza na fazę dla zacisków typu V rozmiar 1,2,3	-	6.89	1 szt.
1.300.100	W1027153	3 śrubowe M12	MULTIVERT® 1.200.000 z wyprowadzeniami na instrumenty dodatkowe	5.10	1 szt.
1.300.085	A1023247	3 śrubowe M12	MULTIVERT® 1.300.000 ze zintegrowanym P.P. 600/5A, 5,00VA, klasa 1, do pomiarów jednofazowych (zaw. w fazie 1)	5.60	1 szt.
1.300.066	Z1023223	3 śrubowe M12	MULTIVERT® 1.300.000 ze zintegrowanym P.P. 600/5A, 5,00VA, klasa 1, kalibrowany do pomiarów jednofazowych (zaw. w fazie 1)	-	1 szt.
1.300.095	B1023248	3 śrubowe M12	MULTIVERT® 1.300.000 ze zintegrowanym P.P. 600/5A, 5,00VA, klasa 1, do pomiarów trójfazowych	6.30	1 szt.
1.300.076	Z1023246	3 śrubowe M12	MULTIVERT® 1.300.000 ze zintegrowanym P.P. 600/5A, 5,00VA, klasa 1, kalibrowany do pomiarów trójfazowych	-	1 szt.
1.330.000	Q1023261	złącze szyny zbiorczej M12	MULTIVERT® z bocznymi wyprowadzeniami systemu szyn. Podłączenie szyn możliwe z prawej i lewej strony rozłącznika	6.10	1 szt.

1) waga w kg na sztukę lub zestaw zawierająca opakowanie jednostkowe

MULTIVERT® 630A

Wertykalny rozłącznik bezpiecznikowy NH, rozmiar 3, 630A, 690VAC



1.370.000

MULTIVERT® 630A **rozmiar 3** **185mm** **rozłączanie: 1 x trójbiegunowe**

numer artykułu	numer referencyjny	złącza kablowe	opis	waga kg[1]	pakowanie
1.350.000	N1002191	3 śrubowe M12	-	5.59	1 szt.
1.360.000	C1023249	3 nakrętkowe M12	-	5.52	1 szt.
1.370.000	D1023250	złącze typu V dla zacisków typu V rozmiar 1,2,3	-	5.39	1 szt.
1.370.900	F1023252	złącze typu V, 2 złącza na fazę dla zacisków typu V rozmiar 1,2,3	-	7.05	1 szt.
1.370.600	E1023251	złącze typu V z 3 zaciskami typu V rozmiar 1,2,3	-	5.63	1 szt.
1.350.100	Y1002200	3 śrubowe M12	MULTIVERT® 1.350.000 z wyprowadzeniami na instrumenty dodatkowe	6.10	1 szt.
1.370.100	G1023253	złącze typu V dla zacisków typu V rozmiar 1,2,3	MULTIVERT® 1.370.000 z wyprowadzeniami na instrumenty dodatkowe	5.90	1 szt.
1.350.085	K1023256	3 śrubowe M12	MULTIVERT® 1.350.000 ze zintegrowanym P.P. 600/5A, 5,00VA, klasa 1, do pomiarów jednofazowych (zaw. w fazie 1)	5.80	1 szt.
1.350.066	H1023254	3 śrubowe M12	MULTIVERT® 1.350.000 ze zintegrowanym P.P. 600/5A, 5,00VA, klasa 1, kalibrowany, do pomiarów jednofazowych (zaw. w fazie 1)	-	1 szt.
1.350.095	L1023257	3 śrubowe M12	MULTIVERT® 1.350.000 ze zintegrowanym P.P. 600/5A, 5,00VA, klasa 1, do pomiarów trójfazowych	6.50	1 szt.
1.350.076	J1023255	3 śrubowe M12	MULTIVERT® 1.350.000 ze zintegrowanym P.P. 600/5A, 5,00VA, klasa 1, kalibrowany do pomiarów trójfazowych	-	1 szt.
1.370.095	P1023260	złącze typu V dla zacisków typu V rozmiar 1,2,3	MULTIVERT® 1.370.000 ze zintegrowanym P.P. 600/5A, 5,00VA, klasa 1, do pomiarów trójfazowych	6.00	1 szt.
1.370.076	M1023258	złącze typu V dla zacisków typu V rozmiar 1,2,3	MULTIVERT® 1.370.000 ze zintegrowanym P.P. 600/5A, 5,00VA, klasa 1, kalibrowany do pomiarów trójfazowych	-	1 szt.
1.380.000	R1023262	złącze szyny zbiorczej M12	MULTIVERT® z bocznymi wyprowadzeniami systemu szyn. Podłączenie szyn możliwe z prawej i lewej strony rozłącznika	4.77	1 szt.

1) waga w kg na sztukę lub zestaw zawierająca opakowanie jednostkowe

MULTIVERT® 250A, 400A, 630A

MULTIVERT® 250A, 400A, 630A rozłączanie: 3 x jednobiegunowe

MULTIVERT® 250A, 400A, 630A Wertykalny rozłącznik bezpiecznikowy NH

E 1.002.265

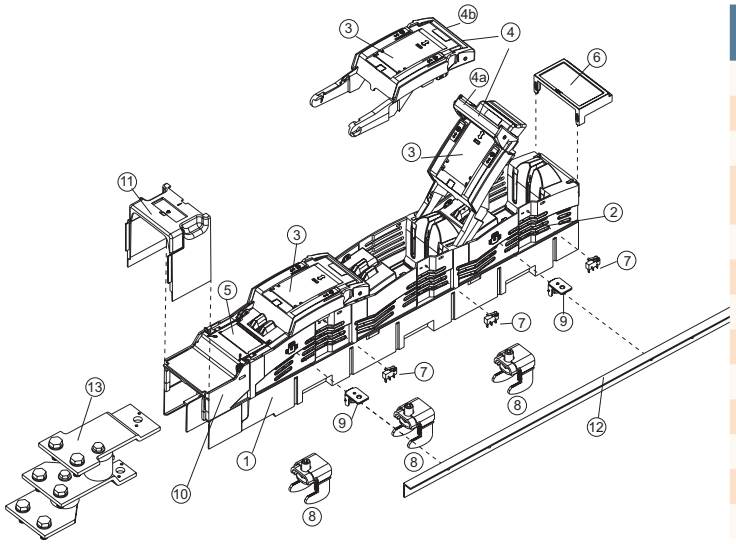

nr	numer artykułu	opis
1		podstawa główna
2		osłona ochronna (usuwalna)
3		pokrywa rozłącznika
4		uchwyt: 4a. w pozycji otwartej; 4b. w pozycji zamkniętej - głębokość instalacji 158mm
5		miejsce na etykietę
6		zintegrowana osłona
7	1.000.852	wskaźnik pozycji pokrywy
8	1.000.192	zacisk hakowy, 1 zestaw = 3 szt.
9	MZAW	wspornik kątowy, 1 zestaw = 4 szt.
10	MZBT	tabliczka na etykietę
11	1.002.095	osłona złączy dolnych 70mm
12	1.001.510	osłona, dł.: 605mm, 1 zestaw = 2 szt.
13	1.002.255	zestaw dodatkowy dla podłączeń wielokrotnych

MULTIVERT® 250A, 400A, 630A rozłączanie: 1 x trójbiegunowe

MULTIVERT® 250A, 400A, 630A Wertykalny rozłącznik bezpiecznikowy NH

E 1.002.266

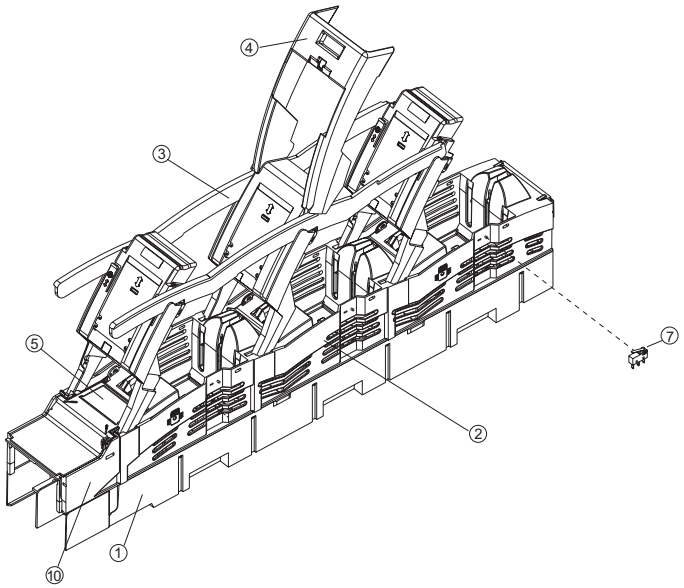

nr	numer artykułu	opis
1		podstawa główna
2		osłona ochronna (usuwalna)
3		pokrywa rozłącznika
4		uchwyt
5		miejsce na etykietę
6		zintegrowana osłona
7	1.000.852	wskaźnik pozycji pokrywy

MULTIVERT® 250A

Wertykalny rozłącznik bezpiecznikowy NH, rozmiar 1, 250A, 690VAC

Dane techniczne zgodne z EN / IEC 60947

	250A rozłączanie: 3 x jednobiegunowe	250A rozłączanie: 1 x trójbiegunowe
Rodzaj instalacji	instalacja na szyny	instalacja na szyny
Rozmiar	1	1
Liczba biegunów / faz	3	3
Prąd cieplny (przy przepływie powietrza) z bezpiecznikiem I_{th}	250A	250A
Maksymalna moc strat bezpieczników NH P_n	23W	23W
Prąd cieplny (przy przepływie powietrza) ze zworką I_{th}	400A	400A
Maksymalna moc strat zworek P_n	2,6W	2,6W
Kategoria użytkowania wg IEC/EN 60947-3		
U_e = AC 400V; I_e = 250A	AC 23 B	AC 23 B
U_e = AC 500V; I_e = 250A	AC 23 B	AC 23 B
U_e = AC 690V; I_e = 250A	AC 22 B	AC 22 B
Napięcie znamionowe robocze U_e	690V	690V
Napięcie znamionowe izolacji U_i	1000V	1000V
Napięcie znamionowe impulsowe U_{imp}	8kV	8kV
Częstotliwość znamionowa	50 ... 60Hz	50 ... 60Hz
Stopień ochrony	IP30	IP30
Stopień zanieczyszczenia	3	3
Tryb pracy	praca ciągła	praca ciągła
Zdolność łączeniowa znamionowa zwarciowa ze zworką I_{cm}	16kAsw	16kAsw
Zdolność łączeniowa znamionowa zwarciowa z wkładkami bezpiecznikowymi		
U_e = AC 400V; I_e = 250A	120kA	120kA
U_e = AC 500V; I_e = 250A	120kA	120kA
U_e = AC 690V; I_e = 250A	120kA	120kA
Strata mocy przy I_{th} bez wkładki bezpiecznikowej	24W	24W
Strata mocy przy I_{th} bez zworki	65W	65W
Złącza kablowe		
Standardowe złącze	M10	M10
Dla uchwytów kablowych Cu maks.	300mm²	300mm²
Dla uchwytów kablowych Al maks.	300mm²	300mm²
Dla miedzianych szyn o maks. wymiarach	40x10mm	40x10mm
Uchwyty zacisków typu V	35 - 240mm²	35 - 240mm²
Podłączenie do systemu szyn		
Standardowe złącze	M12	M12
Zaciski hakowe do szyn o grubości	5 ... 10mm	5 ... 10mm
System szyn zbiorczych	185mm	185mm

MULTIVERT® 250A, 400A, 630A

MULTIVERT® 400A

Wertykalny rozłącznik bezpiecznikowy NH, rozmiar 2, 400A, 690VAC

Dane techniczne zgodne z EN / IEC 60947

	400A rozłączanie: 3 x jednobiegunowe	400A rozłączanie: 1 x trójbiegunowe
Rodzaj instalacji	instalacja na szyny	instalacja na szyny
Rozmiar	2	2
Liczba biegunów / faz	3	3
Prąd cieplny (przy przepływie powietrza) z bezpiecznikiem I_{th}	400A	400A
Maksymalna moc strat bezpieczników NH P_n	34W	34W
Prąd cieplny (przy przepływie powietrza) ze zworką I_{th}	630A	630A
Maksymalna moc strat zworek P_n	9W	9W
Kategoria użytkowania wg IEC/EN 60947-3		
U_e = AC 400V; I_e = 400A	AC 23 B	AC 23 B
U_e = AC 500V; I_e = 400A	AC 22 B	AC 22 B
U_e = AC 690V; I_e = 400A	AC 21 B	AC 21 B
Napięcie znamionowe robocze U_e	690V	690V
Napięcie znamionowe izolacji U_i	1000V	1000V
Napięcie znamionowe impulsowe U_{imp}	8kV	8kV
Częstotliwość znamionowa	50 ... 60Hz	50 ... 60Hz
Stopień ochrony	IP30	IP30
Stopień zanieczyszczenia	3	3
Tryb pracy	praca ciągła	praca ciągła
Zdolność łączeniowa znamionowa zwarciowa ze zworką I_{cm}	16 kAsw	16 kAsw
Zdolność łączeniowa znamionowa zwarciowa z wkładkami bezpiecznikowymi		
U_e = AC 400V; I_e = 400A	120kA	120kA
U_e = AC 500V; I_e = 400A	120kA	120kA
U_e = AC 690V; I_e = 315A	120kA	120kA
U_e = AC 690V; I_e = 400A	100kA	100kA
Strata mocy przy I_{th} bez wkładki bezpiecznikowej	46W	46W
Strata mocy przy I_{th} bez zworki	126W	126W
Złącza kablowe		
Standardowe złącze	M12	M12
Dla uchwytów kablowych Cu maks.	300mm²	300mm²
Dla uchwytów kablowych Al maks.	300mm²	300mm²
Dla miedzianych szyn o maks. wymiarach	40x10mm	40x10mm
Uchwyty zacisków typu V	35 - 240mm²	35 - 240mm²
Podłączenie do systemu szyn		
Standardowe złącze	M12	M12
Zaciski hakowe do szyn o grubości	5 ... 10mm	5 ... 10mm
System szyn zbiorczych	185mm	185mm

MULTIVERT® 630A

Wertykalny rozłącznik bezpiecznikowy NH, rozmiar 3, 630A, 690VAC

Dane techniczne zgodne z EN / IEC 60947

	630A rozłączanie: 3 x jednobiegunowe	630A rozłączanie: 1 x trójbiegunowe
Rodzaj instalacji	instalacja na szyny	instalacja na szyny
Rozmiar	3	3
Liczba biegunów / faz	3	3
Prąd cieplny (przy przepływie powietrza) z bezpiecznikiem I_{th}	630A	630A
Maksymalna moc strat bezpieczników NH P_n	48W	48W
Prąd cieplny (przy przepływie powietrza) ze zworką I_{th}	800A	800A
Maksymalna moc strat zworek P_n	17,5W	17,5W
Kategoria użytkowania wg IEC/EN 60947-3		
U_e = AC 400V; I_e = 630A	AC 23 B	AC 23 B
U_e = AC 500V; I_e = 630A	AC 22 B	AC 22 B
U_e = AC 690V; I_e = 630A	AC 21 B	AC 21 B
Napięcie znamionowe robocze U_e	690V	690V
Napięcie znamionowe izolacji U_i	1000V	1000V
Napięcie znamionowe impulsowe U_{imp}	8kV	8kV
Częstotliwość znamionowa	50 ... 60Hz	50 ... 60Hz
Stopień ochrony	IP30	IP30
Stopień zanieczyszczenia	3	3
Tryb pracy	praca ciągła	praca ciągła
Zdolność łączeniowa znamionowa zwarciowa ze zworką I_{cm}	16kAsw	16kAsw
Zdolność łączeniowa znamionowa zwarciowa z wkładkami bezpiecznikowymi		
U_e = AC 400V; I_e = 630A	80kA	80kA
U_e = AC 500V; I_e = 630A	80kA	80kA
U_e = AC 690V; I_e = 500A	80kA	80kA
Strata mocy przy I_{th} bez wkładki bezpiecznikowej	92W	92W
Strata mocy przy I_{th} bez zworki	161W	161W
Złącza kablowe		
Standardowe złącze	M12	M12
Dla uchwytów kablowych Cu maks.	300mm²	300mm²
Dla uchwytów kablowych Al maks.	300mm²	300mm²
Dla miedzianych szyn o maks. wymiarach	40x10mm	40x10mm
Uchwyty zacisków typu V	35 - 240mm²	35 - 240mm²
Podłączenie do systemu szyn		
Standardowe złącze	M12	M12
Zaciski hakowe do szyn o grubości	5 ... 10mm	5 ... 10mm
System szyn zbiorczych	185mm	185mm

MULTIVERT® 250A, 400A, 630A

MULTIVERT® 250A, 400A, 630A rozłączanie 3 x jednobiegunowe

MULTIVERT® 250A, 400A, 630A Wertykalny rozłącznik bezpiecznikowy NH

Wymiary M01152b

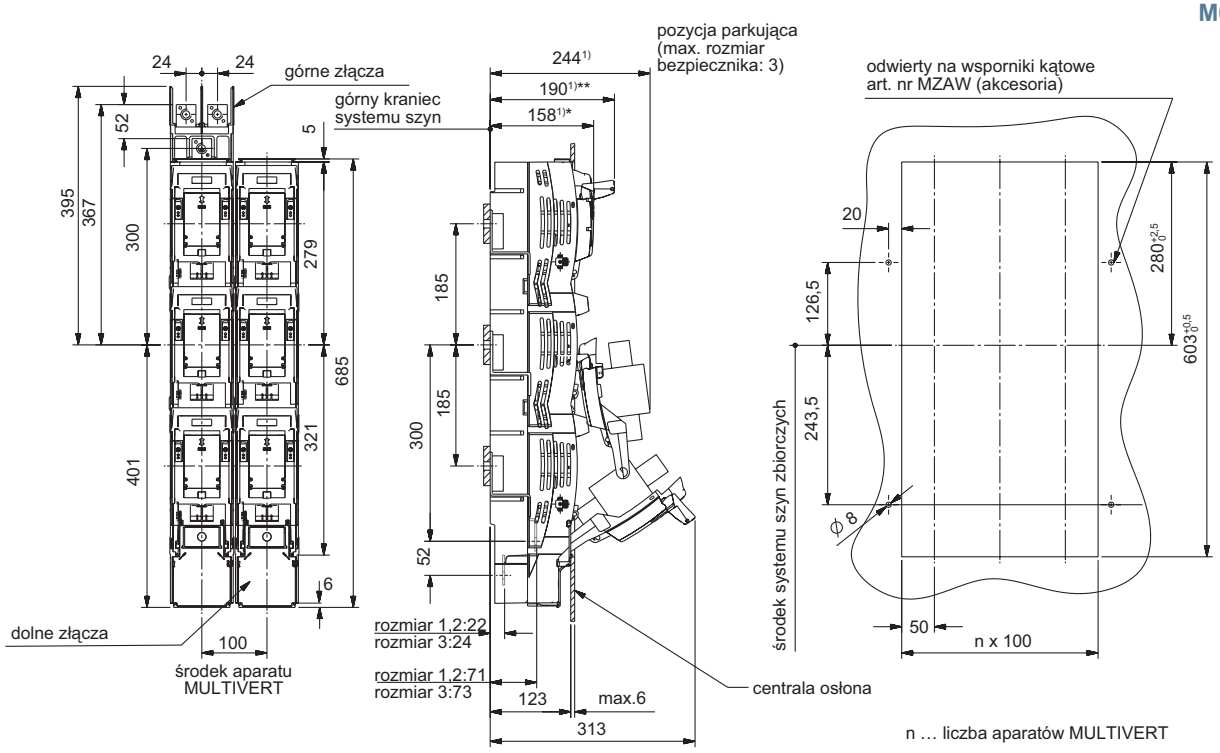

1) wymiary od górnego krańca szyn zbiorczych

* 158mm uchwyt w pozycji zamkniętej (zagięty) = całkowita głębokość instalacji
** 190mm uchwyt w pozycji otwartej (pozycja użytkowa)

MULTIVERT® 250A, 400A, 630A rozłączanie 1 x trójbiegunowe

MULTIVERT® 250A, 400A, 630A Wertykalny rozłącznik bezpiecznikowy NH

Wymiary M01153b

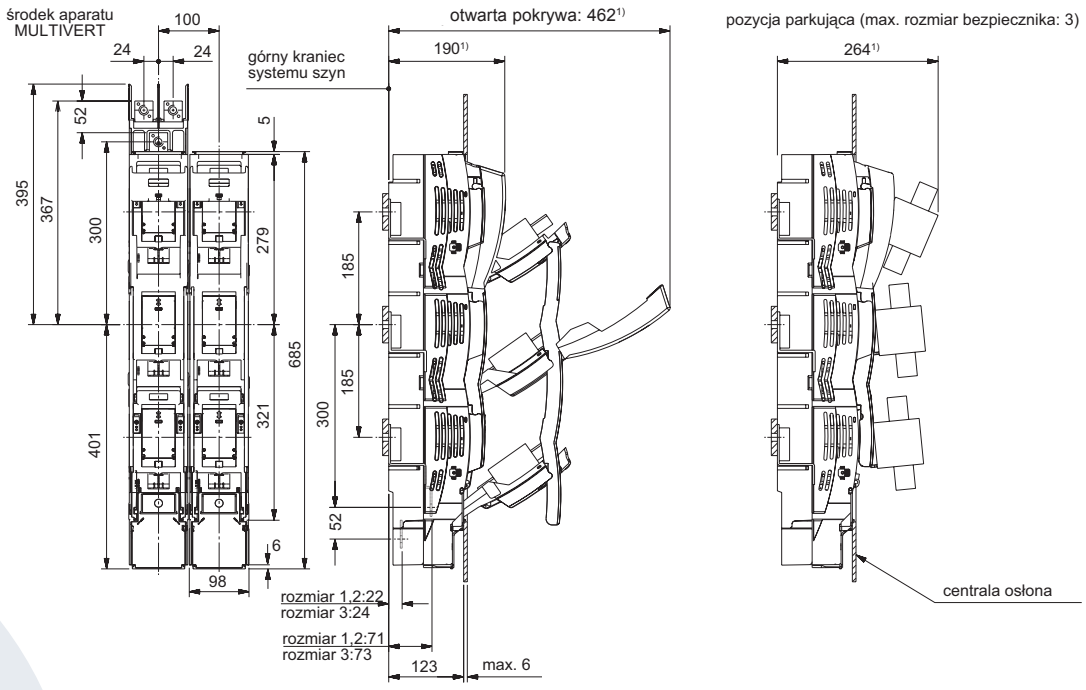

1) wymiary od górnego krańca szyn zbiorczych

MULTIVERT® 250A, 400A, 630A rozłączanie 3 x jednobiegunowe

MULTIVERT® 250A, 400A, 630A Wertykalny rozłącznik bezpiecznikowy NH

M01154b

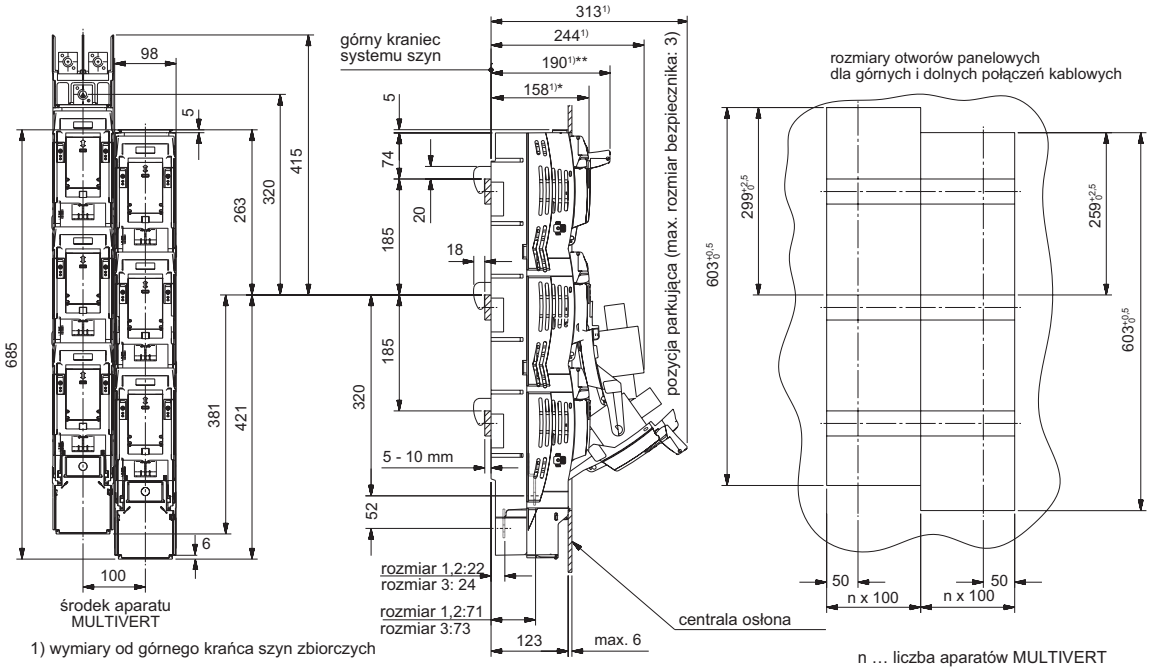

1) wymiary od górnego krańca szyn zbiorczych

n … liczba aparatów MULTIVERT

* 158mm uchwyt w pozycji zamkniętej (zagięty) = całkowita głębokość instalacji
** 190mm uchwyt w pozycji otwartej (pozycja użytkowa)

MULTIVERT® 250A, 400A, 630A rozłączanie 3 x jednobiegunowe

MULTIVERT® 250A, 400A, 630A Rozłącznik pełniący funkcje łącznika systemów szyn zbiorczych z bocznymi wyprowadzeniami szyn

M01159a

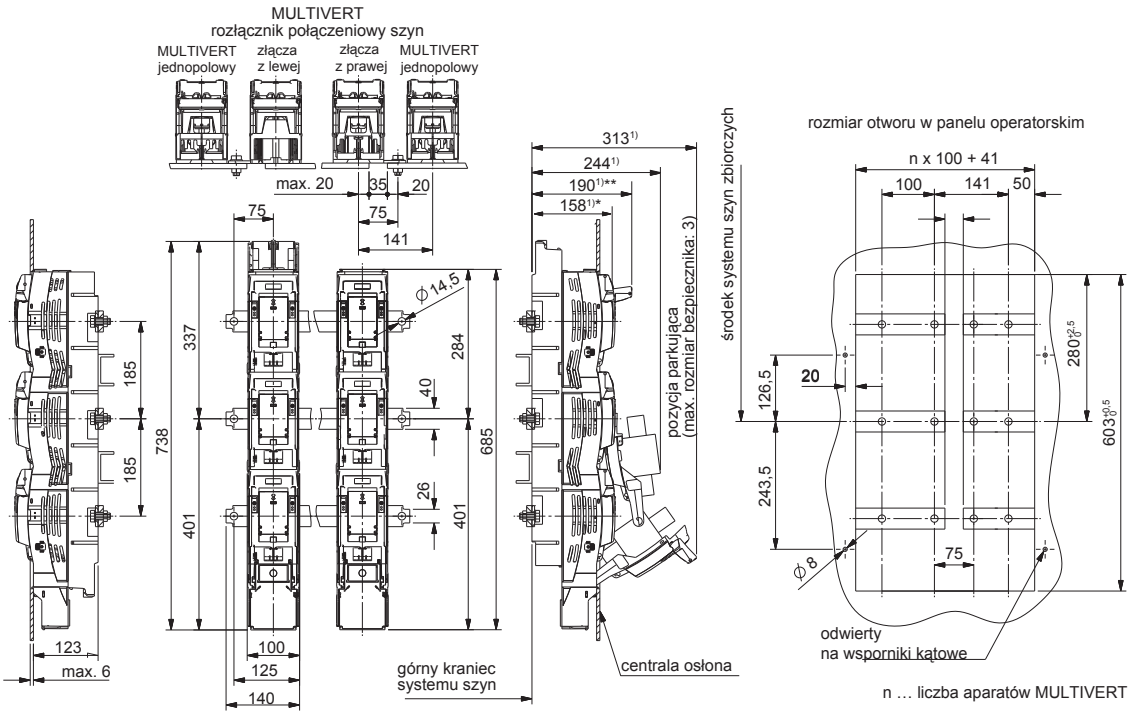

1) wymiary od górnego krańca szyn zbiorczych

n … liczba aparatów MULTIVERT

* 158mm uchwyt w pozycji zamkniętej (zagięty) = całkowita głębokość instalacji
** 190mm uchwyt w pozycji otwartej (pozycja użytkowa)

MULTIVERT® 250A, 400A, 630A

MULTIVERT® 250A, 400A, 630A
Osłony połączeń kablowych MULTIVERT® 250A, 400A, 630A

M01105b

referencja	B	E	V	
rodzaj złącza	śruba	nakrętka	zacisk typu V	
akcesoria	uchwyt kablowy max. szer. 45 mm	uchwyt kablowy max. szer. 45 mm	zacisk V (akcesoria)	
			22SZVK4	22SZVK41
przekrój poprzeczny [mm²]	max. 300	max. 300	50 - 240 sektorwy drut 50 - 185 sektorowy linka 35 - 70 okrągły linka 35 - 50 okrągły linka	95 - 300 sektorowy drut 70 - 240 sektorowy linka 50 - 185 okrągły linka 70 - 240 okrągły linka
	35 ±3	35 ±3	25 ±2	25 ±2
M [Nm]	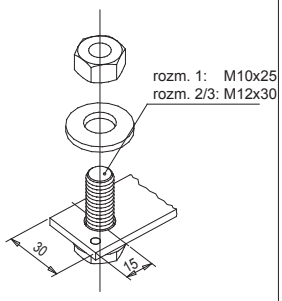	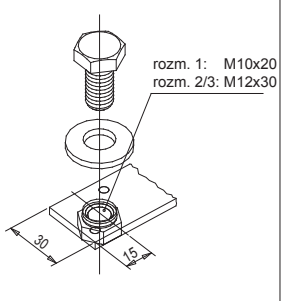	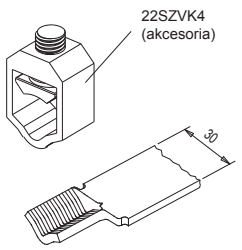	

MULTIVERT® 250A, 400A, 630A
Osłony połączeń kablowych MULTIVERT® 250A, 400A, 630A złącza wielokrotne

M01156a

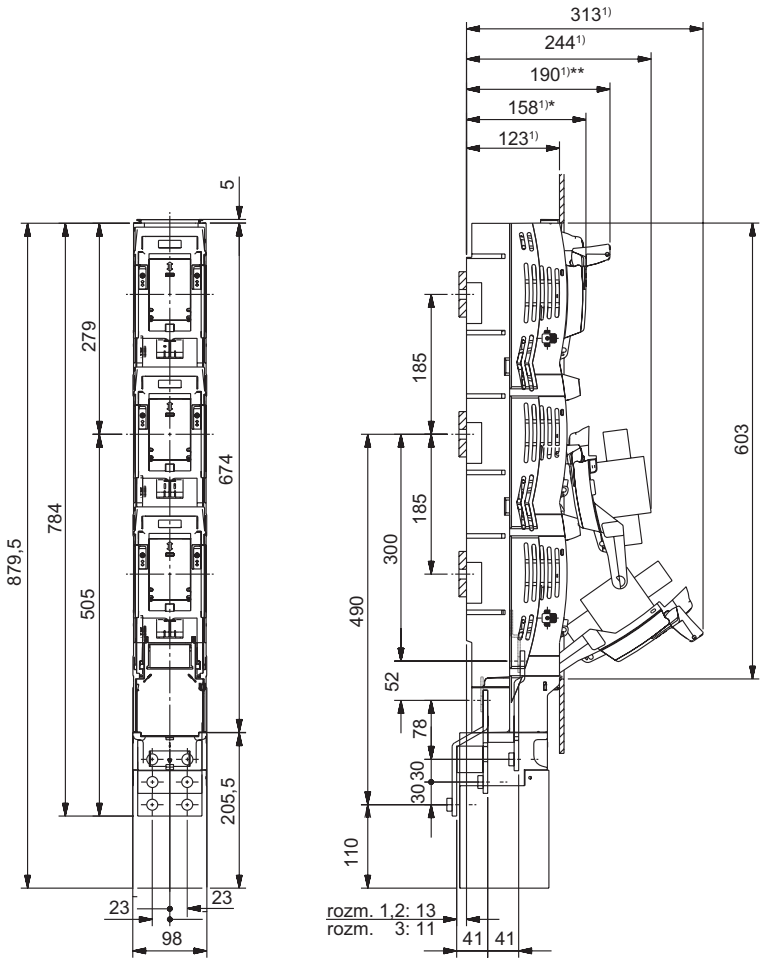

1) wymiary od górnego krańca szyn zbiorczych

* 158mm uchwyt w pozycji zamkniętej (zagięty) = całkowita głębokość instalacji
** 190mm uchwyt w pozycji otwartej (pozycja użytkowa)

MULTIVERT® 250A, 400A, 630A

Osłony połączeń kablowych MULTIVERT® 250A, 400A, 630A złącza wielokrotne

MA88f

złącze: 2 uchwyty kablowe

Cu: do max. 300 mm² okrągły, sektorowy, linka
uchwyty kablowe w zgodzie z DIN 46235
Al: do max. 300 mm² okrągły, sektorowy, linka
uchwyty kablowe w zgodzie z DIN 46329
M: 32-38 Nm

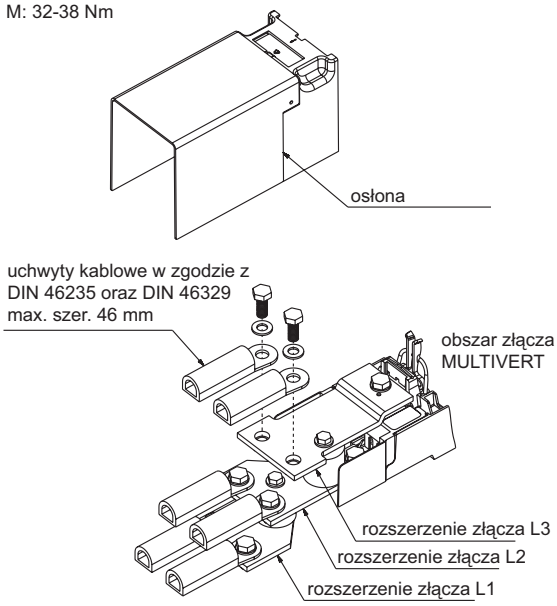

UWAGA:
ze względów bezpieczeństwa sugerujemy
izolowanie uchwytów kablowych
(185, 240 und 300 mm²).

złącze: 3 uchwyty kablowe

Cu: up to max. 150 mm² okrągły, sektorowy, linka
uchwyty kablowe w zgodzie z DIN 46235
M: 32-38 Nm

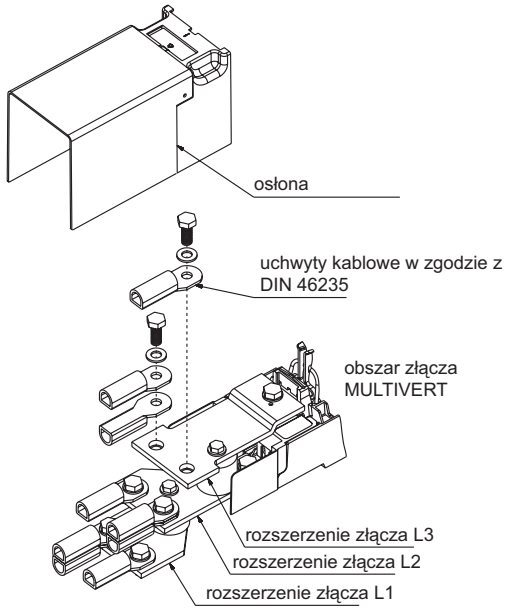

UWAGA:
ze względów bezpieczeństwa sugerujemy
izolowanie uchwytów kablowych
(95, 120 und 150 mm²).

Pozycja złączy

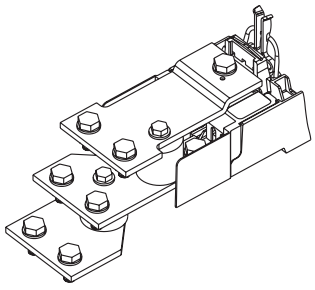

moment dokręcania: 32 - 38 Nm

MULTIVERT® 250A, 400A, 630A

MULTIVERT® 250A, 400A, 630A

Osłony połączeń kablowych dolnych MULTIVERT® 250A, 400A, 630A

M01160a-1

wykonanie standardowe:
zintegrowane osłona dla połączeń dolnych

dla połączeń z uchwytami kablowymi (śruba i nakrętka)
- do paneli operatorskich z centralną osłoną

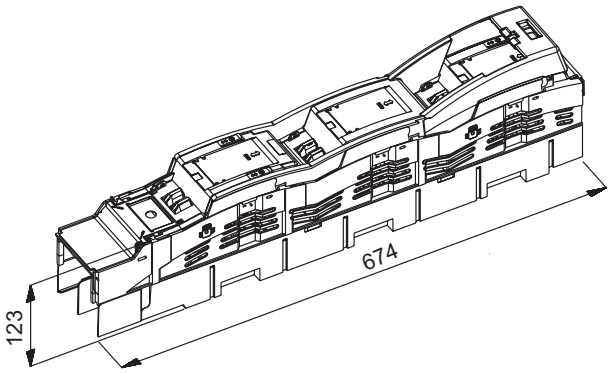

dla połączeń zaciskanych (zacisk typu V)
dla specjalnych „wysokich”
połączeń zaciskanych (podwójne typu V)
- do paneli operatorskich
z centralną osłoną i rozdzielnic

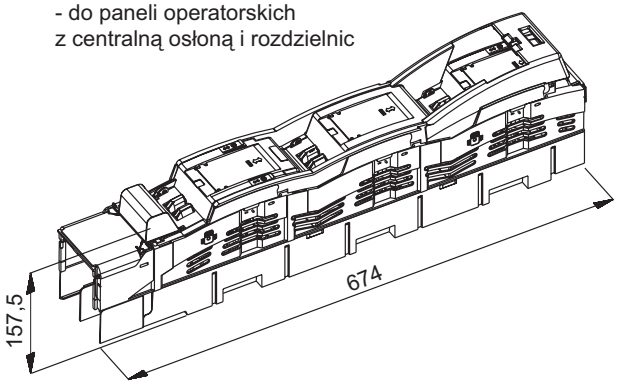

wydłużenie osłony dla dolnych podłączeń kablowych
art. nr 1.002.095 (akcesoria)

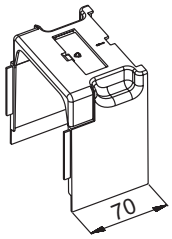

dla wydłużonej osłony
dla połączeń kablowych z uchwytami kablowymi
(śruba i nakrętka)
- do paneli operatorskich z centralną osłoną

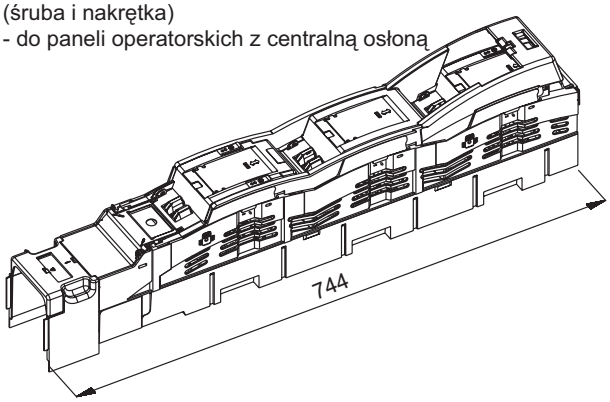

dla wydłużonej osłony
dla połączeń zaciskanych (zacisk typu V)
dla specjalnych „wysokich”
połączeń zaciskanych (podwójne typu V)
- do paneli operatorskich
z centralną osłoną i rozdzielnic

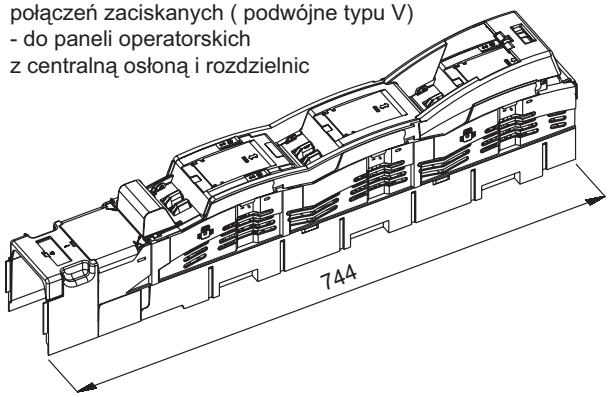

MULTIVERT® 250A, 400A, 630A

Osłony połączeń kablowych dolnych MULTIVERT® 250A, 400A, 630A, złącza wielokrotne

Wymiary
M01160b-2

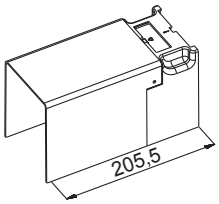

numer katalogowy: 1.002.458 - akcesoria

do zastosowań z podłączeniami wielokrotnymi
do podłączeń kablowych z 2 lub 3 uchwytami
kablowymi na fazę (zob. MA 88)
- do paneli operatorskich z osłoną

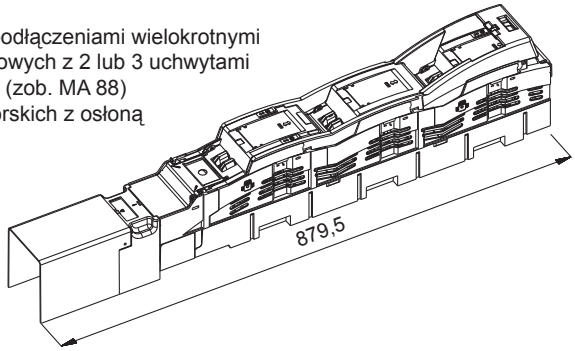

do zastosowań z podłączeniami wielokrotnymi
do podłączeń zacisków typu V, 2 uchwyty na fazę
- do paneli operatorskich z osłoną i rozdzielnic

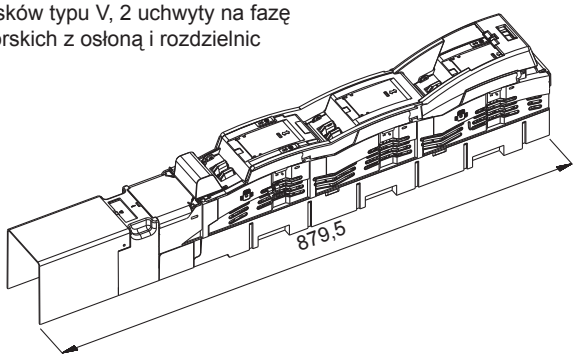

MULTIVERT® 250A, 400A, 630A

MULTIVERT® 250A, 400A, 630A

Osłony połączeń kablowych górnych MULTIVERT® 250A, 400A, 630A

Wymiary
M01160a-3

bez osłony

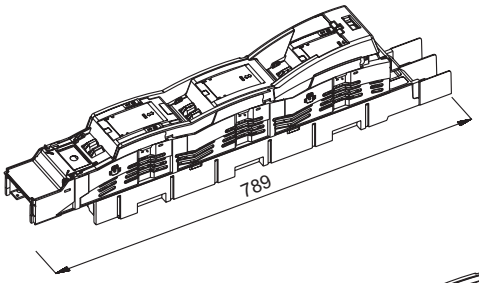

osłona górnych połączeń kablowych
art. nr MZKHO (akcesoria)
dla podłączeń z uchwytami kablowymi
(śruba i nakrętka)
- do paneli operatorskich z osłoną

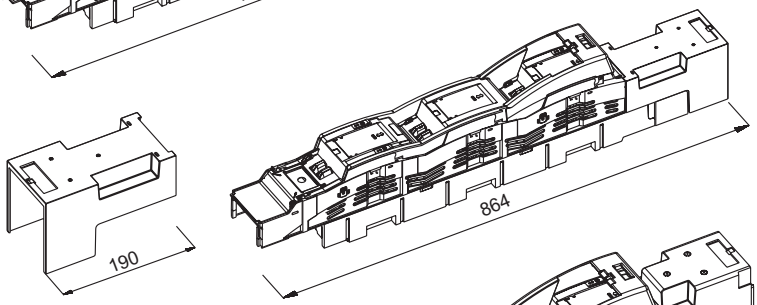

osłona górnych połączeń kablowych
art. nr MZKAB (akcesoria)
dla podłączeń z zaciskami typu V
- do rozdzielnic

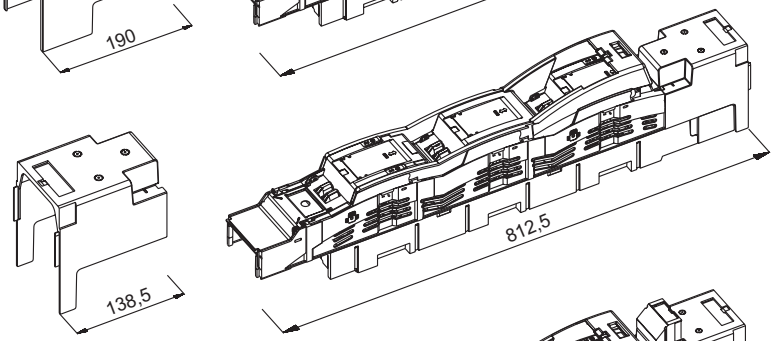

osłona górnych połączeń kablowych
art. nr MZKAB1 (akcesoria)
dla specjalnych „wysokich" podłączeń
(podwójne typu V)
- do rozdzielnic

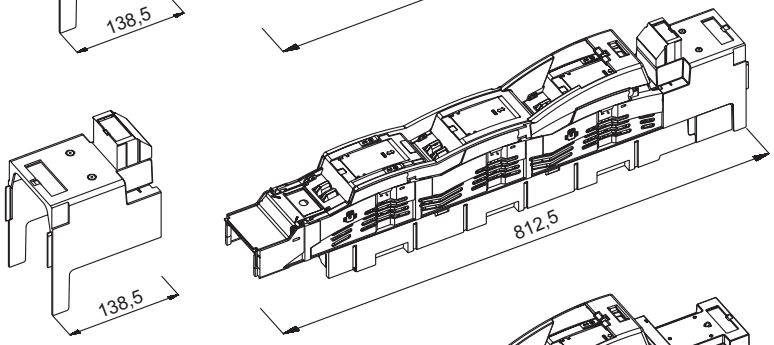

osłona górnych połączeń kablowych
art. nr MZKHV (akcesoria)
dla podłączeń z uchwytami kablowymi
- do instalacji w jednostkach
rozdzielczych z centralna osłoną

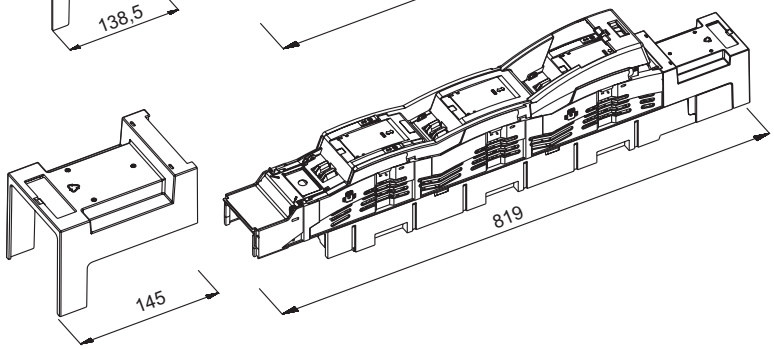

MULTIVERT® 250A, 400A, 630A

Wertykalny rozłącznik bezpiecznikowy NH rozmiar 1 250A, rozmiar 2 400A, rozmiar 3 630A, 690VAC

Akcesoria

Osłony połączeń kablowych

MULTIVERT® 250A, 400A, 630A



1.002.095



1.002.458



MZKAB



MZKHO



MZKAB1



MZVHB



MZKHV

numer artykułu	numer referencyjny	opis	zastosowanie	waga kg[1]	pakowanie
1.002.095	J1002279	wydłużona osłona dł.: 70mm	złącza dolne	0.12	1 szt.
1.002.458	N1023305	osłona podłączeń wielokrotnych dł.: 205,5mm	złącza dolne	0.29	1 szt.
MZKAB	J1023301	osłona złączy zaciskowych w jednostkach rozdzielczych dł.: 138,5mm	złącza górne	0.19	1 szt.
MZKHO	G217655	osłona połączeń kablowych z uchwytami kablowymi dla paneli operatorskich z centralną pokrywą dł.: 190mm	złącza górne	0.12	1 szt.
MZKAB1	K1023302	osłona specjalnych (wysokich) złączy zaciskowych w jednostkach rozdzielczych dł.: 138,5mm	złącza górne	0.10	1 szt.
MZVHB	L1023303	wydłużona osłona dł.: 257mm	złącza górne	0.38	1 szt.
MZKHV	A1002202	osłona do instalacji w jednostkach rozdzielczych z centralną pokrywą (wysokość brzegu wspierającego zredukowana o 16mm) dł.: 145mm	złącza górne	1.85	1 szt.

Wskaźniki

MULTIVERT® 250A, 400A, 630A



1.002.940



MZESM



1.000.829



1.000.852

numer artykułu	numer referencyjny	opis	waga kg[1]	pakowanie
1.002.940	Z1023453	elektroniczny system monitoringu ESÜ rozmiar 1,2,3 dla MULTIVERT® 250A, 400A, 630A z wyprowadzeniami na instrumenty dodatkowe	0.08	1 szt.
MZESM	J228766	elektroniczny system monitoringu ESM rozmiar 1,2,3 dla MULTIVERT® 250A, 400A, 630A z wyprowadzeniami na instrumenty dodatkowe	0.40	1 szt.
1.000.829	L1023418	elektromechaniczny system monitoringu (izolacja galwaniczna) MZS rozmiar 1,2,3 dla MULTIVERT® 250A, 400A, 630A z wyprowadzeniami na instrumenty dodatkowe	0.57	1 szt.
1.000.852	Q1002285	wskaźnik położenia pokrywy mikroprzełącznik, SPDT 5A 250V	0.00	1 szt.

1) waga w kg na sztukę lub zestaw zawierająca opakowanie jednostkowe

MULTIVERT® 250A, 400A, 630A

MULTIVERT® 250A, 400A, 630A
Wertykalny rozłącznik bezpiecznikowy NH rozmiar 1 250A, rozmiar 2 400A, rozmiar 3 630A, 690VAC



1.002.909



1.002.910



22SZVK42



1.000.099



1.003.286



1.001.667



1.002.255



1.003.377

Akcesoria

Dodatkowe złącza kablowe **MULTIVERT® 250A, 400A, 630A**

numer artykułu	numer referencyjny	opis	waga kg[1]	pakowanie
1.002.909	K1024613	zacisk typu V rozmiar 1,2,3, 95-240mm² pojedynczy, drut, 70-240mm² pojedynczy, linka 50-185mm² okrągły, linka, 70-240mm² okrągły, drut, M = 23-27Nm 1 zestaw = 3 szt.	0.24	1 zestaw
1.002.910	L1024614	zacisk typu V rozmiar 1,2,3, 95-300mm² pojedynczy drut, 70-240mm² pojedynczy, linka, 50-185mm² okrągły, linka, 70-240mm² okrągły, drut, M = 23-27Nm 1 zestaw = 3 szt.	0.25	1 zestaw
22SZVK42	Q1024618	zacisk typu V rozmiar 1,2,3 dla 2 przewodów 50–240mm² pojedynczy drut, 50-185mm² pojedynczy, linka, 50-185mm² okrągły, linka, 70-240mm² okrągły, drut M = 23-27Nm	0.17	1 szt.
1.000.099	E1023436	nakładka izolacyjna dla zacisku typu V rozmiar 1,2,3	0.01	1 szt.
1.003.286	Q1024595	zestaw dodatkowy, złącza typu V rozmiar 1,2,3 zestaw = 3 szt. zacisków typu V, osłona oraz tabliczki na etykiety, rozmiar 1, 2 oraz 3	0.30	1 zestaw
1.001.667	F1023275	adapter na podwójne złącze L3	0.25	1 szt.
1.002.255	B1024582	zestaw dodatkowy dla podłączeń wielokrotnych, złącza dolne 2 uchwyty kablowe Cu/Al: do maks. 300mm² okrągły, linka, sektorowy, linka 3 uchwyty kablowe Cu: do maks. 150mm² okrągły, linka, sektorowy, linka, M = 32-38Nm	2.60	1 zestaw
1.003.377	Y1024579	zestaw dodatkowy dla podłączeń wielokrotnych, złącza górne 2 uchwyty kablowe Cu/Al: do maks. 300mm² okrągły, linka, sektorowy, linka, 3 uchwyty kablowe Cu: do maks. 150mm² okrągły, linka, sektorowy, linka, M = 32-38Nm	2.60	1 zestaw

1) waga w kg na sztukę lub zestaw zawierająca opakowanie jednostkowe

MULTIVERT® 250A, 400A, 630A

Wertykalny rozłącznik bezpiecznikowy NH rozmiar 1 250A, rozmiar 2 400A, rozmiar 3 630A, 690VAC

Akcesoria



1.001.510



MZAW

Osłony / regulatory poziomu

MULTIVERT® 250A, 400A, 630A

numer artykułu	numer referencyjny	opis	waga kg[1]	pakowanie
1.001.510	K1002280	osłona wspierająca centralną pokrywę 1 zestaw = 2 szt.	0.15	1 zestaw
MZAW	D218687	wspornik kątowy osłony 1 zestaw = 4 szt.	0.03	1 zestaw



MZ01LPAP



MZLPAP



1.002.493



1.002.492



1.002.830



1.002.829

Osłony pustych miejsc montażowych

MULTIVERT® 250A, 400A, 630A

numer artykułu	numer referencyjny	opis	zastosowanie	waga kg[1]	pakowanie
MZ01LPAP	C1023410	zaślepka bez regulacji poziomu szer.: 50mm, dł.: 500mm zawiera elementy montażowe	System szyn zbiorczych 185mm	0.06	1 szt.
MZLPAP	D1023411	zaślepka szer.: 100mm, dł.: 612mm zawiera 2 szt. śrub montażowych M12 (dystans otworów montażowych 185mm)	System szyn zbiorczych 185mm	0.56	1 szt.
1.002.493	N1002283	zaślepka szer.: 50mm, dł.: 630mm do zakrywania otwartych przestrzeni montażowych w jednostkach rozdzielczych z centralną pokrywą	System szyn zbiorczych 185mm	0.13	1 szt.
1.002.492	M1002282	zaślepka szer.: 100mm, dł.: 630mm do zakrywania otwartych przestrzeni montażowych w jednostkach rozdzielczych z centralną pokrywą	System szyn zbiorczych 185mm	0.20	1 szt.
1.002.830	E1023412	zaślepka szer.: 50mm, dł.: 630mm z regulacją poziomu 123mm do instalacji na system szyn zbiorczych, zestaw = osłona + zestaw montażowy (2 elementy dystansu, 2 nity śrubowe)	System szyn zbiorczych 185mm	0.20	1 zestaw
1.002.829	F1023413	zaślepka szer.: 100mm, dł.: 630mm z regulacją poziomu 123mm do instalacji na system szyn zbiorczych, zestaw = osłona + zestaw montażowy (2 elementy dystansu, 2 nity śrubowe)	System szyn zbiorczych 185mm	0.27	1 zestaw



1.002.294



1.002.295

Amperomierze do instalacji frontowej

MULTIVERT® 250A, 400A, 630A

numer artykułu	numer referencyjny	opis	waga kg[1]	pakowanie
1.002.294	G1023276	rozmiar 2/3, 400 / 200 / 5A, ze wskaźnikiem oporu, do pomiaru jednej fazy	0.14	1 szt.
1.002.295	H1023277	rozmiar 2/3, 600 / 300 / 5A, ze wskaźnikiem oporu, do pomiaru jednej fazy	0.14	1 szt.

1) waga w kg na sztukę lub zestaw zawierająca opakowanie jednostkowe

MULTIVERT® 250A, 400A, 630A

MULTIVERT® 250A, 400A, 630A

Wertykalny rozłącznik bezpiecznikowy NH rozmiar 1 250A, rozmiar 2 400A, rozmiar 3 630A, 690VAC

Akcesoria



1.000.102



1.000.103



1.000.104



1.000.109

Amperomierze — **MULTIVERT® 250A, 400A, 630A**

numer artykułu	numer referencyjny	opis	waga kg[1]	pakowanie
1.000.102	M1023281	rozmiar 1, 2, 3, 250A, ze wskaźnikiem oporu, pomiar jednej fazy	0.44	1 szt.
1.000.103	N1023282	rozmiar 2, 3, 400A, ze wskaźnikiem oporu, pomiar jednej fazy	0.44	1 szt.
1.000.104	P1023283	rozmiar 3, 630A, ze wskaźnikiem oporu, pomiar jednej fazy	0.44	1 szt.
1.000.105	J1023278	rozmiar 3, 1000A, ze wskaźnikiem oporu, pomiar jednej fazy	0.44	1 szt.
1.000.108	T1023287	rozmiar 1, 2, 3, 250A, ze wskaźnikiem oporu, pomiar trzech faz (opcjonalnie L1, L2, L3)	0.44	1 szt.
1.000.109	V1023288	rozmiar 2, 3, 400A, ze wskaźnikiem oporu, pomiar trzech faz (opcjonalnie L1, L2, L3)	0.44	1 szt.
1.000.110	W1023289	rozmiar 3, 630A, ze wskaźnikiem oporu, pomiar trzech faz (opcjonalnie L1, L2, L3)	0.44	1 szt.
1.000.111	Q1023284	rozmiar 3, 1000A, ze wskaźnikiem oporu, pomiar trzech faz (opcjonalnie L1, L2, L3)	0.44	1 szt.



1.200.000 + 1.002.288

Adapter trójnika z bezpiecznikiem — **MULTIVERT® 250A, 400A, 630A**

numer artykułu	numer referencyjny	opis	waga kg[1]	pakowanie
1.002.288	X1023290	Adapter trójnika z bezpiecznikiem długość styku 106mm dla wkładek bezpiecznikowych rozmiar 00 max. 100A do zastosowania z MULTIVERT® 250A, 400A, 630A	0.55	1 szt.



MZBT

Oznakowanie — **MULTIVERT® 250A, 400A, 630A**

numer artykułu	numer referencyjny	opis	waga kg[1]	pakowanie
MZBT	B222181	tabliczka na etykietę rozmiar 1, 2, 3	0.03	1 szt.

1) waga w kg na sztukę lub zestaw zawierająca opakowanie jednostkowe

MULTIVERT® 250A, 400A, 630A

Wertykalny rozłącznik bezpiecznikowy NH rozmiar 1 250A, rozmiar 2 400A, rozmiar 3 630A, 690VAC

Akcesoria

Uziemienie

MULTIVERT® 250A, 400A, 630A



MZEGK



MZEM

numer artykułu	numer referencyjny	opis	waga kg[1]	pakowanie
MZEGK	V1024576	kompletny zestaw uziemienia zawierający 3 złącza	5.40	1 szt.
MZEM	W1024577	złącze uziemiające rozmiar 1, 2, 3	0.50	1 szt.

Elementy montażowe / instalacja na szyny

MULTIVERT® 250A, 400A, 630A



1.000.192

numer artykułu	numer referencyjny	opis	waga kg[1]	pakowanie
1.002.647	S1023447	nakrętka M10, rozmiar 1 1 zestaw = 30 szt.	0.20	1 zestaw
1.002.648	T1023448	nakrętka M12, rozmiar 2 and 3 1 zestaw = 30 szt.	0.20	1 zestaw
1.000.192	P1002284	zaciski hakowe rozmiar 1, 2, 3, M = 15–20Nm gniazdo heksagonalne (inbus) dla MULTIVERT®/BSL ze złączami górnymi lub dolnymi 1 zestaw = 3 szt.	0.46	1 zestaw

Wkładki bezpiecznikowe NH pomiarowe

MULTIVERT® 250A, 400A, 630A



1.002.290



1.002.291

numer artykułu	numer referencyjny	opis	waga kg[1]	pakowanie
1.002.290	J1023416	rozmiar 2, 400A P.P. prąd = 400/5A lub 200/5A, odstęp pomiędzy złączami 50mm	0.67	1 szt.
1.002.291	K1023417	rozmiar 3, 630A P.P. prąd = 600/5A lub 300/5A, odstęp pomiędzy złączami 50mm	0.94	1 szt.

1) waga w kg na sztukę lub zestaw zawierająca opakowanie jednostkowe

MULTIVERT® 250A, 400A, 630A

MULTIVERT® 250A, 400A, 630A

Wertykalny rozłącznik bezpiecznikowy NH rozmiar 1 250A, rozmiar 2 400A, rozmiar 3 630A, 690VAC

Akcesoria

Przekładniki prądowe / zew. przekładniki prądowe **MULTIVERT® 250A, 400A, 630A**



MZ3SW400

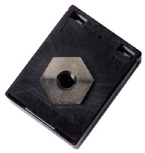

SZ1SW600



MZPR600

numer artykułu	numer referencyjny	opis	waga kg[1]	pakowanie
MZ1SW250	K1024567	przekładnik prądowy do 250A do pomiaru jednej fazy 1 zestaw = 1 szt. przekładnika prądowego + 3 szt. tulejki dystansowej do dopasowania poziomu, 1 szt. zainstalowana w przekładniku prądowym, 2 szt. dodatkowe	0.88	1 zestaw
MZ1SW400	N1024570	przekładnik prądowy do 400A do pomiaru jednej fazy 1 zestaw = 1 szt. przekładnika prądowego + 3 szt. tulejki dystansowej do dopasowania poziomu, 1 szt. zainstalowana w przekładniku prądowym, 2 szt. dodatkowe	0.89	1 zestaw
MZ1SW600	R1024573	przekładnik prądowy do 600A do pomiaru jednej fazy 1 zestaw = 1 szt. przekładnika prądowego + 3 szt. tulejki dystansowej do dopasowania poziomu, 1 szt. zainstalowana w przekładniku prądowym, 2 szt. dodatkowe	1.22	1 zestaw
MZ1SW1000	E1024562	przekładnik prądowy do 1000A do pomiaru jednej fazy 1 zestaw = 1 szt. przekładnika prądowego + 3 szt. tulejki dystansowej do dopasowania poziomu, 1 szt. zainstalowana w przekładniku prądowym, 2 szt. dodatkowe	1.92	1 zestaw
MZ3SW250	M1024569	przekładnik prądowy do 250A do pomiaru trzech faz 1 zestaw = 3 szt. przekładnika prądowego + 3 szt. tulejki dystansowej do dopasowania poziomu, 3 szt. zainstalowane w przekładnikach prądowych	1.38	1 zestaw
MZ3SW400	Q1024572	przekładnik prądowy do 400A do pomiaru trzech faz 1 zestaw = 3 szt. przekładnika prądowego + 3 szt. tulejki dystansowej do dopasowania poziomu, 3 szt. zainstalowane w przekładnikach prądowych	1.41	1 zestaw
MZ3SW600	T1024575	przekładnik prądowy do 600A do pomiaru trzech faz 1 zestaw = 3 szt. przekładnika prądowego + 3 szt. tulejki dystansowej do dopasowania poziomu, 3 szt. zainstalowane w przekładnikach prądowych	1.43	1 zestaw
MZ3SW1000	G1024564	przekładnik prądowy do 1000A do pomiaru trzech faz 1 zestaw = 3 szt. przekładnika prądowego + 3 szt. tulejki dystansowej do dopasowania poziomu, 3 szt. zainstalowane w przekładnikach prądowych	2.47	1 zestaw
SZ1SW250	L1024568	przekładnik prądowy do 250A do pomiaru jednej fazy	0.43	1 szt.
SZ1SW600	S1024574	przekładnik prądowy do 600A do pomiaru jednej fazy	0.40	1 szt.
SZ1SW400	P1024571	przekładnik prądowy do 400A do pomiaru jednej fazy	0.46	1 szt.
SZ1SW1000	F1024563	przekładnik prądowy do 1000A do pomiaru jednej fazy	0.81	1 szt.
MZPR600	S1024597	tulejka dystansowa do regulacji poziomu, do 600A, dodatkowy zestaw dla sąsiedniego aparatu MULTIVERT® bez pomiaru dla utrzymania podobnego profilu 1 zestaw = 3 szt	0.62	1 zestaw
MZPR1000	T1024598	tulejka dystansowa do regulacji poziomu, do 1000A, dodatkowy zestaw dla sąsiedniego aparatu MULTIVERT® bez pomiaru dla utrzymania podobnego profilu 1 zestaw = 3 szt	1.64	1 zestaw

1) waga w kg na sztukę lub zestaw zawierająca opakowanie jednostkowe

MULTIVERT®
Podwójny wertykalny rozłącznik NH

MULTIVERT® Podwójny wertykalny rozłącznik bezpiecznikowy NH

Podwójny wertykalny rozłącznik bezpiecznikowy NH rozmiar 2 800A, rozmiar 3 1260A, 690VAC

zgodny z IEC/EN 60 947-3.

- Podwójny wertykalny rozłącznik bezpiecznikowy NH rozmiar 2, 800A (2 x 400A)
- Podwójny wertykalny rozłącznik bezpiecznikowy NH rozmiar 3, 1260A (2 x 630A)
- Dla wkładek bezpiecznikowych zgodnych z IEC/EN 60 269-2, VDE 0636-2
- Instalacja na system szyn zbiorczych 185mm
- Możliwe podłączenie okablowania od dołu lub góry
- Rozłączanie jednobiegunowe i trójbiegunowe
- Podłączenia wielokrotne - wykonanie z 3 lub 4 kabli na biegun



1.400.000

MULTIVERT® Podwójny wertykalny rozłącznik bezpiecznikowy NH 800A rozłączanie 3 x jednobiegunowe

numer artykułu	numer referencyjny	złącza kablowe	opis	waga kg[1]	pakowanie
1.400.000	W1023266	potrójne złącza kablowe śrubowe M12	dla wkładek bezpiecznikowych rozmiar 2	11.60	1 szt.
1.400.004	X1023267	poczwórne złącza kablowe śrubowe M12	dla wkładek bezpiecznikowych rozmiar 2	12.12	1 szt.

MULTIVERT® Podwójny wertykalny rozłącznik bezpiecznikowy NH 1260A rozłączanie 3 x jednobiegunowe

numer artykułu	numer referencyjny	złącza kablowe	opis	waga kg[1]	pakowanie
1.500.000	S1023125	potrójne złącza kablowe śrubowe M12	dla wkładek bezpiecznikowych rozmiar 3	13.30	1 szt.
1.500.004	T1023126	poczwórne złącza kablowe śrubowe M12	dla wkładek bezpiecznikowych rozmiar 3	13.80	1 szt.



1.450.000

MULTIVERT® Podwójny wertykalny rozłącznik bezpiecznikowy NH 800A rozłączanie 1 x trójbiegunowe

numer artykułu	numer referencyjny	złącza kablowe	opis	waga kg[1]	pakowanie
1.450.000	Y1023268	potrójne złącza kablowe śrubowe M12	dla wkładek bezpiecznikowych rozmiar 2	11.90	1 szt.
1.450.004	Z1023269	poczwórne złącza kablowe śrubowe M12	dla wkładek bezpiecznikowych rozmiar 2	12.30	1 szt.

MULTIVERT® Podwójny wertykalny rozłącznik bezpiecznikowy NH 1260A rozłączanie 1 x trójbiegunowe

numer artykułu	numer referencyjny	złącza kablowe	opis	waga kg[1]	pakowanie
1.550.000	V1023127	potrójne złącza kablowe śrubowe M12	dla wkładek bezpiecznikowych rozmiar 3	13.30	1 szt.
1.550.004	W1023128	poczwórne złącza kablowe śrubowe M12	dla wkładek bezpiecznikowych rozmiar 3	13.80	1 szt.

1) waga w kg na sztukę lub zestaw zawierająca opakowanie jednostkowe

MULTIVERT®
Podwójny wertykalny rozłącznik NH

MULTIVERT® Podwójny wertykalny rozłącznik NH
Podwójny wertykalny rozłącznik NH dla zworek rozmiar 2 1260A, rozmiar 3 1600A, 690VAC

zgodny z IEC/EN 60 947-3.

- Podwójny wertykalny rozłącznik NH rozmiar 2, 1260A
- Podwójny wertykalny rozłącznik NH rozmiar 3, 1600A
- Dla zworek NH rozmiar 2 630A oraz rozmiar 3 1000A
- Instalacja na system szyn zbiorczych 185mm
- Możliwe podłączenie okablowania od dołu lub góry
- Rozłączanie jednobiegunowe i trójbiegunowe
- Podłączenia wielokrotne - wykonanie z 3 lub 4 kabli na biegun



1.400.000

MULTIVERT® Podwójny wertykalny rozłącznik NH 1260A rozłączanie 3 x jednobiegunowe

numer artykułu	numer referencyjny	złącza kablowe	opis	waga kg[1]	pakowanie
1.400.000	W1023266	potrójne złącza kablowe śrubowe M12	1260A zastosowanie zworek NH rozmiar 2, 630A, art. nr 22SZSM1 800A zastosowanie zworek NH rozmiar 2, 400A	11.60	1 szt.
1.400.004	X1023267	poczwórne złącza kablowe śrubowe M12	1260A zastosowanie zworek NH rozmiar 2, 630A, art. nr 22SZSM1 800A zastosowanie zworek NH rozmiar 2, 400A	12.12	1 szt.

MULTIVERT® Podwójny wertykalny rozłącznik NH 1600A rozłączanie 3 x jednobiegunowe

numer artykułu	numer referencyjny	złącza kablowe	opis	waga kg[1]	pakowanie
1.500.000	S1023125	potrójne złącza kablowe śrubowe M12	1600A zastosowanie zworek NH rozmiar 3, 1000A, art. nr 33SZSM2 1260A zastosowanie zworek NH rozmiar 3, 630A	13.30	1 szt.
1.500.004	T1023126	poczwórne złącza kablowe śrubowe M12	1600A zastosowanie zworek NH rozmiar 3, 1000A, art. nr 33SZSM2 1260A zastosowanie zworek NH rozmiar 3, 630A	13.80	1 szt.

1) waga w kg na sztukę lub zestaw zawierająca opakowanie jednostkowe

MULTIVERT® Podwójny wertykalny rozłącznik NH

Podwójny wertykalny rozłącznik NH dla zworek rozmiar 2 1260A, rozmiar 3 1600A, 690VAC



1.450.000

MULTIVERT® Podwójny wertykalny rozłącznik NH 1260A rozłączanie 1 x trójbiegunowe

numer artykułu	numer referencyjny	złącza kablowe	opis	waga kg[1]	pakowanie
1.450.000	Y1023268	potrójne złącza kablowe śrubowe M12	1260A zastosowanie zworek NH rozmiar 2, 630A, art. nr 22SZSM1 800A zastosowanie zworek NH rozmiar 2, 400A	11.90	1 szt.
1.450.004	Z1023269	poczwórne złącza kablowe śrubowe M12	1260A zastosowanie zworek NH rozmiar 2, 630A, art. nr 22SZSM1 800A zastosowanie zworek NH rozmiar 2, 400A	12.30	1 szt.

MULTIVERT® Podwójny wertykalny rozłącznik NH 1600A rozłączanie 1 x trójbiegunowe

numer artykułu	numer referencyjny	złącza kablowe	opis	waga kg[1]	pakowanie
1.550.000	V1023127	potrójne złącza kablowe śrubowe M12	1600A zastosowanie zworek NH rozmiar 3, 1000A, art. nr 33SZSM2 1260A zastosowanie zworek NH rozmiar 3, 630A	13.30	1 szt.
1.550.004	W1023128	poczwórne złącza kablowe śrubowe M12	1600A zastosowanie zworek NH rozmiar 3, 1000A, art. nr. 33SZSM2 1260A zastosowanie zworek NH rozmiar 3, 630A	13.80	1 szt.

1) waga w kg na sztukę lub zestaw zawierająca opakowanie jednostkowe

MULTIVERT®
Podwójny wertykalny rozłącznik NH

MULTIVERT® Podwójny wertykalny rozłącznik NH

Dane techniczne zgodne z EN / IEC 60947

	800A z bezpiecznikami	1260A z bezpiecznikami	1260A ze zworkami	1600A ze zworkami
Rodzaj instalacji	instalacja na szyny	instalacja na szyny	instalacja na szyny	instalacja na szyny
Rozmiar	2	3	2	3
Liczba biegunów / faz	2x3	2x3	2x3	2x3
Prąd cieplny (przy przepływie powietrza) z bezpiecznikiem I_{th}	800A	1260A	-	-
Maksymalna moc strat bezpieczników NH P_n	34W	43W	-	-
Prąd cieplny (przy przepływie powietrza) ze zworką I_{th}	-	-	1260A	1600A
Maksymalna moc strat zworek P_n	-	-	9W	17,5W
Kategoria użytkowania wg IEC/EN 60947-3				
U_e = AC 400V; I_e = 2 x 400A	AC 22 B	-	-	-
U_e = AC 400V; I_e = 2 x 630A	-	AC 22 B	AC 21 B	-
U_e = AC 400V; I_e = 2 x 800A	-	-	-	AC 22 B
U_e = AC 690V; I_e = 2 x 400A	AC 21 B	-	-	-
U_e = AC 690V; I_e = 2 x 630A	-	AC 21 B	-	-
Napięcie znamionowe robocze U_e	500V	500V	400V	400V
Napięcie znamionowe izolacji U_i	1000V	1000V	1000V	1000V
Napięcie znamionowe impulsowe U_{imp}	8kV	8kV	8kV	8kV
Częstotliwość znamionowa	50 ... 60Hz	50 ... 60Hz	50 ... 60Hz	50 ... 60Hz
Stopień ochrony	IP20	IP20	IP20	IP20
Stopień zanieczyszczenia	3	3	3	3
Tryb pracy	praca ciągła	praca ciągła	praca ciągła	praca ciągła
Zdolność łączeniowa znamionowa zwarciowa ze zworką I_{cm}	-	-	16kAsw	16kAsw
Zdolność łączeniowa znamionowa zwarciowa z wkładkami bezpiecznikowymi				
U_e = AC 500V; I_e = 2 x 400A	18kA	-	-	-
U_e = AC 500V; I_e = 2 x 630A	-	28kA	-	-
Prąd zwarciowy znamionowy wytrzymywany I_{cw}	-	-	8kA / 1s	12kA / 1s
Strata mocy przy I_{th} bez wkładki bezpiecznikowej	46W	92W	-	-
Strata mocy przy I_{th} bez zworki	-	-	270W	340W
Złącza kablowe				
Standardowe złącze	2xM12	2xM12	2xM12	2xM12
Dla uchwytów kablowych Cu maks.	300mm²	300mm²	300mm²	300mm²
Dla uchwytów kablowych Al maks.	300mm²	300mm²	300mm²	300mm²
Dla miedzianych szyn o maks. wymiarach	-	-	60x10mm	60x10mm
Bus bar terminal connection				
System szyn zbiorczych	185mm	185mm	185mm	185mm

MULTIVERT®
Podwójny wertykalny rozłącznik NH

MULTIVERT® 800A (2x400A), 1260A (2x630A)

MULTIVERT® Podwójny wertykalny rozłącznik 800A (2x400A), 1260A (2x630A)

M01161a

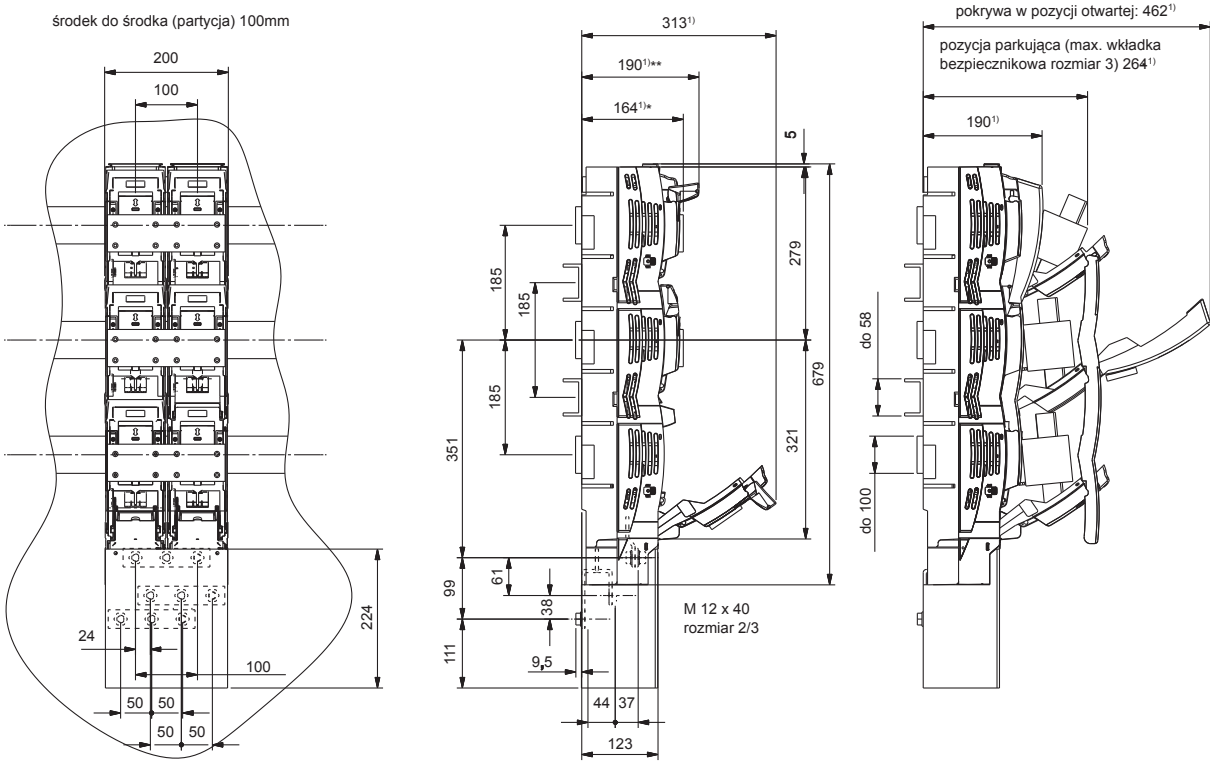

1) wymiary od górnego krańca szyn zbiorczych

* 164mm uchwyt w pozycji zamkniętej (zagięty) = całkowita głębokość instalacji
** 190mm uchwyt w pozycji otwartej (pozycja użytkowa)

MULTIVERT®
Rozłącznik obwodu głównego

MULTIVERT® Rozłącznik obwodu głównego 1000A

Wertykalny rozłącznik obwodu głównego NH 1000A, 690VAC

Zgodny z IEC/EN 60 947-3.

- Instalacja na system szyn zbiorczych 185mm
- Możliwe podłączenie okablowania od dołu lub góry
- Zawiera zainstalowaną osłonę połączeń kablowych
- Uchwyty kablowe dla dużych przekrojów - podłączenia wielokrotne
- Zawiera zainstalowane zworki NH 1000A



1.762.900

MULTIVERT® Rozłącznik obwodu głównego 1000A **rozłączanie: 1 x trójbiegunowe**

numer artykułu	numer referencyjny	złącza kablowe	opis	waga kg[1]	pakowanie
1.762.900	P1023122	złącze wielokrotne M12 Al/Cu max. 300mm² okrągły, linka, sektorowy, linka (2 uchwyty kablowe), Cu max. 150mm² okrągły, linka, sektorowy, linka (3 uchwyty kablowe), M = 32-38 Nm	zawiera zworki NH 1000A	11.80	1 szt.



1.712.900

MULTIVERT® Rozłącznik obwodu głównego 1000A **rozłączanie: 3 x jednobiegunowe**

numer artykułu	numer referencyjny	złącza kablowe	opis	waga kg[1]	pakowanie
1.712.900	N1023121	złącze wielokrotne M12 Al/Cu max. 300mm² okrągły, linka, sektorowy, linka (2 uchwyty kablowe), Cu max. 150mm² okrągły, linka, sektorowy, linka (3 uchwyty kablowe), M = 32-38 Nm	zawiera zworki NH 1000A	11.50	1 szt.

MULTIVERT® Rozłącznik obwodu głównego transformatora

Rozłącznik obwodu głównego transformatora NH 630kVA/910A, 690VAC

Zgodny z IEC/EN 60 947-3.

- Instalacja na system szyn zbiorczych 185mm
- Możliwe podłączenie okablowania od dołu lub góry
- Zawiera zainstalowaną osłonę połączeń kablowych
- Uchwyty kablowe dla dużych przekrojów - podłączenia wielokrotne
- Dla wkładek bezpiecznikowych “gTr” zgodnych z IEC/EN 60 269-1, VDE 0636



MV6M301K701G

MULTIVERT® rozłącznik obwodu głównego transformatora 630kVA / 910A rozłączanie: 1 x trójbiegunowe

numer artykułu	numer referencyjny	złącza kablowe	opis	waga kg[1]	pakowanie
MV6M301K701G	V1023265	złącze wielokrotne M12 Al/Cu max. 300mm² okrągły, linka, sektorowy, linka (2 uchwyty kablowe), Cu max. 150mm² okrągły, linka, sektorowy, linka (3 uchwyty kablowe), M = 32-38 Nm	dla wkładek bezpiecznikowych: “gTr”	1.36	1 szt.

1) waga w kg na sztukę lub zestaw zawierająca opakowanie jednostkowe

MULTIVERT®
Rozłącznik obwodu głównego

MULTIVERT® Rozłącznik obwodu głównego

Wertykalny rozłącznik obwodu głównego NH

Dane techniczne zgodne z EN / IEC 60947

	1000A rozłączanie: 1 x trójbiegunowe	1000A rozłączanie: 3 x jednobiegunowe	630kVA / 910A rozłączanie: 1 x trójbiegunowe
Rodzaj instalacji	instalacja na szyny	instalacja na szyny	instalacja na szyny
Rozmiar	3	3	3
Liczba biegunów / faz	3	3	3
Prąd cieplny (przy przepływie powietrza) z bezpiecznikiem I_{th}	-	-	910A
Maksymalna moc strat bezpieczników NH P_n	-	-	62W
Prąd cieplny (przy przepływie powietrza) ze zworką I_{th}	1000A	1000A	-
Maksymalna moc strat zworek P_n	12W	12W	-
Kategoria użytkowania wg IEC/EN 60947-3			
U_e = AC 400V; I_e = 910A	-	-	AC 21 B
U_e = AC 400V; I_e = 1000A	AC 21 B	AC 21 B	-
U_e = AC 690V; I_e = 1000A	AC 20 B	AC 20 B	-
Napięcie znamionowe robocze U_e	690V	690V	690V
Napięcie znamionowe izolacji U_i	1000V	1000V	1000V
Napięcie znamionowe impulsowe U_{imp}	8kV	8kV	8kV
Częstotliwość znamionowa	50 ... 60Hz	50 ... 60Hz	50 ... 60Hz
Stopień ochrony	IP20	IP20	IP20
Stopień zanieczyszczenia	3	3	3
Tryb pracy	praca ciągła	praca ciągła	praca ciągła
Zdolność łączeniowa znamionowa zwarciowa ze zworką I_{cm}	15kAsw	15kAsw	-
Zdolność łączeniowa znamionowa zwarciowa z wkładkami bezpiecznikowymi			
U_e = AC 400V; I_e = 910A	-	-	35kA
Strata mocy przy I_{th} bez wkładki bezpiecznikowej	-	-	129W
Strata mocy przy I_{th} 1000A bez zworki	270W	270W	-
Złącza kablowe			
Standardowe złącze	2xM12	2xM12	2xM12
Dla uchwytów kablowych Cu maks.	2x300mm² / fazę 3x150mm² / fazę	2x300mm² / fazę 3x150mm² / fazę	2x300mm² / fazę 3x150mm² / fazę
Dla uchwytów kablowych Al maks.	2x300mm²	2x300mm²	2x300mm²
Dla miedzianych szyn o maks. wymiarach	80x10mm	80x10mm	80x10mm

1) waga w kg na sztukę lub zestaw zawierająca opakowanie jednostkowe

MULTIVERT®
Rozłącznik obwodu głównego

MULTIVERT® 1000A

MULTIVERT® Rozłącznik obwodu głównego 1000A

Wymiary M01163a

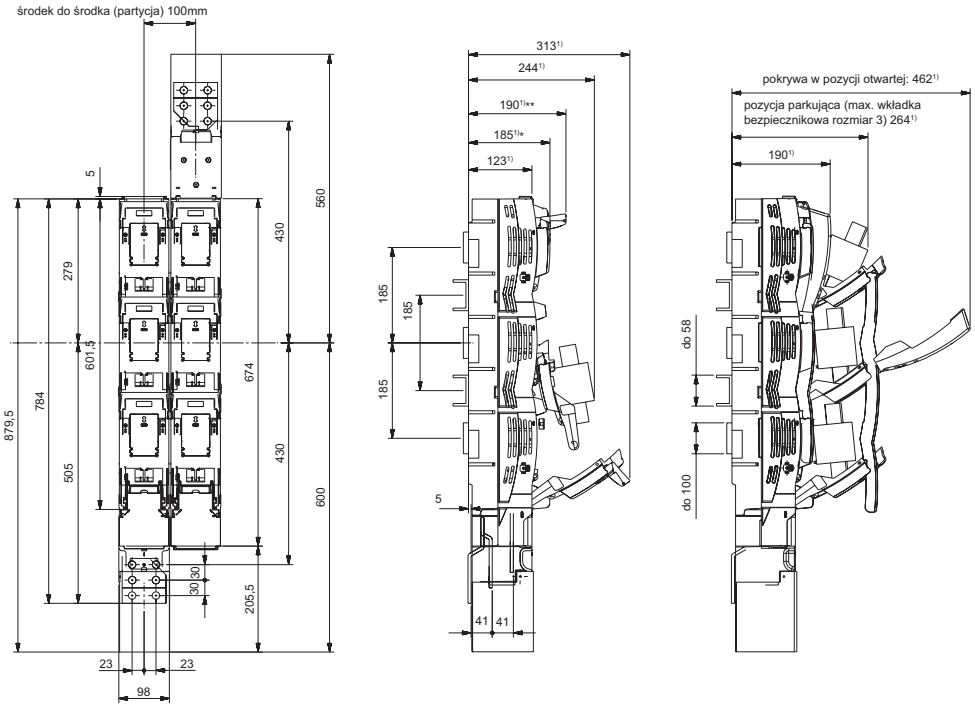

1) wymiary od górnego krańca szyn zbiorczych

* 158mm uchwyt w pozycji zamkniętej (zagięty) = całkowita głębokość instalacji
** 158mm uchwyt w pozycji otwartej (pozycja użytkowa)

MULTIVERT® 630 kVA/910A

MULTIVERT® Rozłącznik obwodu głównego transformatora 630 kVA/910A

Wymiary M01103b

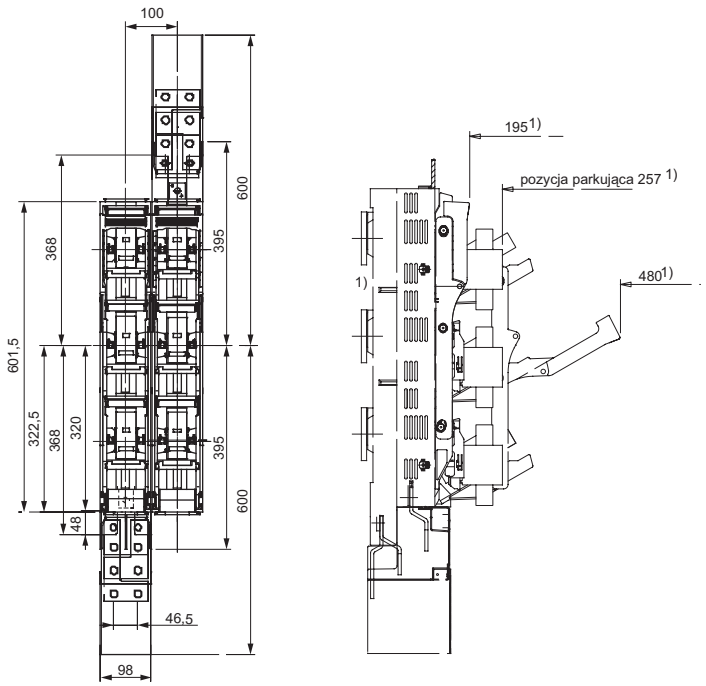

1) wymiary od górnego krańca szyn zbiorczych

MULTIVERT® 1250A, 1600A

MULTIVERT® 1250A

Wertykalny rozłącznik bezpiecznikowy NH rozmiar 4a, 1250A, 690VAC

Zgodny z IEC/EN 60 947-3.
Dla wkładek bezpiecznikowych NH rozmiar 4a zgodnych z IEC/EN 60 269-2, VDE 0636-2.

- Instalacja na system szyn zbiorczych 185mm
- Złącza kablowe górne lub dolne



1.000.093 1.000.094

MULTIVERT® 1250A **rozmiar 4a** **rozłączanie: 3 x jednobiegunowe**

numer artykułu	numer referencyjny	złącza kablowe	opis	waga kg[1]	pakowanie
1.000.093	A1023270	złącze śrubowe M16	złącza dolne	16.40	1 szt.
1.000.094	B1023271	złącze śrubowe M16	złącza górne	16.40	1 szt.

MULTIVERT® 1600A

Wertykalny rozłącznik bezpiecznikowy NH rozmiar 4a, 1600A, 690VAC

Zgodny z IEC/EN 60 947-3.
Dla wkładek bezpiecznikowych NH rozmiar 4a zgodnych z IEC/EN 60 269-2, VDE 0636-2.

- Instalacja na system szyn zbiorczych 185mm
- Złącza kablowe górne lub dolne



1.000.095 1.000.096

MULTIVERT® 1600A **rozmiar 4a** **rozłączanie: 3 x jednobiegunowe**

numer artykułu	numer referencyjny	złącza kablowe	opis	waga kg[1]	pakowanie
1.000.095	C1023272	złącze śrubowe 2xM12	złącza dolne	16.50	1 szt.
1.000.096	D1023273	złącze śrubowe 2xM12	złącza górne	16.50	1 szt.

1) waga w kg na sztukę lub zestaw zawierająca opakowanie jednostkowe

MULTIVERT® 1250A, 1600A

MULTIVERT® 1250A, 1600A

Wertykalny rozłącznik bezpiecznikowy NH rozmiar 4a 1250A, 1600A, 690VAC

Dane techniczne zgodne z EN / IEC 60947

	1250A rozłączanie: 3 x jednobiegunowe	1600A rozłączanie: 3 x jednobiegunowe
Rodzaj instalacji	instalacja na szyny	instalacja na szyny
Rozmiar	4a	4a
Liczba biegunów / faz	3	3
Prąd cieplny (przy przepływie powietrza) z bezpiecznikiem I_{th}	1250A	1600A
Maksymalna moc strat bezpieczników NH P_n	110W	140W
Prąd cieplny (przy przepływie powietrza) ze zworką I_{th}	1250A	1600A
Maksymalna moc strat zworek P_n	42W	42W
Kategoria użytkowania wg IEC/EN 60947-3		
U_e = AC 400V; I_e = 1600A	-	AC 21 B
U_e = AC 500V; I_e = 1250A	AC 22 B	-
Napięcie znamionowe robocze U_e	690V	690V
Napięcie znamionowe izolacji U_i	1000V	1000V
Napięcie znamionowe impulsowe U_{imp}	8kV	8kV
Częstotliwość znamionowa	50 ... 60Hz	50 ... 60Hz
Stopień ochrony	IP20	IP20
Stopień zanieczyszczenia	3	3
Tryb pracy	praca ciągła	praca ciągła
Zdolność łączeniowa znamionowa zwarciowa ze zworką I_{cm}	68kAsw	68kAsw
Zdolność łączeniowa znamionowa zwarciowa z wkładkami bezpiecznikowymi		
U_e = AC 400V; I_e = 1600A	-	31.5kA
U_e = AC 690V; I_e = 1250A	50kA	-
Prąd zwarciowy znamionowy wytrzymywany I_{cw}	32kA / 1s	32kA / 1s
Strata mocy przy I_{th} bez wkładki bezpiecznikowej	336W	568W
Strata mocy przy I_{th} 1000A bez zworki	336W	568W
Złącza kablowe		
Standardowe złącze	M16	2 x M12
Dla miedzianych szyn o maks. wymiarach	80x10mm	80x10mm

MULTIVERT® 1250A, 1600A

MULTIVERT® Wertykalny rozłącznik bezpiecznikowy NH 1250A, 1600A

Wymiary
M02004

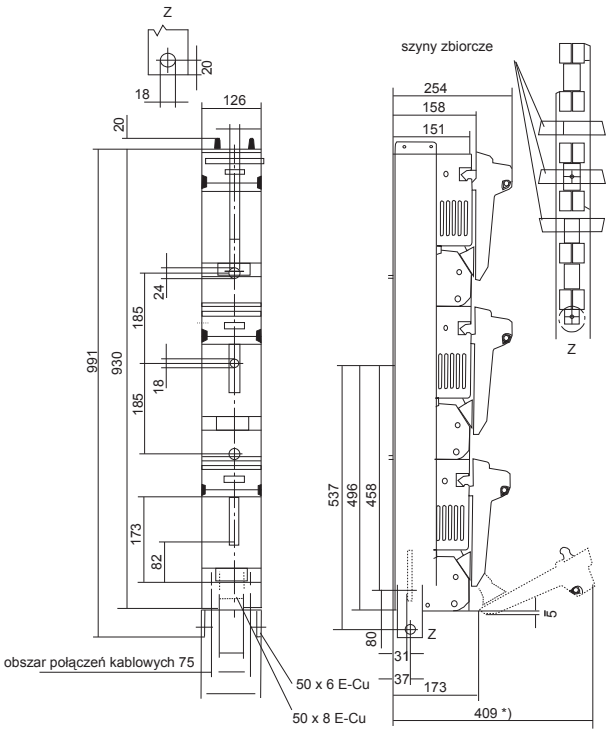

*) do usunięcia pokrywy konieczne jest 425 mm

MULTIVERT® 1250A, 1600A

Złącza kablowe MULTIVERT® 1250A, 1600A

Wymiary
M02040

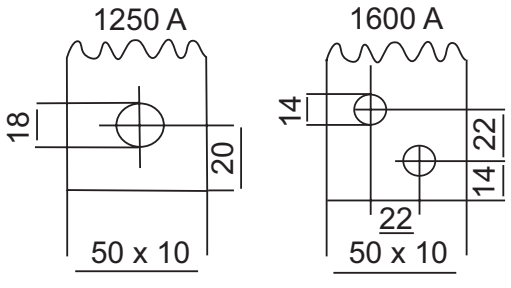

MULTIVERT® 1250A, 1600A

MULTIVERT® 1250A, 1600A

Wertykalny rozłącznik bezpiecznikowy NH rozmiar 4a 1250A, 1600A, 690VAC

Dane techniczne zgodne z EN / IEC 60947

	1250A rozłączanie: 3 x jednobiegunowe	1600A rozłączanie: 3 x jednobiegunowe
Rodzaj instalacji	instalacja na szyny	instalacja na szyny
Rozmiar	4a	4a
Liczba biegunów / faz	3	3
Prąd cieplny (przy przepływie powietrza) z bezpiecznikiem I_{th}	1250A	1600A
Maksymalna moc strat bezpieczników NH P_n	110W	140W
Prąd cieplny (przy przepływie powietrza) ze zworką I_{th}	1250A	1600A
Maksymalna moc strat zworek P_n	42W	42W
Kategoria użytkowania wg IEC/EN 60947-3		
U_e = AC 400V; I_e = 1600A	-	AC 21 B
U_e = AC 500V; I_e = 1250A	AC 22 B	-
Napięcie znamionowe robocze U_e	690V	690V
Napięcie znamionowe izolacji U_i	1000V	1000V
Napięcie znamionowe impulsowe U_{imp}	8kV	8kV
Częstotliwość znamionowa	50 ... 60Hz	50 ... 60Hz
Stopień ochrony	IP20	IP20
Stopień zanieczyszczenia	3	3
Tryb pracy	praca ciągła	praca ciągła
Zdolność łączeniowa znamionowa zwarciowa ze zworką I_{cm}	68 kAsw	68kAsw
Zdolność łączeniowa znamionowa zwarciowa z wkładkami bezpiecznikowymi		
U_e = AC 400V; I_e = 1600A	-	31.5kA
U_e = AC 690V; I_e = 1250A	50kA	-
Prąd zwarciowy znamionowy wytrzymywany I_{cw}	32kA / 1s	32kA / 1s
Strata mocy przy I_{th} bez wkładki bezpiecznikowej	336W	568W
Strata mocy przy I_{th} 1000A bez zworki	336W	568W
Złącza kablowe		
Standardowe złącze	M16	2xM12
Dla miedzianych szyn o maks. wymiarach	80x10mm	80x10mm

System bezpieczników NH

BSL – Podstawy bezpiecznikowe listwowe NH	**str. 125**
BSL Rozmiar 00, 160A 690VAC	str. 126 do 130
BSL Rozmiar 1, 250A - Rozmiar 2, 400A - Rozmiar 3, 630A 690VAC	str. 131 do 135

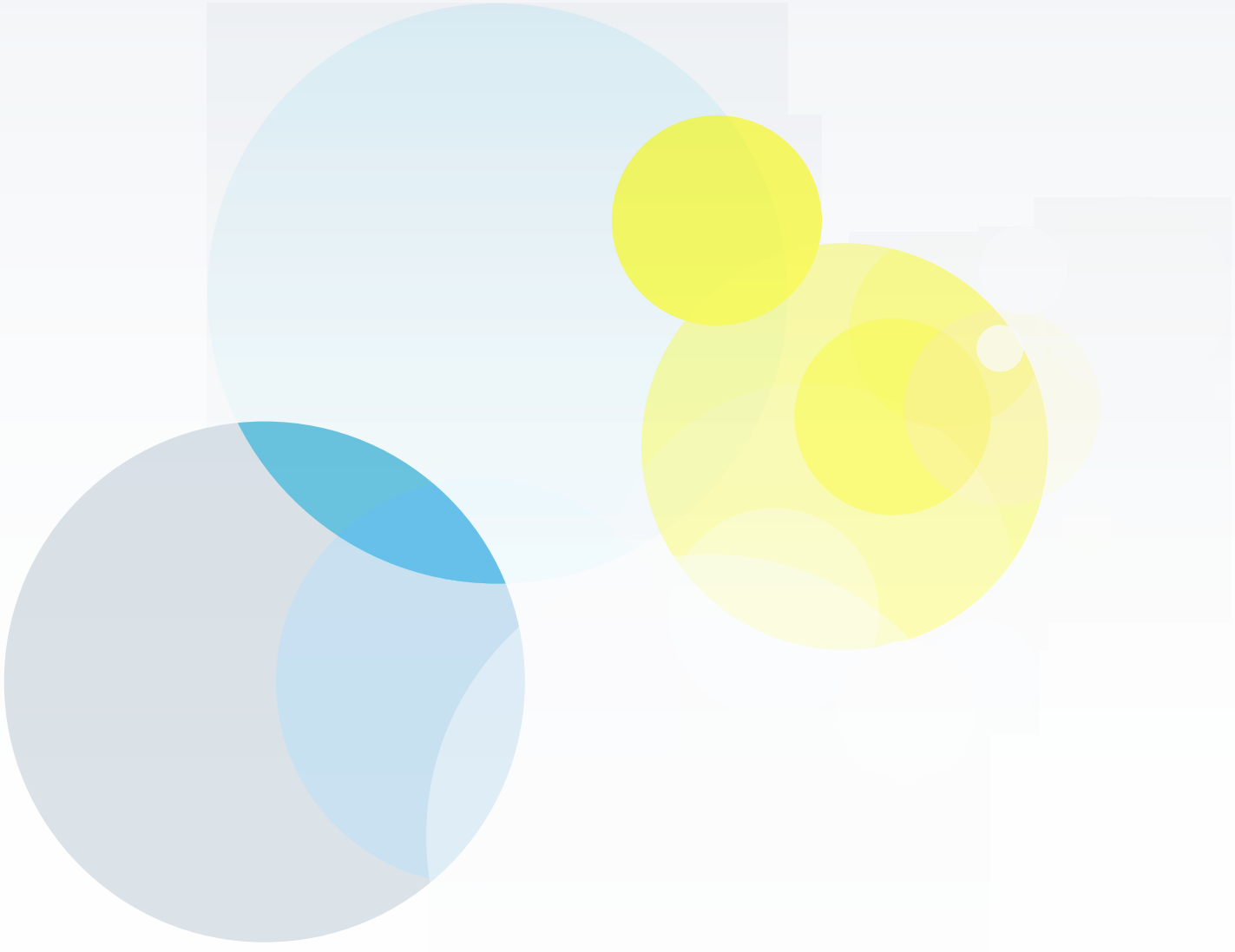

BSL 160A

BSL 160A

Podstawa bezpiecznikowa listwowa NH z ochroną przed dotykiem rozmiar 00, 160A, 690VAC

Zgodna z IEC 60 269-1, IEC 60 269-2
Dla wkładek bezpiecznikowych rozmiar 000/00 w zgodzie z IEC/EN 60 269-2, VDE 0636-2.

- Instalacja na system szyn zbiorczych 100 oraz 185mm
- Wymiary podłączeń do systemu szyn oraz złącza kablowe równoważne do występujących w aparatach MULTIVERT®



1.002.440

BSL 160A **rozmiar 00** **do systemu szyn zbiorczych 100mm**

numer artykułu	numer referencyjny	złącza kablowe	opis	waga kg[1]	pakowanie
1.002.440	R1002286	3 śrubowe M8	zawiera osłonę MZ00KH	0.83	1 szt.
1.002.441	R1023423	3 zacisk mostkowy Cu 4-70mm²	zawiera osłonę MZ00KH	0.88	1 szt.
1.002.442	T1023425	3 zacisk Al/Cu 1,5-70mm²	zawiera osłonę MZ00KH	0.84	1 szt.
1.002.443	V1023426	złącze typu V dla zacisku typu V rozmiar 00	zawiera osłonę 1.000.915	0.88	1 szt.
1.002.444	W1023427	3 zacisk ramowy Cu 2,5-70mm²	zawiera osłonę MZ00KH	0.82	1 szt.



01BSLN100

BSL 160A **rozmiar 00** **do systemu szyn zbiorczych 185mm**

numer artykułu	numer referencyjny	złącza kablowe	opis	waga kg[1]	pakowanie
01BSLA100	M1023419	3 zacisk Al/Cu 1,5-70mm²	zawiera osłonę MZ00KH	2.00	3 szt.
01BSLN100	S1002287	3 śrubowe M8	zawiera osłonę MZ00KH	2.00	1 szt.
01BSLS100	P1023421	3 zacisk mostkowy Cu 4-70mm²	zawiera osłonę MZ00KH	2.00	2 szt.
1.000.913	Q1023422	złącze typu V dla zacisku typu V rozmiar 00	zawiera osłonę 1.000.915	2.00	4 szt.

BSL 160A

Podstawa bezpiecznikowa listwowa NH z ochroną przed dotykiem rozmiar 00, 160A, 690VAC

Dane techniczne zgodne z EN / IEC 60947

	BSL 160A 100mm	BSL 160A 185mm
Rodzaj instalacji	instalacja na szyny	instalacja na szyny
Rozmiar	00	00
Liczba biegunów / faz	3	3
Prąd cieplny (przy przepływie powietrza) z bezpiecznikiem I_{th}	160A	160A
Maksymalna moc strat bezpieczników NH P_n	12W	12W
Prąd cieplny (przy przepływie powietrza) ze zworką I_{th}	200A	200A
Maksymalna moc strat zworek P_n	1,2W	1,2W
Napięcie znamionowe robocze U_e	690V	690V
Napięcie znamionowe izolacji U_i	1000V	1000V
Napięcie znamionowe impulsowe U_{imp}	9.8kV	9.8kV
Częstotliwość znamionowa	50 ... 60Hz	50 ... 60Hz
Stopień ochrony	IP20	IP20
Stopień zanieczyszczenia	3	3
Tryb pracy	praca ciągła	praca ciągła
Złącza kablowe		
Standardowe złącze	M8	M8
Dla uchwytów kablowych Cu maks.	70mm²	70mm²
Dla uchwytów kablowych Al maks.	70mm²	70mm²
Dla miedzianych szyn o maks. wymiarach	20x5mm	20x5mm
Uchwyty zacisków typu V	10 - 95mm²	10 - 95mm²
Podłączenie do systemu szyn		
Standardowe złącze	M8	M8
Zaciski hakowe do szyn o grubości	5 ... 10mm	5 ... 10mm
System szyn zbiorczych	100mm	185mm

1) waga w kg na sztukę lub zestaw zawierająca opakowanie jednostkowe

BSL 160A

BSL rozmiar 00 160A/system szyn zbiorczych 100mm

BSL rozmiar 00 160A do bezpośredniej instalacji na system szyn zbiorczych 100mm

Wymiary M01162

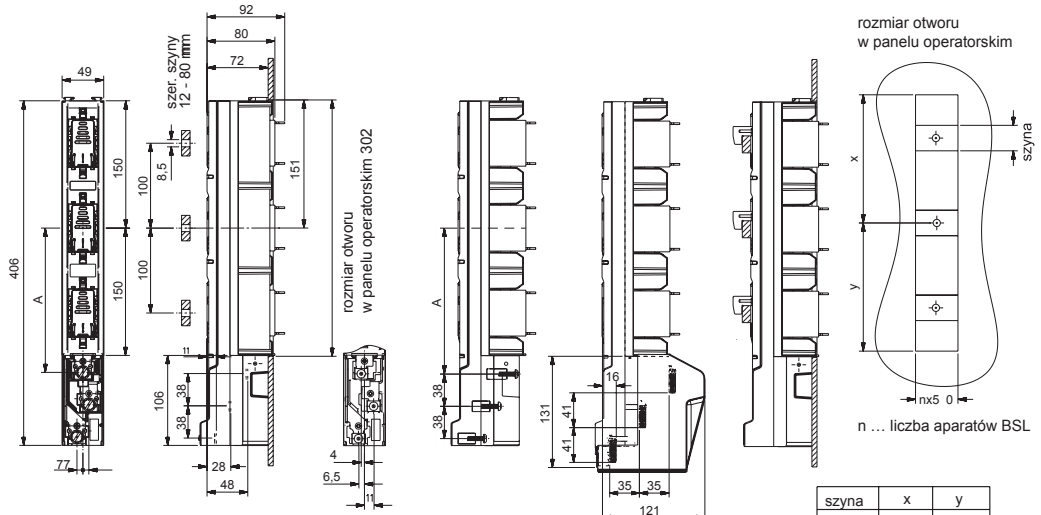

złącze	A
śruba M8	170
zacisk most. / AlCu	163
zacisk ramowy	181

szyna	x	y
12	147	155
20	151	151
30	156	146
40	161	141

BSL rozmiar 00 160A/185mm System szyn zbiorczych

BSL rozmiar 00 160A do bezpośredniej instalacji na system szyn zbiorczych 185mm

Wymiary M01089b

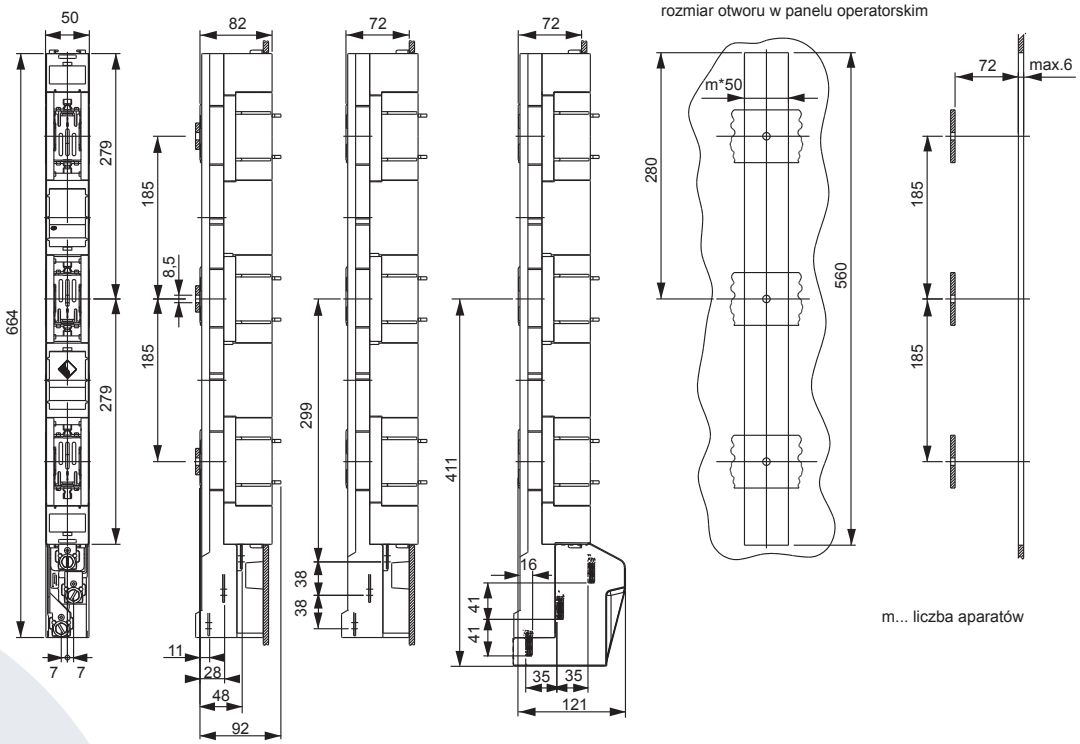

BSL 160A

Podstawa bezpiecznikowa listwowa NH z ochroną przed dotykiem rozmiar 00, 160A, 690VAC

Akcesoria

Osłony połączeń kablowych

BSL 160A



MZ00KH



MZ00KA



1.000.915



1.000.914

numer artykułu	numer referencyjny	opis	waga kg[1]	pakowanie
MZ00KH	F1023298	osłona dł. 106mm dla MULTIVERT®/BSL 160A	0.02	1 szt.
MZ00KA	L1023464	wydłużenie osłony MZ00KH	0.04	1 szt.
1.000.915	H1023300	osłona dla MULTIVERT®/BSL 160A ze złączami typu V	0.05	1 szt.
1.000.914	E1023274	tylna osłona dla MULTIVERT®/BSL 160A ze złączami typu V	0.004	1 szt.

Dodatkowe złącza kablowe

BSL 160A



00SZS



00SZESK



00SZA70



1.003.571



00SZVK1



1.000.098

numer artykułu	numer referencyjny	opis	waga kg[1]	pakowanie
00SZS	M229298	śrubowe M8 dla rozłączników rozmiar 00 1 zestaw = 3 szt.	0.03	1 zestaw
00SZESK	E214594	zacisk mostkowy Cu 4-70mm² dla rozłączników rozmiar 00 1 zestaw = 3 szt.	0.04	1 zestaw
00SZA70	R211523	zacisk Al/Cu 1,5-70mm² dla rozłączników rozmiar 00 1 zestaw = 3 szt.	0.08	1 zestaw
1.003.571	P1022984	zacisk Al/Cu 50-95mm² okrągły, linka dla rozłączników rozmiar 00 1 zestaw = 3 szt.	0.10	1 zestaw
1.003.433	L1022958	potrójny zacisk na fazę 1.5 - 16mm² 1 zestaw = 3 szt.	-	1 szt.
00SZVK1	D1023434	zacisk typu V rozmiar 00, 10-70mm² okrągły, linka, 10-95mm² okrągły, drut, 35-95mm² pojedynczy, linka 50-95mm² pojedynczy, drut M = 12Nm	0.04	1 szt.
1.000.098	E1023435	nakładka izolacyjna dla zacisku typu V rozm. 00	0.002	1 szt.

Osłony pustych miejsc montażowych

BSL 160A



MZ00LPAP



MZ01LPAP



1.002.493



1.002.830

numer artykułu	numer referencyjny	opis	zastosowanie	waga kg[1]	pakowanie
MZ00LPAP	B1023409	zaślepka bez regulacji poziomu szer.: 50mm, dł.: 320mm dla pojedynczego adaptera MZ00ESA oraz podwójnego adaptera MZ00DSA zawiera elementy montażowe	System szyn zbiorczych 100mm	0.05	1 szt.
MZ01LPAP	C1023410	zaślepka bez regulacji poziomu szer.: 50mm, dł.: 500mm zawiera elementy montażowe	System szyn zbiorczych 185mm	0.06	1 szt.
1.002.493	N1002283	zaślepka szer.: 50mm, dł 630mm do zakrywania otwartych miejsc instalacyjnych w jednostkach rozdzielczych z centralną pokrywą	System szyn zbiorczych 185mm	0.13	1 szt.
1.002.830	E1023412	zaślepka szer.: 50mm, dł.: 630mm z regulacją poziomu 123mm do instalacji na system szyn, zestaw = osłona + zestaw montażowy (2 elementy dystansowe, 2 nity śrubowe)	System szyn zbiorczych 185mm	0.20	1 zestaw

1) waga w kg na sztukę lub zestaw zawierająca opakowanie jednostkowe

BSL 160A

BSL 160A

Podstawa bezpiecznikowa listwowa NH z ochroną przed dotykiem rozmiar 00, 160A, 690VAC



MZ00DSA *MZ00ESAECO* *MZ01DSA* *MZ01ESA*

Adapter ze złączami śrubowymi do instalacji na system szyn zbiorczych **BSL 160A**

numer artykułu	numer referencyjny	opis	zastosowanie	waga kg[1]	pakowanie
MZ00DSA	C217145	podwójny adapter 100/185mm ze zwiększonym stopniem ochrony przed dotykiem dla utrzymania tego samego profilu do łączonej instalacji wraz z: MULTIVERT®/BSL 250A, 400A, 630A	MULTIVERT® 160A/100mm 1x3-bieg.	0.85	1 szt.
MZ00ESAECO	D1023296	pojedynczy adapter 100/185mm dla utrzymania tego samego profilu do łączonej instalacji wraz z: MULTIVERT®/BSL 250A, 400A, 630A	MULTIVERT® 160A/100mm 1x3-bieg.	0.19	1 szt.
MZ01DSA	G228764	podwójny adapter 185/185mm ze zwiększonym stopniem ochrony przed dotykiem dla utrzymania tego samego profilu do łączonej instalacji wraz z: MULTIVERT®/BSL 250A, 400A, 630A	MULTIVERT® 160A/185mm 1x3-bieg.	0.70	1 szt.
MZ01ESA	H228765	pojedynczy adapter 185/185mm (do instalacji MULTIVERT®/BSL za pomocą śrub M8) dla utrzymania tego samego profilu do łączonej instalacji wraz z: MULTIVERT®/BSL 250A, 400A, 630A	MULTIVERT® 160A/185mm 1x3-bieg.	0.40	1 szt.



MZ00BT2

Oznakowanie **BSL 160A**

numer artykułu	numer referencyjny	opis	waga kg[1]	pakowanie
MZ00BT2	K215611	tabliczka na etykietę rozmiar 00	0.01	1 szt.



00SZRK3

Elementy montażowe / instalacja na szyny **BSL 160A**

numer artykułu	numer referencyjny	opis	waga kg[1]	pakowanie
00SZRK3	K215105	zacisk hakowy rozmiar 00, M = 5Nm 1 zestaw = 3 szt.	0.10	1 zestaw

1.002.600



MZ00STW

Bariery fazy **BSL 160A**

numer artykułu	numer referencyjny	opis	zastosowanie	waga kg[1]	pakowanie
1.002.600	W1002290	boczna bariera fazy (zaciskana) 1 zestaw = 3 szt.	BSL rozmiar 00 160 A/100mm	0.01	1 zestaw
MZ00STW	V1002289	boczna bariera fazy (zaciskana) 1 zestaw = 3 szt.	BSL rozmiar 00 160 A/185mm	0.03	1 zestaw

1) waga w kg na sztukę lub zestaw zawierająca opakowanie jednostkowe

BSL 250A, 400A, 630A

BSL 250A, 400A, 630A

Podstawa bezpiecznikowa listwowa NH z ochroną przed dotykiem rozmiar 1 250A, rozmiar 2 400A, rozmiar 3 630A, 690VAC

Zgodna z IEC 60 269-1, IEC 60 269-2
Dla wkładek bezpiecznikowych rozmiar 1, 2, 3 w zgodzie z IEC/EN 60 269-2, VDE 0636-2.

- Instalacja na system szyn zbiorczych 100 oraz 185mm
- Wymiary podłączeń do systemu szyn oraz złącza kablowe równoważne do występujących w aparatach MULTIVERT®

BSL 250A **rozmiar 1** **do systemu szyn zbiorczych 185mm**

numer artykułu	numer referencyjny	złącza kablowe	waga kg[1]	pakowanie
BL1B403K000	X1002291	3 śrubowe M10	3.20	1 szt.
BL1E403K000	X1023428	3 nakrętkowe M10	3.10	1 szt.
BL1V403K000	Y1023429	złącze typu V 35-240mm²	3.70	1 szt.



BL2B403K000

BSL 400A **rozmiar 2** **do systemu szyn zbiorczych 185mm**

numer artykułu	numer referencyjny	złącza kablowe	waga kg[1]	pakowanie
BL2B403K000	A1002294	3 śrubowe M12	3.80	1 szt.
BL2E403K000	Z1023430	3 nakrętkowe M12	3.70	1 szt.
BL2V403K000	A1023431	złącze typu V 35-240mm²	3.70	1 szt.

BSL 630A **rozmiar 3** **do systemu szyn zbiorczych 185mm**

numer artykułu	numer referencyjny	złącza kablowe	waga kg[1]	pakowanie
BL3B403K000	E1002298	3 śrubowe M12	4.40	1 szt.
BL3E403K000	B1023432	3 nakrętkowe M12	4.20	1 szt.
BL3V403K000	C1023433	złącze typu V 35-240mm²	3.70	1 szt.

1) waga w kg na sztukę lub zestaw zawierająca opakowanie jednostkowe

BSL 250A, 400A, 630A

BSL 250A, 400A, 630A

Podstawa bezpiecznikowa listwowa NH z ochroną przed dotykiem rozmiar 1 250A, rozmiar 2 400A, rozmiar 3 630A, 690VAC

Dane techniczne zgodne z EN / IEC 60947

	BSL 250A	BSL 400A	BSL 630A
Rodzaj instalacji	instalacja na szyny	instalacja na szyny	instalacja na szyny
Rozmiar	1	2	3
Liczba biegunów / faz	3	3	3
Prąd cieplny (przy przepływie powietrza) z bezpiecznikiem I_{th}	250A	400A	630A
Maksymalna moc strat bezpieczników NH P_n	32W	45W	60W
Prąd cieplny (przy przepływie powietrza) ze zworką I_{th}	400A	630A	800A
Maksymalna moc strat zworek P_n	65W	126W	161W
Napięcie znamionowe robocze U_e	690V	690V	690V
Napięcie znamionowe izolacji U_i	1000V	1000V	1000V
Napięcie znamionowe impulsowe U_{imp}	9.8kV	9.8kV	9.8kV
Częstotliwość znamionowa	50 ... 60Hz	50 ... 60Hz	50 ... 60Hz
Stopień ochrony	IP20	IP20	IP20
Stopień zanieczyszczenia	3	3	3
Tryb pracy	praca ciągła	praca ciągła	praca ciągła
Złącza kablowe			
Standardowe złącze	M12	M12	M12
Dla uchwytów kablowych Cu maks.	300mm²	300mm²	300mm²
Dla uchwytów kablowych Al maks.	300mm²	300mm²	300mm²
Dla miedzianych szyn o maks. wymiarach	40x10mm	40x10mm	40x10mm
Podłączenie do systemu szyn			
Standardowe złącze	M12	M12	M12
Zaciski hakowe do szyn o grubości	5 ... 10mm	5 ... 10mm	5 ... 10mm
System szyn zbiorczych	185mm	185mm	185mm

BSL - Podstawa bezpiecznikowa listwowa NH z ochroną przed dotykiem 250A, 400A, 630A

BSL rozmiar 1 250A, rozmiar 2 400A, rozmiar 3 630A

Wymiary M01110

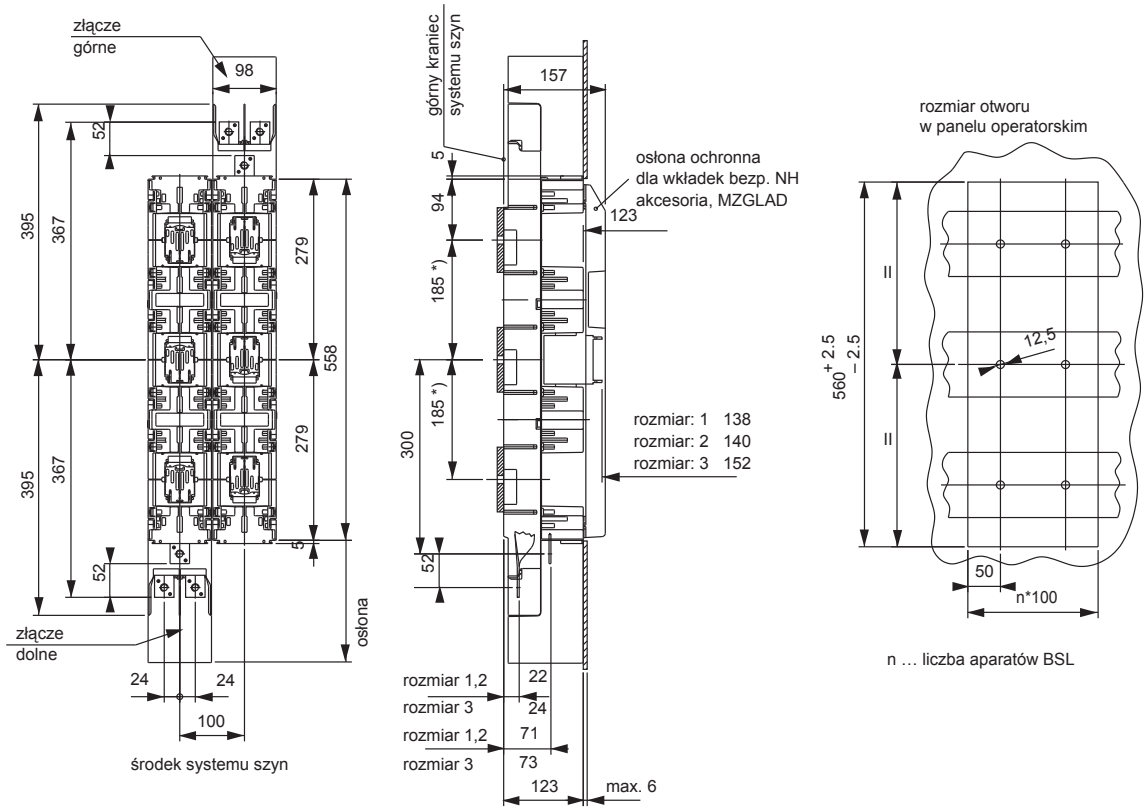

*) specjalne wykonanie 178–210 m

Osłony połączeń kablowych dla BSL 250A, 400A, 630A

BSL rozmiar 1 250A, rozmiar 2 400A, rozmiar 3 630A

Wymiary M01104a

dla podłączeń z uchwytami kablowymi na panel operatorski z centralną pokrywą

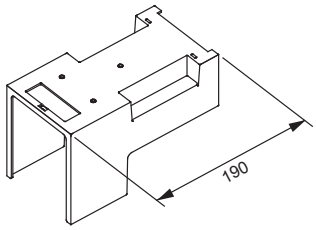

MZKHO

dla podłączeń ze złączami typu V (zaciski typu V, bezpośrednie złącza zaciskowe) w rozdzielnicach

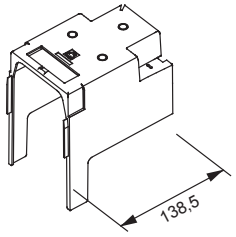

MZKAB

dla specjalnych “wysokich” podłączeń zaciskanych (podwójne zaciski typu V, zaciski ramowe) w rozdzielnicach

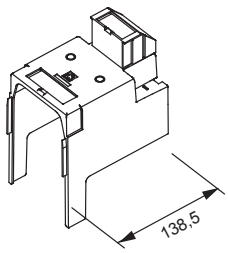

MZKAB1

BSL 250A, 400A, 630A

BSL 250A, 400A, 630A

Podstawa bezpiecznikowa listwowa NH z ochroną przed dotykiem rozmiar 1 250A, rozmiar 2 400A, rozmiar 3 630A, 690VAC

Akcesoria



MZKAB



MZKHO



MZKAB1

Osłony połączeń kablowych — **BSL 250A, 400A, 630A**

numer artykułu	numer referencyjny	opis	zastosowanie	waga kg[1]	pakowanie
MZKAB	J1023301	osłona złączy zaciskowych w jednostkach rozdzielczych dł.: 138,5mm	złącza górne	0.19	1 szt.
MZKHO	G217655	osłona połączeń kablowych z uchwytami kablowymi dla paneli operatorskich z centralną pokrywą dł.: 190mm	złącza górne	0.12	1 szt.
MZKAB1	K1023302	osłona specjalnych (wysokich) złączy zaciskowych w jednostkach rozdzielczych dł.: 138,5mm	złącza górne	0.10	1 szt.



1.002.909



1.002.910



1.002.902



1.002.903



22SZVK42



1.000.099



22SZSV1



1.001.667

Dodatkowe złącza kablowe — **BSL 250A, 400A, 630A**

numer artykułu	numer referencyjny	opis	waga kg[1]	pakowanie
1.002.909	K1024613	zacisk typu V rozmiar 1,2,3, 95-240mm² pojedynczy, drut, 70-240mm² pojedynczy, linka 50-185mm² okrągły, linka, 70-240mm² okrągły, drut, M = 23-27Nm 1 zestaw = 3 szt.	0.24	1 zestaw
1.002.910	L1024614	zacisk typu V rozmiar 1,2,3, 95-300mm² pojedynczy, drut, 70-240mm² pojedynczy, linka, 50-185mm² okrągły, linka, 70-240mm² okrągły, drut, M = 23-27Nm 1 zestaw = 3 szt.	0.25	1 zestaw
1.002.902	M1024615	zacisk typu V rozmiar 1,2,3 95-240mm² pojedynczy, drut, 70-240mm² pojedynczy, linka, 50-185mm² okrągły, linka, 70-240mm² okrągły, drut, M = 23-27Nm, z uchwytem typu V art. nr 22SZSV1 1 zestaw = 3 zaciski + 3 uchwyty	0.42	1 zestaw
1.002.903	N1024616	zacisk typu V rozmiar 1,2,3 95-300mm² pojedynczy, drut, 70-240mm² pojedynczy, linka, 50-185mm² okrągły, linka, 70-240mm² okrągły, drut, M = 23-27Nm, z uchwytem typu V art. nr 22SZSV1 1 zestaw = 3 zaciski + 3 uchwyty	0.44	1 zestaw
22SZVK42	Q1024618	zacisk typu V rozmiar 1,2,3 dla 2 przewodów 50–240mm² pojedynczy, drut, 50-185mm² pojedynczy, linka, 50-185mm² okrągły, linka, 70-240mm² okrągły, drut M = 23-27Nm	0.17	1 szt.
1.000.099	E1023436	nakładka izolacyjna dla złącza typu V rozmiar 1,2,3	0.01	1 szt.
22SZSV1	P1024617	uchwyt kablowy typu V rozmiar 1,2,3; M12, dla zacisku typu V rozmiar 1,2,3 dla rozłączników rozmiar 1,2,3 ze złączem śrubowym (śruba, nakrętka, złącze płaskie) zestaw dodatkowy złączy typu V z zaciskami typu V	0.20	1 szt.
1.001.667	F1023275	adapter dla podwójnego złącza L3	0.25	1 szt.

1) waga w kg na sztukę lub zestaw zawierająca opakowanie jednostkowe

BSL 250A, 400A, 630A

Podstawa bezpiecznikowa listwowa NH z ochroną przed dotykiem rozmiar 1 250A, rozmiar 2 400A, rozmiar 3 630A, 690VAC

Akcesoria



MZ01LPAP *MZLPAP* *1.002.493*



1.002.492 *1.002.830* *1.002.829*

Osłony pustych miejsc montażowych

BSL 250A, 400A, 630A

numer artykułu	numer referencyjny	opis	zastosowanie	waga kg[1]	pakowanie
MZ01LPAP	C1023410	zaślepka bez regulacji poziomu szer.: 50mm, dł.: 500mm zawiera elementy montażowe	System szyn zbiorczych 185mm	0.06	1 szt.
MZLPAP	D1023411	zaślepka szer.: 100mm, dł.: 612mm zawiera 2 szt. śrub montażowych M12 (dystans otworów montażowych 185mm)	System szyn zbiorczych 185mm	0.56	1 szt.
1.002.493	N1002283	zaślepka szer.: 50mm, dł.: 630mm do zakrywania otwartych przestrzeni montażowych w jednostkach rozdzielczych z centralną pokrywą	System szyn zbiorczych 185mm	0.13	1 szt.
1.002.492	M1002282	zaślepka szer.: 100mm, dł.: 630mm do zakrywania otwartych przestrzeni montażowych w jednostkach rozdzielczych z centralną pokrywą	System szyn zbiorczych 185mm	0.20	1 szt.
1.002.830	E1023412	zaślepka szer.: 50mm, dł.: 630mm z regulacją poziomu 123mm do instalacji na system szyn zbiorczych, zestaw = osłona + zestaw montażowy (2 elementy dystansu, 2 nity śrubowe)	System szyn zbiorczych 185mm	0.20	1 zestaw
1.002.829	F1023413	zaślepka szer.: 100mm, dł.: 630mm z regulacją poziomu 123mm do instalacji na system szyn zbiorczych, zestaw = osłona + zestaw montażowy (2 elementy dystansu, 2 nity śrubowe)	System szyn zbiorczych 185mm	0.27	1 zestaw



MZBC *MZBT*

Oznakowanie

BSL 250A, 400A, 630A

numer artykułu	numer referencyjny	opis	waga kg[1]	pakowanie
MZBC	J1002302	tabliczka zatrzaskowa na etykietę	0.01	1 szt.
MZBT	B222181	tabliczka na etykietę rozmiar 1, 2, 3	0.03	1 szt.



1.000.192

Elementy montażowe / instalacja na szyny

BSL 250A, 400A, 630A

numer artykułu	numer referencyjny	opis	waga kg[1]	pakowanie
1.000.192	P1002284	zaciski hakowe rozmiar 1, 2, 3, M = 15–20Nm gniazdo heksagonalne (inbus) dla MULTIVERT®/BSL ze złączami górnymi lub dolnymi 1 zestaw = 3 szt.	0.46	1 zestaw

MZSTW1

Bariery fazy

BSL 250A, 400A, 630A

numer artykułu	numer referencyjny	opis	waga kg[1]	pakowanie
MZSTW1	H1002301	boczna bariera fazy (zaciskana) 1 zestaw = 3 szt.	0.04	1 zestaw

1) waga w kg na sztukę lub zestaw zawierająca opakowanie jednostkowe



MERSEN

Expertise, our source of energy

ŚWIATOWY LIDER
w bezpieczeństwie i niezawodności dla energii elektrycznej

GLOBALNY ZASIĘG

Globalny ekspert w dziedzinie materiałów i urządzeń dla środowisk ekstremalnych oraz w bezpieczeństwie i niezawodności urządzeń elektrycznych

Mersen projektuje innowacyjne rozwiązania adresowane do specyficznych potrzeb swoich klientów, aby umożliwić im optymalizację ich procesów produkcyjnych w sektorach, takich jak Energia, Transport, Elektronika, Chemia, Farmaceutyka oraz Inżynieria procesowa.

MERSEN France SB S.A.S.
Rue Jacques de Vaucanson
F-69720 Saint-Bonnet-de-Mure
Tel : + 33 4 72 22 66 11

MERSEN Shanghai Co. Ltd.
No.55-A6. Shu Shan Road,
Songjiang 201611 Shanghai
Tel: +8621 67602388

MERSEN USA Newburyport-MA I.I.C.
374 Merrimac Street
Newburyport, MA 01950
Phone: 978-462-6662

MERSEN Polska Sp. z o.o.
ul. Walerego Sławka 3A
Kraków, 30-633
Tel: +48 12 646 97 22

ep.mersen.com

www.adncom.fr