Arkusz danych produktu

Specyfikacje



Phaseo, regulowany zasilacz impulsowy, 100...240 V AC, 24V 2.1 A, 1 fazowy, Optimized

ABLS1A24021

Parametry podstawowe

Gama produktów	Modicon Power Supply
Typ produktu lub komponentu	Zasilanie
Rodzaj zasilacza	Zasilacz impulsowy regulowany
Variant option	Optimized
Materiał obudowy	Plastikowy
Nominal input voltage	100...240 V AC jednofazowy 100...240 V AC faza do fazy
Moc znamionowa w W	50 W
Napięcie wyjściowe	24 V DC
Prąd wyjściowy zasilania	2,1 A

Parametry uzupełniające

Ograniczenia napięcia wejściowego	85...264 V prąd przemienny (AC)
Nominal network frequency	50…60 Hz
Network system compatibility	TN TT IT
Maximum leakage current	1 mA 240 V AC
Typ zabezpieczenia wejścia	Bezpiecznik zintegrowany (niewymienny) 3,15 A External protection (recommended) 20 A Curve C External protection (recommended) 10 A Curve B External protection (recommended) 6 A Curve C
Prąd rozruchowy	35,0 A w 115 V 75,0 A w 230 V
Podziałki 18 mm	0,45 at 115 V prąd przemienny (AC) 0,35 at 230 V prąd przemienny (AC)
Wydajność	86 % w 115 V AC 88 % w 230 V AC
Output voltage adjustment	24...28 V
Straty mocy w watach (W)	7,5 W
Obciążenie prądowe	< 1.1 A 115 V AC < 0.65 A 230 V AC
Turn-on time	< 3 s
Czas podtrzymania	> 20 ms 100 V prąd przemienny (AC) > 100 ms 230 V prąd przemienny (AC)

Wyłączenie odpowiedzialności: Niniejsza dokumentacja nie pełni funkcji zastępczej i nie powinna być wykorzystywana do określenia niezawodności lub przydatności opisanych w niej produktów do konkretnych zastosowań użytkownika

Startup with capacitive loads	3000 µF
Prąd różnicowy doziemny tętniący	< 75 mV
Sredni czas miedzy uszkodzeniami (MTBF)	2000000 godz. at 25 °C, pełne obciążenie conforming to SR 332 900000 godz. at 55 °C, 80 % load conforming to SR 332
Rodzaj zabezpieczenia wyjścia	Przeciw przeciążeniu i zwarciu, technologia zabezpieczeniowa: reset automatyczny Against over temperature, technologia zabezpieczeniowa: manual reset Przeciw przepięciu, technologia zabezpieczeniowa: manual reset
Przyłącza - zaciski	Połączenie na wkręty: 0.5...2.5 mm², (AWG 20...AWG 14) dla wejście/wyjście
Line and load regulation	< 0.5 % network 0 to 100 % load at 25 °C < 1 % network full voltage range in line at 25 °C
Lampka led LED informująca o stanie łącznika	1 lampka LED (zielony) napięcie wyjściowe
Głębokość	89,5 mm
Wysokość	75 mm
Szerokość	30 mm
Masa produktu	0,180 kg
Sprzęg wyjściowy	Równoległy Szeregowy
Pomoc do montażu	Cylinder typu TH35-15 szyna zgodnie z IEC 60715 Cylinder typu TH35-7.5 szyna zgodnie z IEC 60715 Podwójny profil DIN szyna
Zasilanie	SELV zgodnie z EN/IEC 60950-1 SELV zgodnie z EN/IEC 60204-1 SELV zgodnie z IEC 60364-4-41
Wytrzymałość dielektryczna	3000 V prąd przemienny (AC) z input to output izolacja
Service life	10 rok
Kategoria przepięciowa	II

Środowisko pracy

Normy	EN 62368-1 EN/IEC 61204-3 EN 61000-6-1 EN 61000-6-2 EN 61000-6-3 EN 61000-6-4 EN 61000-3-2 EN 61000-3-3 UL 62368-1 CSA C22.2 No 62368-1 UL 508 CSA C22.2 No 107.1 EN/IEC 62368-1
Certyfikacja produktu	CE Lista cUL Aprobata cUL RCM CB Scheme EAC KC NEC: klasa 2
Wysokość pracy (w metrach nad poziomem morza)	< 2000 m
Odporność na wstrząsy	150 m/s² dla 11 ms
Stopień ochrony IP	IP20
Ambient air temperature for operation	-20…-10 °C ze zmniejszaniem prądu o 2% na °C mounting position A < 2000 m -10…55 °C bez zmniejszania wartości znamionowych mounting position A < 2000 m 55…70 °C with current derating of 3.33 % per °C mounting position A < 2000 m
Klasa ochrony przez porażeniem prądem elektryczny	Klasa i
Stopień zabrudzenia	2
Odporność na wibracje	3 mm (f= 2…9 Hz) zgodnie z IEC 60068-2-6

	10 m/s² (f= 9…200 Hz) zgodnie z IEC 60068-2-6
Electromagnetic immunity	Immunity to electrostatic discharge - poziom testu: 8 kV (rozładowanie styku) zgodnie z EN/IEC 61000-4-2 Immunity to electrostatic discharge - poziom testu: 15 kV (rozładowanie powietrza) zgodnie z EN/IEC 61000-4-2 Odporność na zaburzenia przewodzone spowodowane przez częstotliwości radiowe - poziom testu: 15 V/m (80 MHz...2 GHz) zgodnie z EN/IEC 61000-4-3 Odporność na zaburzenia przewodzone spowodowane przez częstotliwości radiowe - poziom testu: 5 V/m (2...2,7 GHz) zgodnie z EN/IEC 61000-4-3 Odporność na zaburzenia przewodzone spowodowane przez częstotliwości radiowe - poziom testu: 5 V/m (2.7...6 GHz) zgodnie z EN/IEC 61000-4-3 Odporność na szybkie stany przejściowe - poziom testu: 4 kV (na wejściu-wyjściu) zgodnie z EN/IEC 61000-4-4 Badania odporności na udary - poziom testu: 4 kV (pomiędzy zasilaczem a ziemią) zgodnie z EN/IEC 61000-4-5 Badania odporności na udary - poziom testu: 3 kV (pomiędzy fazami) zgodnie z EN/IEC 61000-4-5 Odporność na zaburzenia przewodzone spowodowane przez częstotliwości radiowe - poziom testu: 15 V (0,15...80 MHz) zgodnie z EN/IEC 61000-4-6 Odporność na pola magnetyczne - poziom testu: 30 A/m (50...60 Hz) zgodnie z EN/IEC 61000-4-8 Odporność na przysiady napięcia zgodnie z EN/IEC 61000-4-11 Zakłócona emisja pola zgodnie z EN 55016-2-3 Poziomy dopuszczalne emisji harmonicznych prądu zgodnie z EN 61000-3-2 zgodnie z EN 55016-1-2 zgodnie z EN 55016-2-1
Emisja elektromagnetyczna	Emisje przez przewodzenie zgodnie z EN 61000-6-3 Emisje przez promieniowanie zgodnie z EN 61000-6-4

Jednostka opakowania

Jednostka miary opakowania 1	PCE
Ilość jednostek w opakowaniu 1	1
Wysokość opakowania 1	3,75 cm
Szerokość opakowania 1	8,6 cm
Długość opakowania 1	10,9 cm
Waga opakowania 1	218,0 g
Jednostka miary opakowania 2	S02
Ilość jednostek w opakowaniu 2	30
Wysokość opakowania 2	15,0 cm
Szerokość opakowania 2	30,0 cm
Długość opakowania 2	40,0 cm
Waga opakowania 2	6,917 kg

Oferta zrównoważonego rozwoju

Stan trwałej oferty	Produkt Green Premium
Rozporządzenie REACh	Deklaracja REACh
Europejska dyrektywa RoHS	Zgodność z pro-active (produkt poza zakresem obowiązywania dyrektywy UE RoHS) Europejska deklaracja RoHS
Bez rtęci	Tak
Norma RoHS Chiny	Dyrektywa RoHS Chiny
Informacje na temat zwolnienia z RoHS	Tak
Ujawnienie informacji o wpływie na środowisko	Środowiskowy profil produktu
Kulistość – profil	Informacja o żywotności
WEEE	Produkt należy zutylizować zgodnie z obowiązującymi na terenie Unii Europejskiej przepisami dotyczącymi odpadów i nie może on zostać wyrzucony wraz ze zwykłymi odpadami.

Warunki gwarancji

Gwarancja	18 miesięcy

Electrical Safety

- If the unit is use in a manner not specified by the manufacturer, the protection provided by the equipment may be impaired.
- For means of disconnection a switch or circuit breaker, located near the product, must be included in the installation. A marking as disconnecting devi
- The device has an internal fuse. The unit is tested and approved with branch circuit protective device up to 20A. This circuit breaker can be used as d
- The power supply is only suitable for audio, video, information, communication, industrial and control equipment.

Arkusz danych produktu ABLS1A24021

Dimensions Drawings

Dimensions

Front and Side Views

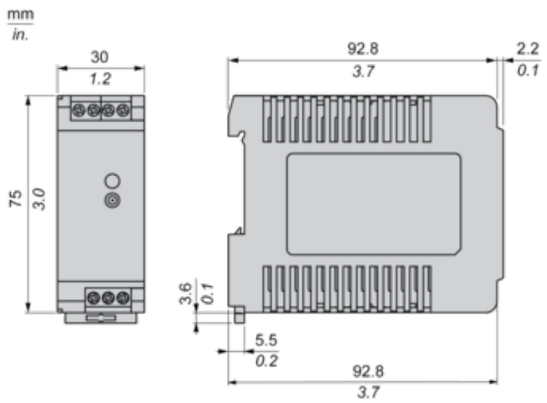

Connections and Schema

Correct Parallel Connection

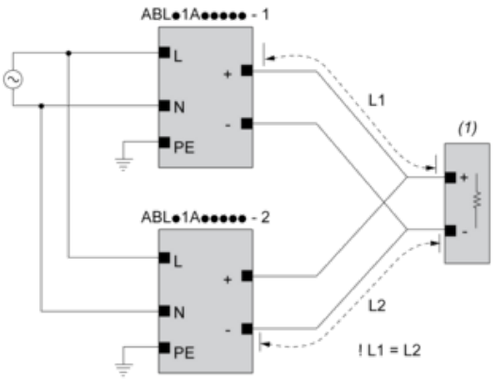

(1) : Load

Incorrect Parallel Connection

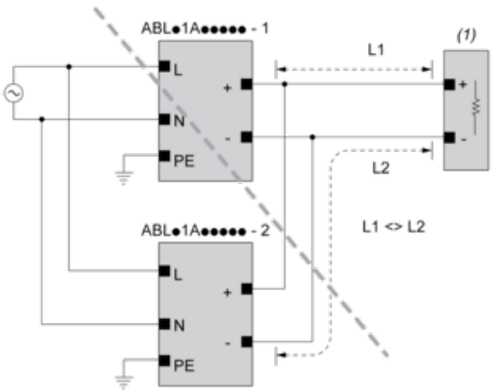

(1) : Load

ABLx1Axxxxx-1 = ABLx1Axxxxx-2

max 2 x ABLx1Axxxxx

L1 = L2

∆V max 25 mV

L_{Load} < 90% 2 x L_{nom}

Output Voltage Balancing

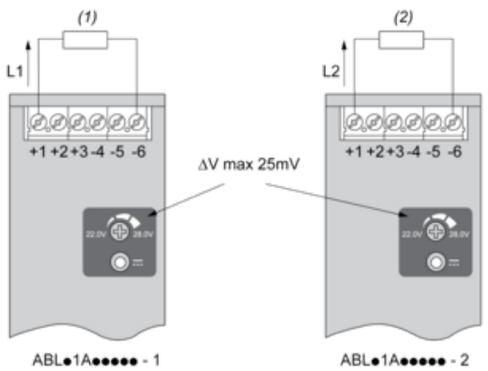

(1) : R_{Load1}

(2) : R_{Load2}

R_{Load1}= R_{Load2}

I_1= I_2= ~ I_{nom}

Series Connection

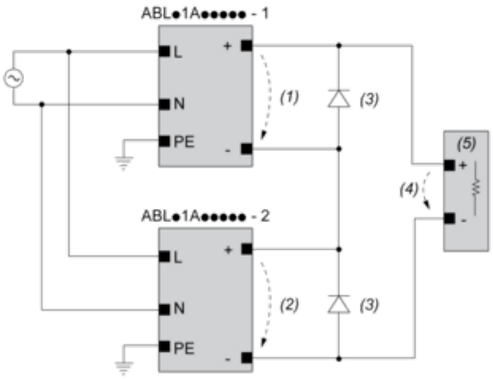

(1) : V_{out1}

(2) : V_{out2}

(3) : 2 x Diode, V_{RRM}> 2 x $V_{out1/2}$, I_F > 2 x $I_{nom1/2}$

(4) : V_{Load} = 2 x V_{out}

(5) : Load

Connections and Schema

	(1)		
	<40ºC	<50ºC	<70ºC
ABLS1A24021	50ºC	60ºC	75ºC
ABLS1A24038	50ºC	60ºC	75ºC
ABLS1A12062	50ºC	60ºC	80ºC
ABLS1A24031	50ºC	60ºC	80ºC
ABLS1A12100	60ºC	70ºC	90ºC
ABLS1A24050	60ºC	70ºC	90ºC
ABLS1A48025	60ºC	70ºC	90ºC
ABLS1A24100	60ºC	70ºC	90ºC
ABLS1A24200	95ºC	95ºC	90ºC

(1) : Ambient

Arkusz danych produktu ABLS1A24021

Performance Curves

Performance Curve

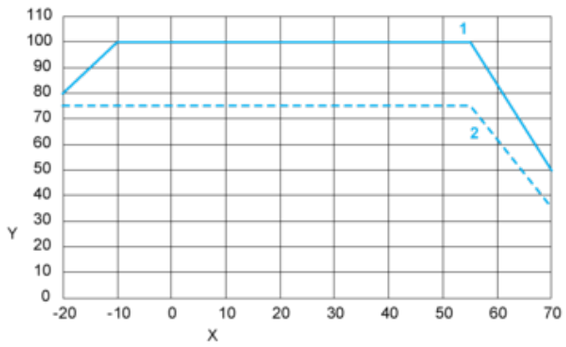

X : Surrounding Air Temperature

Y : Percentage of Max Load (%)

1 : Position A

2 : Position B + C

Arkusz danych produktu ABLS1A24021

Mounting and Clearance

Mounting

Mounting Position A

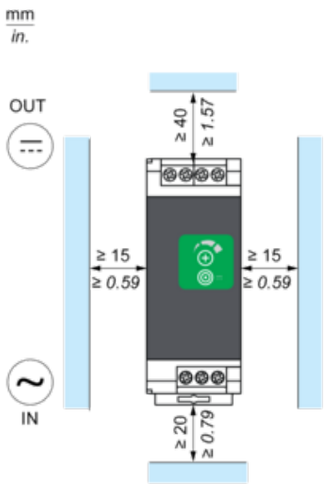

Mounting Position B

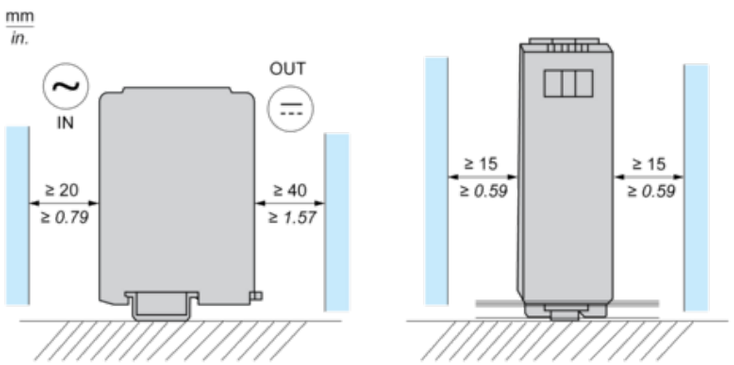

Mounting Position C

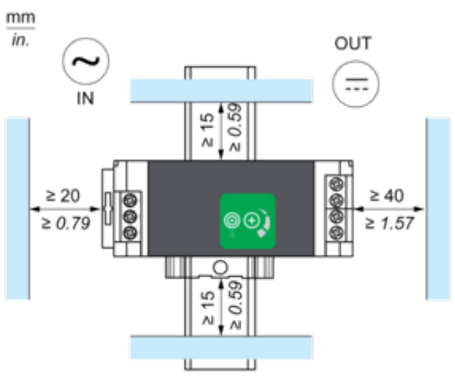

Incorrect Mounting

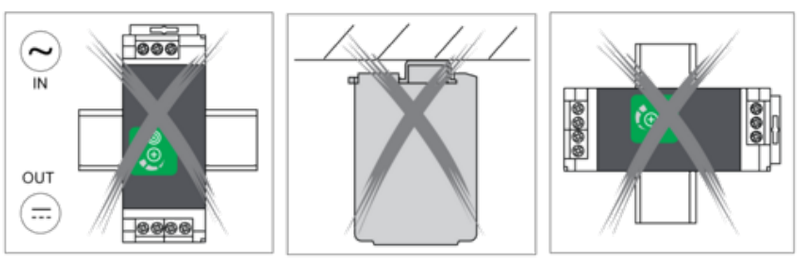

Zalecane zamienniki