CSK
Końcówka śrubowa

szczelna wzdłużnie, ze śrubami zrywalnymi, do zastosowań nn i SN

Materiał
- Aluminium cynowane

Zastosowanie
- Odpowiednie do zakańczania żył aluminiowych i miedzianych klasy 1 i 2 kabli niskiego i średniego napięcia
- Do zastosowań wnętrzowych i napowietrznych

Zgodność
- EN 61238-1



Zawartość opakowania
Końcówka śrubowa, instrukcja montażu

Wymiary

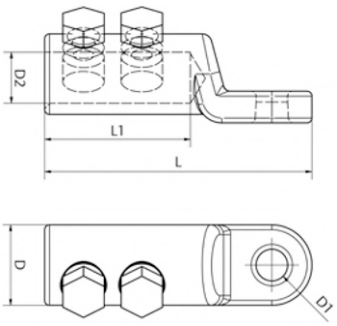

L - długość całkowita
L1 - długość części rurowej
D - średnica zewnętrzna
D1 - średnica otworu
D2 - średnica wewnętrzna
Q - przekrój nominalny
S - ilość śrub

Typ		L mm	L1 mm	D1 mm	D2 mm	D3 mm	Ilość śrub	Nr kat.
CSK	**6-50**	65	30	9.4	13	22	1	**374490**
	16-95	65	30	12.5	13	22	1	**374491**
	50-150	80	35	16	13	28	1	**374492**
	95-240	110	60	20	13	33	2	**374493**
	95-240 DM17	110	60	20	17	33	2	**374494**
	240-400	135	75	26	16.5	40	2	**374495**

W celu prawidłowego zerwania śrub zalecamy użycie uchwytu do końcówek