WWSS... Wysięgnik

Informacje

Zastosowanie
Bezśrubowe mocowanie korytek siatkowych.

Materiał
S - stal cynkowana met. Sendzimira PN-EN 10346:2015-09
Na zamówienie:
F - stal cynkowana metodą zanurzeniową PN-EN ISO 1461:2023-02
E - stal nierdzewna
L - lakierowanie w standardowej palecie RAL

Dodatkowe informacje
– zamiennie możliwość zastosowania wysięgnika wzmocnionego WWS/WWSO z wykorzystaniem zacisków śrubowych ZS/ZSO



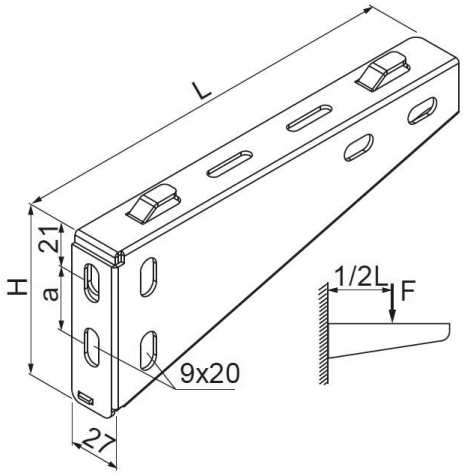

Wersje

Symbol	Numer katalogowy	Długość L (mm)	Wysokość H (mm)	Wymiar a (mm)	Obciążenie maksymalne F max (kN)	Ciężar 1 szt. (kg)	Grubość blachy (mm)	Ilość (szt.)
WWSS100	900710	115	80	35	1,20	0,19	2	30
WWSS200	900720	215	90	45	1,40	0,38	2	30
WWSS300	900730	315	115	45	1,90	0,77	2,50	30
WWSS400	900740	415	115	45	1,80	1,20	2,50	20
WWSS500	900750	515	115	45	1,60	1,22	2,50	20
WWSS600	900760	615	115	45	1,50	1,33	2,50	20

Przykłady

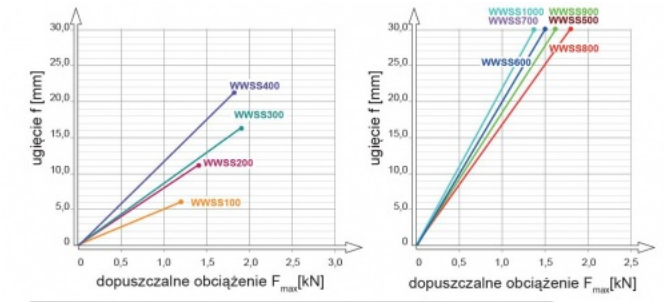

Mocowanie ścienne - dopuszczalne obciążenie w zależności od typu śruby rozporowej (typ kotwy)

Symbol wysięgnika			WWSS100	WWSS200	WWSS300	WWSS400	WWSS500	WWSS600
Typ kotwy	PSRM8x75	Obciążenie maksymalne F_{max}[kN]	1,20	1,40	1,90	1,80	1,80	1,50
	PSRM8x105		1,20	1,40	1,90	1,80	1,80	1,50
	PSRM8x150		1,20	1,40	1,90	1,80	1,80	1,50
	STRM8/12x60		1,20	1,40	1,90	1,62	1,31	1,10
	STRM8/12x80		1,20	1,40	1,90	1,62	1,31	1,10
	STRM8/12x100		1,20	1,40	1,90	1,62	1,31	1,10
	STRM8/12x120		1,20	1,40	1,90	1,62	1,31	1,10
	STSM8/12x100		1,20	1,40	1,90	1,80	1,80	1,50
	STSM8/12x150		1,20	1,40	1,90	1,80	1,80	1,50
	STSM8/12x180		1,20	1,40	1,90	1,80	1,80	1,50

Parametry wytrzymałościowe przedstawione w tabeli dotyczą mocowania w betonie min C20/25