# Arkusz danych produktu

Specyfikacje



## Harmony XB4 Korpus przycisku z elementem świetlnym czerwony LED 110/120V 1NC metalowy

ZB4BW0G42

## Parametry podstawowe

| | |
|---|---|
| **Gama produktów** | Harmony XB4 |
| **Typ produktu lub komponentu** | Złożenie kompletnego korpusu/styku i blok świetlny |
| **Skrócona nazwa urządzenia** | ZB4 |
| **Materiał kołnierza mocującego** | Zamak |
| **Sprzedaż zgodnie z niepodzielną liczbą** | 1 |
| **Typ głowicy** | Standard |
| **Typ i konfiguracja styków** | 1 NC |
| **Działanie styków** | Działanie wolne |
| **Przyłącza - zaciski** | Zaciski śrubowe, <= 2 x 1.5 mm² z końcówką kablową zgodnie z EN 60947-1<br>Zaciski śrubowe, >= 1 x 0.22 mm² bez końcówki kablowej zgodnie z EN 60947-1 |
| **Źródło światła** | Dioda LED |
| **Mocowanie źródła światła** | Zintegrowany LED |
| **Zasilanie elementu świetlnego** | Bezpośredni |
| **Kolor źródła światła** | Czerwony |
| **Znamionowe napięcie zasilania [Us]** | 110...120 V AC w 50/60 Hz |

## Parametry uzupełniające

| | |
|---|---|
| **CAD szerokość całkowita** | 30 mm |
| **CAD wysokość całkowita** | 47 mm |
| **Opis zacisków ISO zgodnie z n °1** | (11-12)NC |
| **Masa produktu** | 0,064 kg |
| **Przeznaczenie styków** | Standardowe |
| **Skuteczne otwarcie** | Z zgodnie z EN/IEC 60947-5-1 załącznik K |
| **Droga ruchu napędu** | 1,5 mm (NC zmiana stanu elektrycznego)<br>4,3 mm (Łączna długość drogi) |
| **Siła napędowa** | 2 N NC zmiana stanu elektrycznego |
| **Trwałość mechaniczna** | 5000000 cykl |

Wyłączenie odpowiedzialności: Niniejsza dokumentacja nie pełni funkcji zastępczej i nie powinna być wykorzystywana do określenia niezawodności lub przydatności opisanych w niej produktów do konkretnych zastosowań użytkownika

| | |
|---|---|
| **Moment dokręcania** | 0,8…1,2 N.m zgodnie z EN 60947-1 |
| **Kształt łba śruby** | Krzyżak zgodny z Philips nr 1 śrubokręt<br>Krzyżak zgodny z Pozidriv No 1 śrubokręt<br>Perforowany zgodny z płaska Ø 4 mm śrubokręt<br>Perforowany zgodny z płaska Ø 5.5 mm śrubokręt |
| **Materiał styków** | Stop srebra (Ag/Ni) |
| **Zabezpieczenie przeciwzwarciowe** | 10 A kaseta bezpiecznika typ gG zgodnie z EN/IEC 60947-5-1 |
| **Znamionowy prąd cieplny przy konwekcyjnym chłodzeniu powietrznym [Ith]** | 10 A zgodnie z EN/IEC 60947-5-1 |
| **Znamionowe napięcie izolacji [Ui]** | 600 V (stopień zanieczyszczenia 3) zgodnie z EN 60947-1 |
| **Znamionowe napięcie udarowe wytrzymywane [Uimp]** | 6 kV zgodnie z EN 60947-1 |
| **Znamionowy prąd łączeniowy [Ie]** | 3 A w 240 V, AC-15, A600 zgodnie z EN/IEC 60947-5-1<br>6 A w 120 V, AC-15, A600 zgodnie z EN/IEC 60947-5-1<br>0,1 A w 600 V, DC-13, Q600 zgodnie z EN/IEC 60947-5-1<br>0,27 A w 250 V, DC-13, Q600 zgodnie z EN/IEC 60947-5-1<br>0,55 A w 125 V, DC-13, Q600 zgodnie z EN/IEC 60947-5-1<br>1,2 A w 600 V, AC-15, A600 zgodnie z EN/IEC 60947-5-1 |
| **Trwałość elektryczna** | 1000000 cykl, AC-15, 2 A w 230 V, prędkość robocza <3600 cykl/h, współczynnik obciążenia: 0,5 zgodnie z EN/IEC 60947-5-1 załącznik C<br>1000000 cykl, AC-15, 3 A w 120 V, prędkość robocza <3600 cykl/h, współczynnik obciążenia: 0,5 zgodnie z EN/IEC 60947-5-1 załącznik C<br>1000000 cykl, AC-15, 4 A w 24 V, prędkość robocza <3600 cykl/h, współczynnik obciążenia: 0,5 zgodnie z EN/IEC 60947-5-1 załącznik C<br>1000000 cykl, DC-13, 0,2 A w 110 V, prędkość robocza <3600 cykl/h, współczynnik obciążenia: 0,5 zgodnie z EN/IEC 60947-5-1 załącznik C<br>1000000 cykl, DC-13, 0,5 A w 24 V, prędkość robocza <3600 cykl/h, współczynnik obciążenia: 0,5 zgodnie z EN/IEC 60947-5-1 załącznik C |
| **Niezawodność elektryczna wg IEC 60947-5-4** | Λ < 10exp(-6) w 5 V oraz 1 mA w czystym otoczeniu zgodnie z EN/IEC 60947-5-4<br>Λ < 10exp(-8) w 17 V oraz 5 mA w czystym otoczeniu zgodnie z EN/IEC 60947-5-4 |
| **Rodzaj sygnalizacji** | Stały |
| **Prąd pobierany** | 14 mA |
| **Czas eksploatacji (żywotność)** | 100000 godz. przy napięciu znamionowym i 25 °C |
| **Wytrzymałość przepięciowa** | 1 kV zgodnie z IEC 61000-4-5 |
| **Prezentacja urządzenia** | Podstawowe podzespoły |

## Środowisko pracy

| | |
|---|---|
| **Pokrycie ochronne** | TH |
| **Temepratura otoczenia dla przechowywania** | -40…70 °C |
| **Temperatura otoczenia dla pracy urządzenia** | -40…70 °C |
| **Klasa ochrony przez porażeniem prądem elektryczny** | Klasa i zgodnie z IEC 60536 |
| **Normy** | EN/IEC 60947-5-4<br>EN/IEC 60947-5-1<br>CSA C22.2 Nr 14<br>EN/IEC 60947-5-5<br>UL 508<br>EN/IEC 60947-1<br>JIS C8201-5-1<br>JIS C8201-1 |
| **Certyfikaty produktu** | DNV<br>BV<br>CSA<br>LROS (Lloyds register of shipping)<br>GL<br>z certyfikatem UL |
| **Odporność na wibracje** | 5 gn (f= 2…500 Hz) zgodnie z IEC 60068-2-6 |
| **Odporność na wstrząsy** | 30 gn (czas trwania = 18 ms) dla przyspieszenie półfali sinusoidy zgodnie z IEC 60068-2-27<br>50 gn (czas trwania = 11 ms) dla przyspieszenie półfali sinusoidy zgodnie z IEC 60068-2-27 |

| | |
|---|---|
| **Odporność na szybkozmienne stany przejściowe** | 2 kV zgodnie z IEC 61000-4-4 |
| **Odporność na oddziaływanie pól elektromagnetyczych** | 10 V/m zgodnie z IEC 61000-4-3 |
| **Odporność na oddziaływanie wyładowań elektrostatycznych** | 6 kV Na zestyku (na częściach metalowych) zgodnie z IEC 61000-2-6<br>8 kV na wolnym powietrzu (w częściach izolacyjnych) zgodnie z IEC 61000-2-6 |
| **Emisja elektromagnetyczna** | Klasa B zgodnie z IEC 55011 |

## Jednostka opakowania

| | |
|---|---|
| **Jednostka miary opakowania 1** | PCE |
| **Ilość jednostek w opakowaniu 1** | 1 |
| **Wysokość opakowania 1** | 3,2 cm |
| **Szerokość opakowania 1** | 5,0 cm |
| **Długość opakowania 1** | 5,2 cm |
| **Waga opakowania 1** | 61,0 g |
| **Jednostka miary opakowania 2** | S02 |
| **Ilość jednostek w opakowaniu 2** | 100 |
| **Wysokość opakowania 2** | 15 cm |
| **Szerokość opakowania 2** | 30 cm |
| **Długość opakowania 2** | 40 cm |
| **Waga opakowania 2** | 6,425 kg |

## Oferta zrównoważonego rozwoju

| | |
|---|---|
| **Stan trwałej oferty** | Produkt Green Premium |
| **Rozporządzenie REACh** | Deklaracja REACh |
| **Europejska dyrektywa RoHS** | Zgodność z pro-active (produkt poza zakresem obowiązywania dyrektywy UE RoHS)<br>Europejska deklaracja RoHS |
| **Bez rtęci** | Tak |
| **Norma RoHS Chiny** | Dyrektywa RoHS Chiny |
| **Informacje na temat zwolnienia z RoHS** | Tak |
| **Ujawnienie informacji o wpływie na środowisko** | Środowiskowy profil produktu |
| **Kulistość – profil** | Informacja o żywotności |
| **WEEE** | Produkt należy zutylizować zgodnie z obowiązującymi na terenie Unii Europejskiej przepisami dotyczącymi odpadów i nie może on zostać wyrzucony wraz ze zwykłymi odpadami. |

## Warunki gwarancji

| | |
|---|---|
| **Gwarancja** | 18 miesięcy |

# Arkusz danych produktu ZB4BW0G42

Dimensions Drawings

## Dimensions

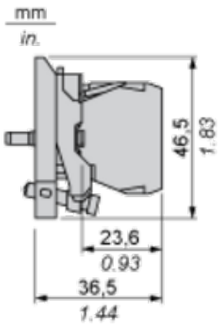

# Arkusz danych produktu ZB4BW0G42

Mounting and Clearance

## Panel Cut-out for Pushbuttons, Switches and Pilot Lights (Finished Holes, Ready for Installation)

| Connection by Screw Clamp Terminals or Plug-in Connectors or on Printed Circuit Board | Connection by Faston Connectors |
|---|---|
| 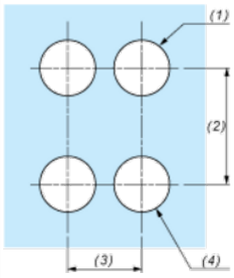 | 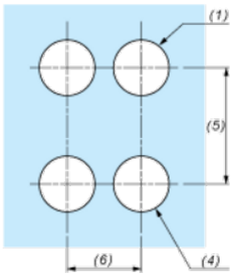 |
| **(1)** Diameter on finished panel or support<br>**(2)** 40 mm min. / 1.57 in. min.<br>**(3)** 30 mm min. / 1.18 in. min.<br>**(4)** Ø 22.5 mm / 0.89 in. recommended (Ø 22.3 mm $_{0}^{+0.4}$ / 0.88 in. $_{0}^{+0.016}$)<br>**(5)** 45 mm min. / 1.78 in. min.<br>**(6)** 32 mm min. / 1.26 in. min. | |

# Arkusz danych produktu ZB4BW0G42

Ilustracja techniczna

## Wymiary

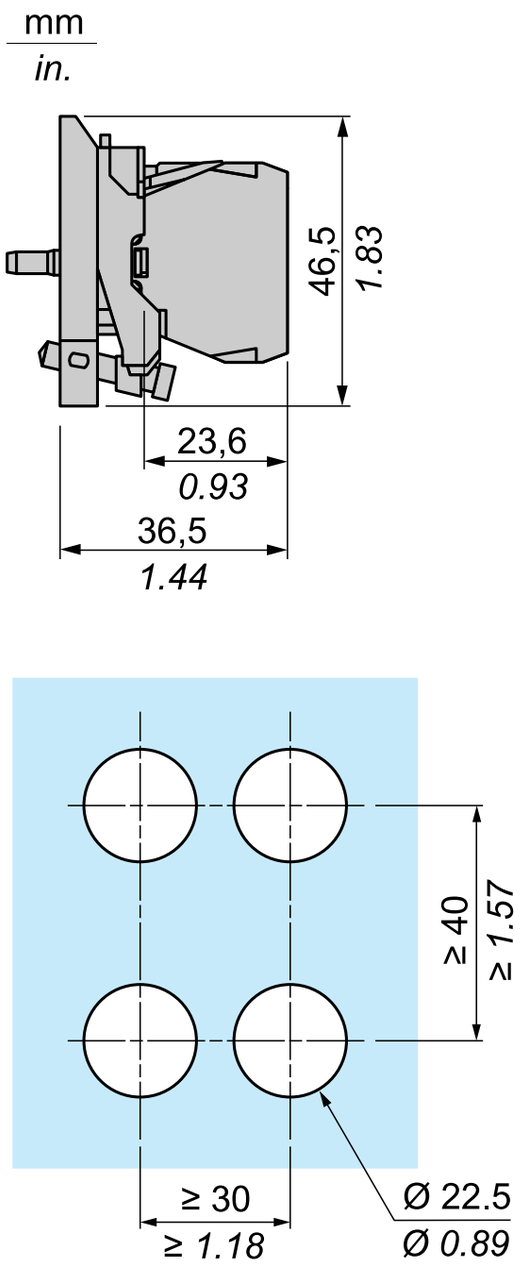


## Zalecane zamienniki