# Arkusz danych produktu

Specyfikacje



## Modicon X80, moduł komunikacyjny łącza szeregowego, 2 porty RS-485/232

BMXNOM0200

### Parametry podstawowe

| | |
|---|---|
| **Gama produktów** | Modicon X80 |
| **Typ produktu lub komponentu** | Moduł łącz szeregowych |
| **CONCEPT** | Łącze szeregowe |
| **Połączenie typu zintegrowanego** | RS232 RJ45 115.2 kbit/s 8 przewodów<br>RS485 RJ45 57,6 kbit/s 1 skrętka |
| **Pokrycie ochronne** | TC |

### Parametry uzupełniające

| | |
|---|---|
| **Zasilanie** | Zasilacz wewnętrzny na stojak |
| **Oznakowanie** | CE |
| **Sygnalizacja lokalna** | Błąd modułu (ERR): 1 LED (czerwony)<br>Moduł działający (RUN): 1 LED (zielony)<br>Aktywność łacza szeregowego (SER COM 0): 1 LED (zielony)<br>Aktywność łacza szeregowego (SER COM 1): 1 LED (zielony) |
| **Obciążenie prądowe** | 80 mA w 24 V DC |
| **Format modułowy** | STANDARD |
| **Masa produktu** | 0,23 kg |

### Środowisko pracy

| | |
|---|---|
| **Temperatura otoczenia dla pracy urządzenia** | 0…60 °C |
| **Wilgotność względna** | 10…95 %Wilgotność względna 10bez kondensacji |
| **Stopień ochrony IP** | IP20 |
| **Wytyczne** | 2014/35/EU - low voltage directive<br>2014/30/EU - electromagnetic compatibility |

### Jednostka opakowania

| | |
|---|---|
| **Jednostka miary opakowania 1** | PCE |
| **Ilość jednostek w opakowaniu 1** | 1 |
| **Wysokość opakowania 1** | 5,300 cm |
| **Szerokość opakowania 1** | 11,700 cm |
| **Długość opakowania 1** | 12,000 cm |
| **Waga opakowania 1** | 218,000 g |

Wyłączenie odpowiedzialności: Niniejsza dokumentacja nie pełni funkcji zastępczej i nie powinna być wykorzystywana do określenia niezawodności lub przydatności opisanych w niej produktów do konkretnych zastosowań użytkownika

| | |
|---|---|
| **Jednostka miary opakowania 2** | S02 |
| **Ilość jednostek w opakowaniu 2** | 15 |
| **Wysokość opakowania 2** | 15,000 cm |
| **Szerokość opakowania 2** | 30,000 cm |
| **Długość opakowania 2** | 40,000 cm |
| **Waga opakowania 2** | 3,600 kg |
| **Jednostka miary opakowania 3** | P06 |
| **Ilość jednostek w opakowaniu 3** | 240 |
| **Wysokość opakowania 3** | 75,000 cm |
| **Szerokość opakowania 3** | 80,000 cm |
| **Długość opakowania 3** | 60,000 cm |
| **Waga opakowania 3** | 65,940 kg |

## Oferta zrównoważonego rozwoju

| | |
|---|---|
| **Stan trwałej oferty** | Produkt Green Premium |
| **Rozporządzenie REACh** | Deklaracja REACh |
| **Europejska dyrektywa RoHS** | Zgodność z pro-active (produkt poza zakresem obowiązywania dyrektywy UE RoHS)<br>Europejska deklaracja RoHS |
| **Bez rtęci** | Tak |
| **Norma RoHS Chiny** | Dyrektywa RoHS Chiny |
| **Informacje na temat zwolnienia z RoHS** | Tak |
| **Kulistość – profil** | Informacja o żywotności |
| **WEEE** | Produkt należy zutylizować zgodnie z obowiązującymi na terenie Unii Europejskiej przepisami dotyczącymi odpadów i nie może on zostać wyrzucony wraz ze zwykłymi odpadami. |

## Warunki gwarancji

| | |
|---|---|
| **Gwarancja** | 18 miesięcy |

# Arkusz danych produktu BMXNOM0200

Dimensions Drawings

## Modules Mounted on Racks

### Dimensions

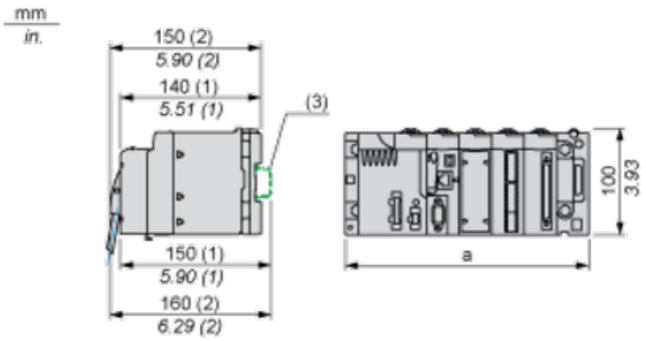


**(1)** With removable terminal block (cage, screw or spring).

**(2)** With FCN connector.

**(3)** On AM1 ED rail: 35 mm wide, 15 mm deep. Only possible with BMXXBP0400/0400H/0600/0600H/0800/0800H rack.

| Rack references | a in mm | a in in. |
|---|---|---|
| BMXXBP0400 and BMXXBP0400H | 242.4 | 09.54 |
| BMXXBP0600 and BMXXBP0600H | 307.6 | 12.11 |
| BMXXBP0800 and BMXXBP0800H | 372.8 | 14.68 |
| BMXXBP1200 and BMXXBP1200H | 503.2 | 19.81 |

### Zalecane zamienniki