CECHY I KORZYŚCI

- nasuwka w/g DIN pokryta galwanicznie cyną do montażu ręcznego

DANE LOGISTYCZNE

W opakowaniu [szt.]	100

DANE MECHANICZNE

Materiał	mosiądz
Pokrycie	cynowane galwanicznie

UWAGA!

Końcówki na szpuli typ NT - szczegóły na www.ergom.com



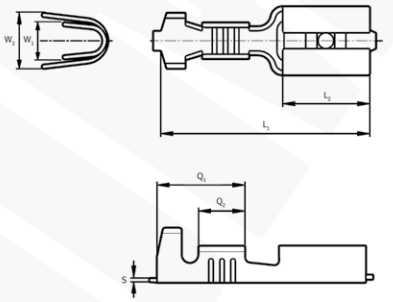

EAC

Typ	Indeks Ergom	Przekrój [mm²]	Rozmiar	s	L_1	L_2	a_1	a_2	w_1	w_2	Waga [kg]
N 2,8-0,5/0,5 (100 SZT.)	E10KN-01010100150	0,2÷0,5	2,8 x 0,5	0,30	14,0	6,0	5,5	2,7	2,3	3,4	0,02
N 2,8-0,5/0,8 (100 SZT.)	E10KN-01010100250		2,8 x 0,8								
N 2,8-1/0,5 (100 SZT.)	E10KN-01010100350	0,5÷1	2,8 x 0,5	0,30	14,0	6,0	5,5	2,9	2,4	3,8	0,03
N 2,8-1/0,8 (100 SZT.)	E10KN-01010100401		2,8 x 0,8								
N 4,8-1/0,5 (100 SZT.)	E10KN-01010100501		4,8 x 0,5	0,35	15,6		6,0	3,4	3,1	4,5	0,05
N 4,8-1/0,8 (100 SZT.)	E10KN-01010100600		4,8 x 0,8								
N 4,8-2,5/0,5 (100 SZT.)	E10KN-01010100700	1,5÷2,5	4,8 x 0,5	0,35	15,6	6,0	6,0	3,4	3,8	5,2	0,06
N 4,8-2,5/0,8 (100 SZT.)	E10KN-01010100800		4,8 x 0,8								
N 6,3-1/0,8 (100 SZT.)	E10KN-01010100900	0,5÷1	6,3 x 0,8	0,40	19,2	7,4	8,8	4,7	3,0	4,5	0,08
N 6,3-2,5/0,8 (100 SZT.)	E10KN-01010101000	1,5÷2,5	6,3 x 0,8	0,35	19,2	7,6	8,8	4,7	3,8	5,5	0,08
N 6,3-6/0,8 (100 SZT.)	E10KN-01010101201	4÷6	6,3 x 0,8	0,40	19,2	7,4	8,8	4,7	5,4	6,0	0,09

Data publikacji: 31/5/2023

Projekt graficzny, zdjęcia oraz wszelkie dane techniczne i opisy zawarte w niniejszym katalogu są chronione przez polskie i międzynarodowe prawo autorskie.
Użyte w treści niniejszego katalogu nazwy i logotypy mogą być znakami towarowymi, do których wyłączne prawa ochronne przysługują ZAE ERGOM Sp. z o.o.
ZAE ERGOM zastrzega sobie możliwość zmiany w parametrach i asortymencie wyrobów.