EPIC® MC Moduł: RJ45

Osprzęt mieszany gwarantuje wysoką elastyczność. Do zastosowań w produkcji maszyn i urządzeń, do robotyki i urządzeń ruchomych.

Moduł wysokiej mocy ma 4 styki zasilania oraz 8 styków transmisji danych i można go zastosować przykładowo w produkcji maszyn i urządzeń lub w systemach sterowania.

Info
CAT.5





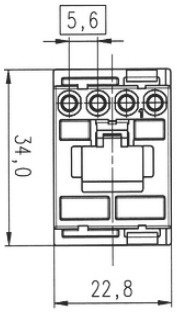

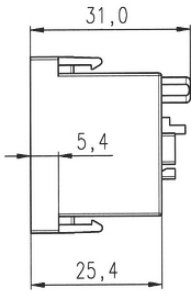

Uzupełniające komponenty automatyki firmy LAPP

Zakłady przemysłowe i budowa maszyn

Energetyka wiatrowa

Korzyści
Kilka różnych modułów w jednym złączu gwarantuje wysoką funkcjonalność
Do kompletowania indywidualnych złączy, do różnych zastosowań

Zakres zastosowania
Budowa instalacji przemysłowych
Systemy sterowania

Dane techniczne

Klasyfikacja ETIM 5:	ETIM 5.0 Class-ID: EC002641 Opis klasy ETIM 5.0: Złącze modułowe (przemysłowe)
Klasyfikacja ETIM 6:	ETIM 6.0 Class-ID: EC002641 ETIM 6.0 Class-Description: modułowe złącze (złącze przemysłowe)
Napięcie pracy:	Zasilanie maks. 600 V Dane maks. 125 V
Prąd roboczy:	Zasilanie maks. 10 A Dane maks. 1,5 A

Ostania aktualizacja (29.08.2023)
©2023 Lapp Group - all rights reserved.
Zarządzanie produktem http://lapppoland.lappgroup.com
Aktualne dane w pliku Dane techniczne.
PN 0456 / 02_03.16

EPIC® MC Moduł: RJ45

Stopień zanieczyszczenia:	3
Styki:	Stop miedzi, złocony
Liczba styków:	4 styki zasilania + 8 styków transmisji danych
Podłączanie żyły:	Moc: zacisk zagniatany: 0,14–2,5 mm², dane: IDC/wkłucie w żyłę przewodu: kat. 5, AWG 24-2
Liczba operacji załącz/rozłącz:	100
Zakres temperatury:	-20 °C ... +85 °C

Wskazówka
Fotografie i rysunki nie mogą być używane do wymiarowania oraz nie stanowią szczegółowego odwzorowania przedstawionych produktów.
Podane ceny to ceny netto bez podatku VAT i dodatkowych opłat. Sprzedaż klientom biznesowym.

©2023 Lapp Group - all rights reserved.

EPIC® MC Moduł: RJ45

Numer katalogowy	Opis artykułu	Typ styku	Liczba styków roboczych	Liczba miejsc w ramce	Liczba sztuk w opakowaniu
Moduł: RJ 45 (zajęte 2 miejsca w ramce modułowej)					
10344300	MCS 8 RJ45	Męski	4 + 8 + PE	2	5
10345300	MCB 8 RJ45	Żeński	4 + 8 + PE	2	5

Ostania aktualizacja (29.08.2023)
©2023 Lapp Group - all rights reserved.
Zarządzanie produktem http://lapppoland.lappgroup.com
Aktualne dane w pliku Dane techniczne.

EPIC® MC Moduł: RJ45

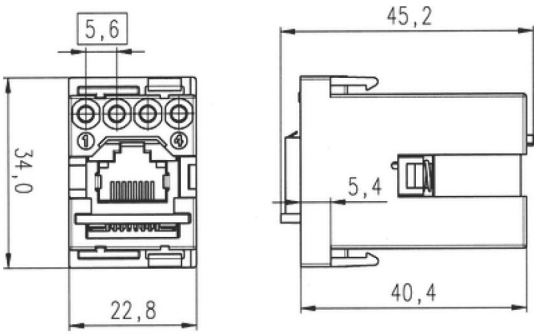

Ostania aktualizacja (29.08.2023)
©2023 Lapp Group - all rights reserved.
Zarządzanie produktem http://lapppoland.lappgroup.com
Aktualne dane w pliku Dane techniczne.
PN 0456 / 02_03.16