EXP1000

MODUŁ ROZSZERZEŃ. 4 WEJŚCIA CYFROWE



Przeznaczenie produktu			Moduły rozszerzeń do urządzeń tablicowych – wejścia/wyjścia
Seria produktu			EXP1000
Charakterystyka ogólna			
Opis			4 wejścia cyfrowe, izolowane optycznie
Funkcje			Wejścia i wyjścia
Znamionowe napięcie zasilania			0
Kompatybilność z produktami LOVATO Electric			
	Mierniki cyfrowe		
	DMG 600/601/611		Tak
	DMG 700		Tak
	DMG 800		Tak
	Cyfrowe analizatory sieci		
	DMG 900		Tak
	DMG 900T		Tak
	DMG7000		Tak
	DMG7500		Tak
	DMG8000		Tak
	DMG9000		Tak
	Automatyczne regulatory współczynnika mocy		
	DCRG 8		Tak
	Automatyczne przełączniki układów SZR		
	ATL610		Tak
	ATL 800/900		Tak
	Sterowniki pomp przeciwpożarowych		
	FFL RA 400		Tak
	Sterowniki agregatów prądotwórczych		
	RGK 750 / RGK 8 / RGK 9		Tak
Wejście i wyjście			
Wejścia cyfrowe			
	Liczba wejść cyfrowych	Nr.	4
	Typ		Izolowany optycznie
Wyjścia cyfrowe			
	Liczba wyjść cyfrowych	Nr.	0
Metoda monitorowania			
Konfiguracja i nadzór nad urządzeniem			0
Właściwości mechaniczne			
Masa		g	60
Wymiary [mm (in)]			

The characteristics described in this document are subject to updates or modifications at any time. The descriptions, technical and functional information, illustrations and instructions in this brochure are purely illustrative, and are consequently not contractually binding

EXP1000

MODUŁ ROZSZERZEŃ. 4 WEJŚCIA CYFROWE

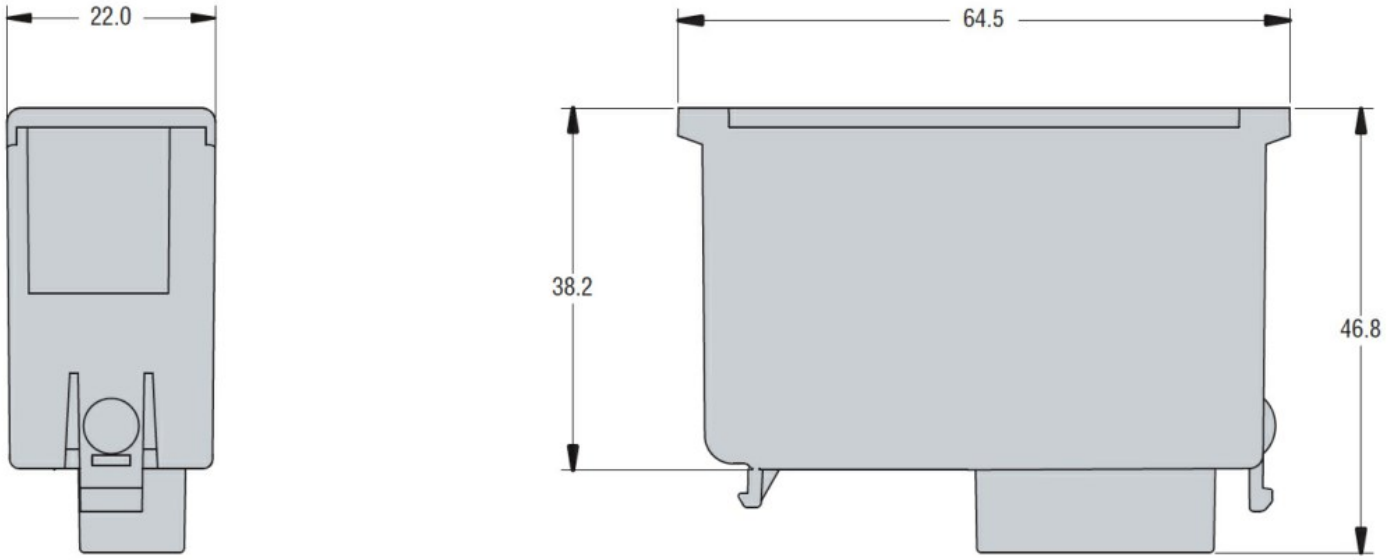

Schemat połączeń elektrycznych

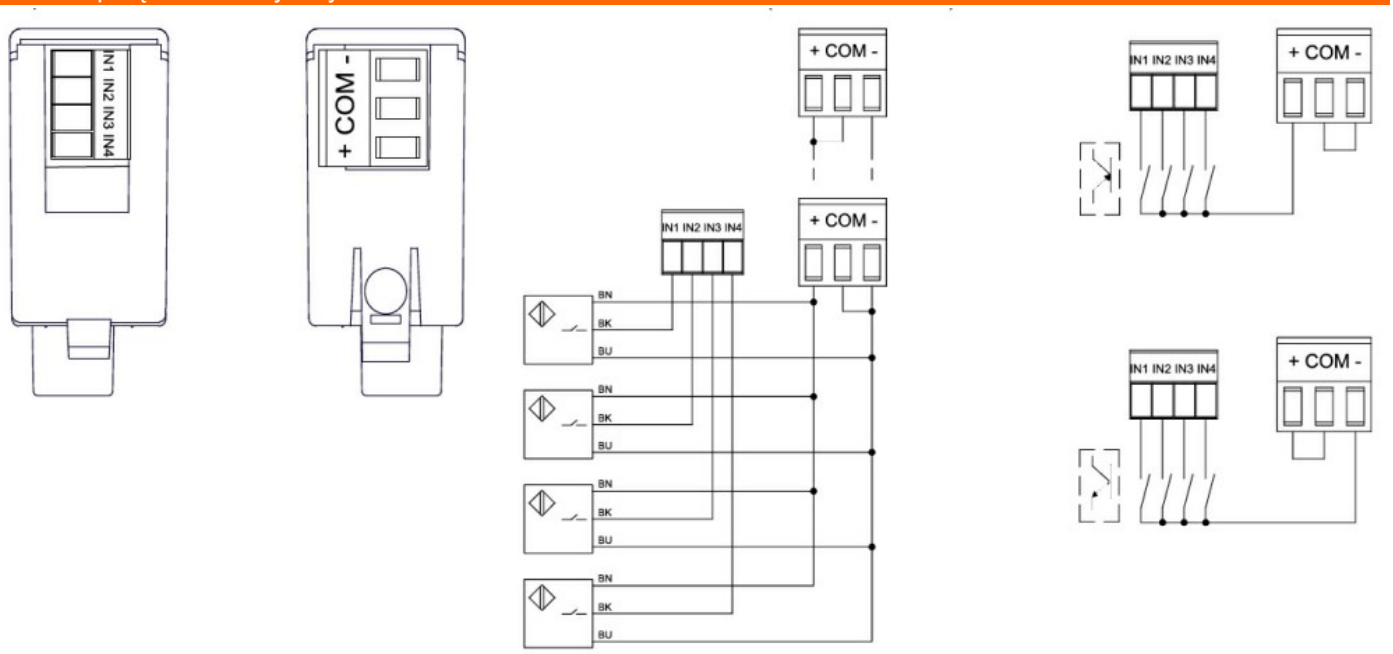

Certyfikaty i zgodność

Zgodność

	CSA C22.2 n° 14
	IEC/EN 61000-6-2
	IEC/EN 61000-6-3
	IEC/EN 61010-1
	UL508

Certyfikaty

	cULus
	EAC

Klasyfikacja ETIM

ETIM 8,0	EC002498 - Akcesoria/części zamienne do aparatury niskonapięciowej

The characteristics described in this document are subject to updates or modifications at any time. The descriptions, technical and functional information, illustrations and instructions in this brochure are purely illustrative, and are consequently not contractually binding