T8 LED GLASSv3

Źródło światła LED



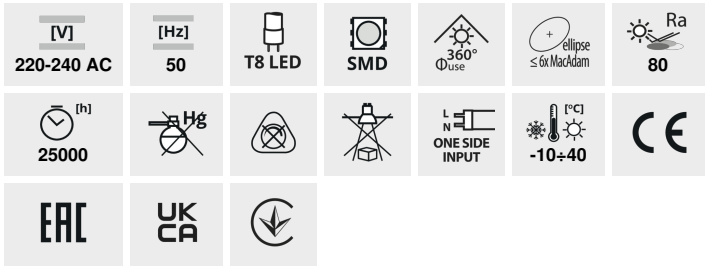





T8 LED GLASSv3 22W-NW

		PON [W]	[lm] Φuse	Tc [K]	[°]				Ei
T8 LED GLASSv3 22W-NW	**26058**	22	3080	4000	250	≥25000	G13	nie ma w zestawie	D
T8 LED GLASSv3 22W-CW	**26059**	22	3080	6500	250	≥25000	G13	nie ma w zestawie	D
T8 LED GLASSv3 9W-NW	**26062**	9	1260	4000	250	≥15000	G13	nie ma w zestawie	D
T8 LED GLASSv3 9W-CW	**26063**	9	1260	6500	250	≥15000	G13	nie ma w zestawie	D
T8 LED GLASSv3 18W-NW	**26064**	18	2520	4000	250	≥15000	G13	nie ma w zestawie	D
T8 LED GLASSv3 18W-CW	**26065**	18	2520	6500	250	≥15000	G13	nie ma w zestawie	D
T8 LED GLASSv3 24W-NW	**26066**	24	3360	4000	250	≥15000	G13	nie ma w zestawie	D
T8 LED GLASSv3 24W-CW	**26067**	24	3360	6500	250	≥15000	G13	nie ma w zestawie	D

Kanlux T8 LED GLASS to znana i sprawdzona linia świetlówek oparta na wysokowydajnych diodach LED SMD, które umieszczone są w mlecznym, szklanym korpusie. Wysoka jakość wykonania i dbałość o najlepszej klasy komponenty to najważniejsze cechy T8 LED GLASSv3.

- Materiał klosza: szkło

Zastrzega się możliwość wprowadzenia zmian technicznych. Dane zawarte w tym katalogu nie są prawnie wiążące.

PL

T8 LED GLASSv3

Źródło światła LED





T8 LED GLASSv3 22W-NW



T8 LED GLASSv3 22W-CW



T8 LED GLASSv3 9W-NW



T8 LED GLASSv3 9W-CW



T8 LED GLASSv3 18W-NW



T8 LED GLASSv3 18W-CW



T8 LED GLASSv3 24W-NW



T8 LED GLASSv3 24W-CW

Dokument utworzono: 17.04.2023, 14:00
Zastrzega się możliwość wprowadzenia zmian technicznych. Dane zawarte w tym katalogu nie są prawnie wiążące.

PL

T8 LED GLASSv3

Źródło światła LED

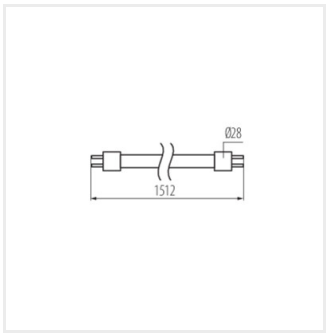

T8 LED GLASSv3 22W

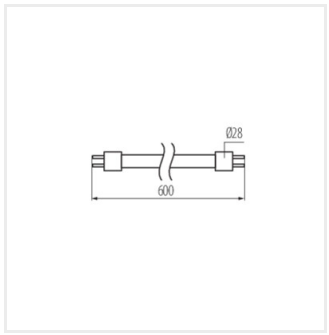

T8 LED GLASSv3 9W

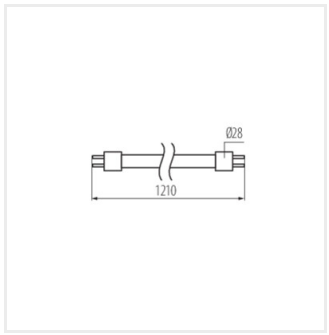

T8 LED GLASSv3 18W

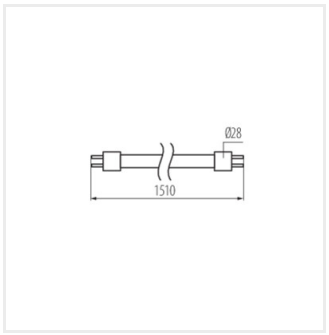

T8 LED GLASSv3 24W

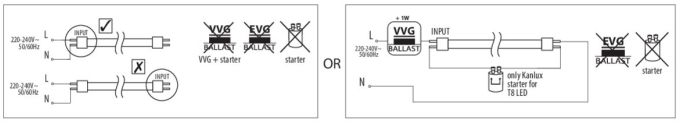

Akcesoria

26069	T8 LED STARTER	Zapłonnik zamienny LED (26069)



Zastrzega się możliwość wprowadzenia zmian technicznych. Dane zawarte w tym katalogu nie są prawnie wiążące.

PL