

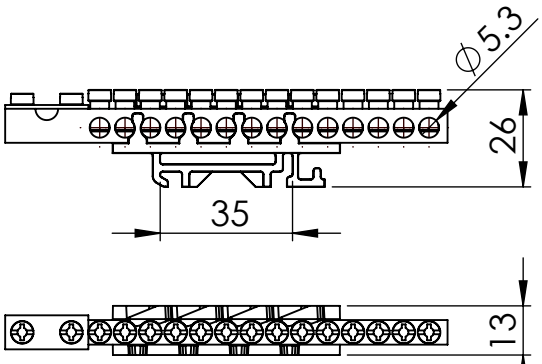


Poz. 1-6

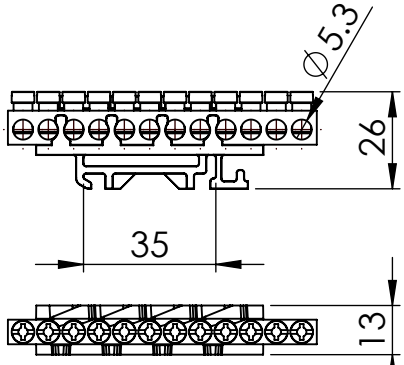


Poz. 7-14

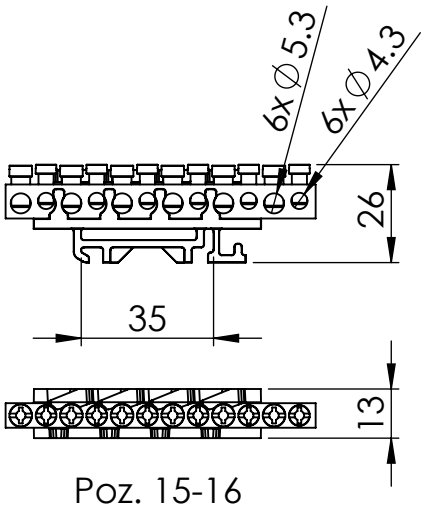


Poz. 15-16

| Lp. | Nazwa | Nr kat. |
|---|---|---|
| 1 | LISTWA ZACISKOWA 8X16 MM2, 1X35 MM2 - NIEBIESKA | ENE-00536 |
| 2 | LISTWA ZACISKOWA 8X16 MM2, 1X35 MM2 - ZIELONA | ENE-00537 |
| 3 | LISTWA ZACISKOWA 11X16 MM2, 1X35 MM2 - NIEBIESKA | ENE-00338 |
| 4 | LISTWA ZACISKOWA 11X16 MM2, 1X35 MM2 - ZIELONA | ENE-00339 |
| 5 | LISTWA ZACISKOWA 14X16 MM2, 1X35 MM2 - NIEBIESKA | ENE-00540 |
| 6 | LISTWA ZACISKOWA 14X16 MM2, 1X35 MM2 - ZIELONA | ENE-00541 |
| 7 | LISTWA ZACISKOWA 7X16 MM2 - NIEBIESKA | ENE-00542 |
| 8 | LISTWA ZACISKOWA 7X16 MM2 - ZIELONA | ENE-00543 |
| 9 | LISTWA ZACISKOWA 9X16 MM2 - NIEBIESKA | ENE-00544 |
| 10 | LISTWA ZACISKOWA 9X16 MM2 - ZIELONA | ENE-00545 |
| 11 | LISTWA ZACISKOWA 12X16 MM2 - NIEBIESKA | ENE-00546 |
| 12 | LISTWA ZACISKOWA 12X16 MM2 - ZIELONA | ENE-00547 |
| 13 | LISTWA ZACISKOWA 15X16 MM2 - NIEBIESKA | ENE-00548 |
| 14 | LISTWA ZACISKOWA 15X16 MM2 - ZIELONA | ENE-00549 |
| 15 | LISTWA ZACISKOWA 6X10 MM2 , 6X16MM2 - NIEBIESKA | ENE-00550 |
| 16 | LISTWA ZACISKOWA 6X10 MM2 , 6X16MM2 - ZIELONA | ENE-00551 |

**UWAGA!** Podane przekroje dot. montażu drutu, linki bez tulejki.