INCOBEX ELPLAST

ZGX-3X50
JEDNOPOLOWA

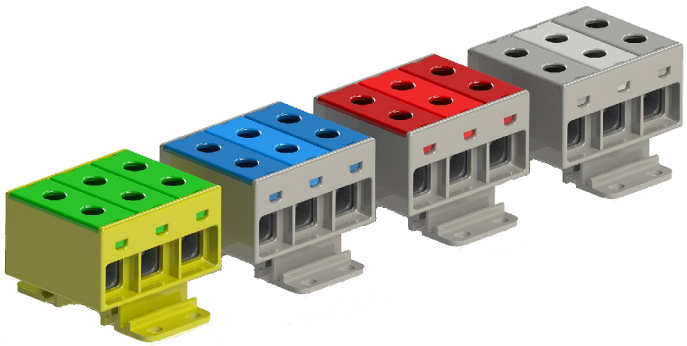

Złączki ZGX pozwalają na wygodne łączenie przewodów w rozdzielnicach elektrycznych, instalacjach budowlanych.
Konstrukcja złączek pozwala na montaż na szynie TH 35 jak również na płaskich powierzchiach.

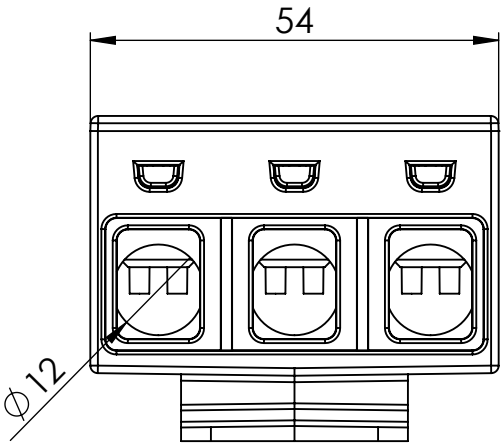

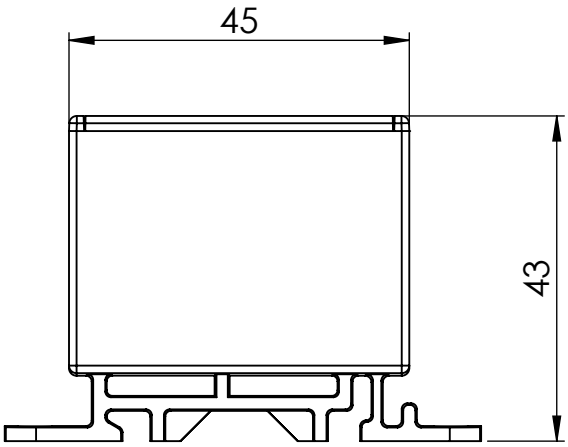

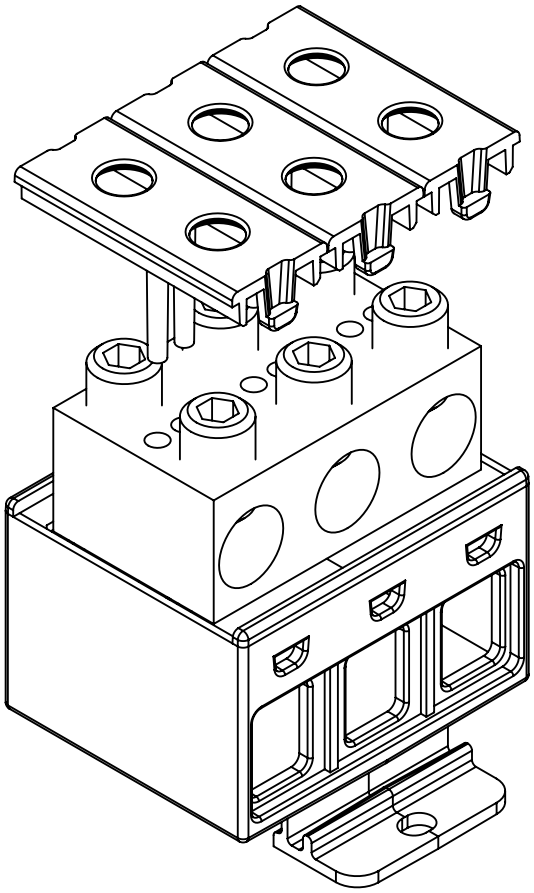

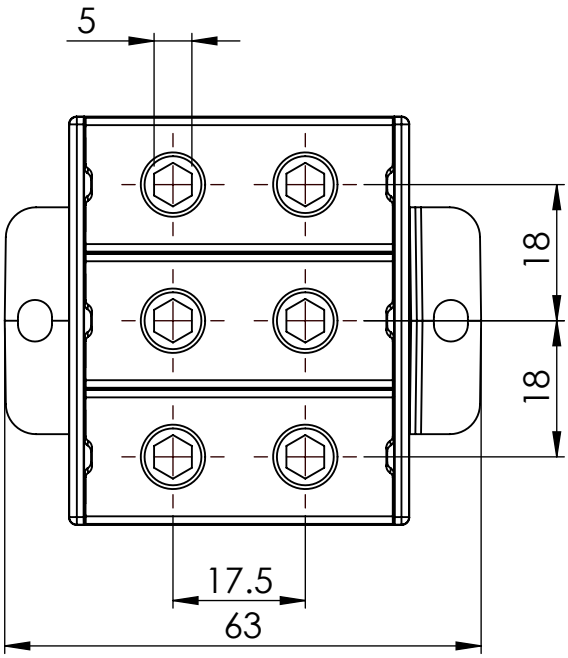

Kolor	Nr kat.
Szary	ENE-00370
Niebieski	ENE-00371
Żółto-zielony	ENE-00372