finder
SWITCH TO THE FUTURE

Przekaźniki zmierzchowe 12 - 16 A



- Oświetlenie ogrodowe i nocne
- Szyldy podświetlane
- Oświetlenie parków
- Oświetlenie ulic i parkingów

SERIA 10

Zastrzegamy sobie prawo do wprowadzania zmian w cenach, funkcjach, specyfikacjach, wyglądzie i dostępności produktów i usług bez uprzedzenia.
FINDER nie ponosi odpowiedzialności za ewentualne błędy lub niewystarczające informacje w tym dokumencie.
W przypadku jakichkolwiek rozbieżności między wersją drukowaną a wersją online, pierwszeństwo ma ta ostatnia.

Przekaźniki (wyłączniki) zmierzchowe do automatycznego sterowania oświetleniem zewnętrznym

Zintegrowany czujnik natężenia światła

Montaż na słupie lub ścianie

10.32 - 2 Z 16 A na styku wyjściowym
10.41 - 1 Z 16 A na styku wyjściowym

- Dwa zestyki zwierne (L, N) w 10.32
- Nastawiana czułość od 1 do 80 lx
- Materiał styków bez kadmu
- Czujnik bez kadmu (fotodioda IC)
- Obwód elektroniczny - odseparowany transformatorem
- Włoski patent - nowatorski system zwrotnej kompensacji oświetlenia
  Odpowiednie dla wolnozapłonowych lamp wyładowczych (do 10 minut)
- Dla pierwszych trzech cykli pracy czas opóźnienia (On i Off) jest zredukowany do zera w celu ułatwienia instalacji
- Napięcie zasilania 230 i 120 V AC (50/60 Hz)

10.32



- 2 zestyki zwierne 16 A - Do dwubiegunowego załączania

10.41



- 1 zestyk zwierny 16 A

Wymiary patrz str. 8

Dane zestyków					
Ilość zestyków		2 Z		1 Z	
Prąd znamionowy/maks. prąd załączenia	A	16/30 (120 A - 5 ms)		16/30 (120 A - 5 ms)	
Napięcie znamionowe/ maks. nap. łączeniowe	V AC	120/—	230/—	120/—	230/—
Maks. moc łączeniowa dla AC1	VA	1900	3700	1900	3700
Maks. moc łączeniowa dla AC15	VA	400	750	400	750
Prąd znamionowy AC5a	A	—	5	—	5
Dopuszczalne obciążenie:					
230 V żarowe/halogenowe	W	—	2300	—	2000
świetlówki ze stat. elektronicznym	W	600	1200	500	1000
świetlówki ze stat. elektromechanicznym	W	450	850	400	750
CFL	W	250	500	200	400
230 V LED	W	—	500	—	400
NN halogen lub LED ze stat. elektron.	W	250	500	200	400
NN halogen lub LED ze stat. elektromech.	W	500	1000	400	800
Min. moc łączeniowa	mW (V/mA)	1000 (10/10)		1000 (10/10)	
Standardowy materiał styków		$AgSnO_2$		$AgSnO_2$	
Dane cewki					
Napięcie znamionowe (U_N)	V AC (50/60 Hz)	120	230	120	230
	V DC	—		—	
Pobór mocy AC/DC	VA (50 Hz)/W	2/—		2/—	
Zakres napięcia zasilania	AC (50 Hz)	$(0.8…1.1)U_N$		$(0.8…1.1)U_N$	
	DC	—		—	
Dane ogólne					
Trwałość elektryczna AC1	cykle	$100 \cdot 10^3$		$100 \cdot 10^3$	
Próg łączeniowy: przy załączaniu	lx	1…80		1…80	
Próg łączeniowy: przy wyłączeniu	lx	10		10	
Czas zadziałania / czas powrotu	s	15/30		15/30	
Temperatura otoczenia - pracy	°C	–30…+70		–30…+70	
Stopień ochrony		IP 54		IP 54	
Certyfikaty i dopuszczenia (wg typu)					

XI-2022, www.findernet.com

SERIA 10
Przekaźniki zmierzchowe 12 - 16 A

Przekaźniki (wyłączniki) zmierzchowe do automatycznego sterowania oświetleniem zewnętrznym

Zintegrowany czujnik natężenia światła
Montaż na słupie lub ścianie
10.42 - Dwa niezależne wyjścia 16 A z regulacją natężenia oświetlenia
10.51 - Miniaturowe pojedyncze 12 A 1 zestyk zwierny
10.61 - Montaż na słupie latarni ulicznej

- Nastawiana czułość od 1 do 80 lx
- Ustalona czułość 10 lux (± 20%) - (typ 10.61)
- Materiał styków bez kadmu
- Czujnik bez kadmu (fotodioda IC)
- Obwód elektroniczny - odseparowany transformatorem (typ 10.42)
- Włoski patent - nowatorski system zwrotnej kompensacji oświetlenia (typ 10.51)
- Dla pierwszych trzech cykli pracy czas opóźnienia (On i Off) jest zredukowany do zera w celu ułatwienia instalacji
- Napięcie zasilania 230 i 120 VAC (50/60 Hz)
- Przewód silikonowy, długość 500 mm (typ 10.61)

10.42



- 2 zestyki zwierne 16 A - Dwa niezależne wyjścia

10.51



- 1 zestyk zwierny 12 A
- Niewielkie wymiary

10.61



- 1 zestyk zwierny 16 A

Wymiary patrz str. 8

Dane zestyków						
Ilość zestyków		2 Z		1 Z		1 Z
Prąd znamionowy/maks. prąd załączenia	A	16/30 (120 A - 5 ms)		12/25 (80 A - 5 ms)		16/30 (120 A - 5 ms)
Napięcie znamionowe/ maks.nap.łączeniowe	V AC	120/—	230/—	120/—	230/—	230/—
Maks. moc łączeniowa dla AC1	VA	1900	3700	1400	2760	3700
Maks. moc łączeniowa dla AC15	VA	400	750	300	600	750
Prąd znamionowy AC5a	A	—	5	—	—	5
Dopuszczalne obciążenie:						
230 V żarowe/halogenowe	W	—	2000	—	1200	2000
świetlówki ze stat. elektronicznym	W	500	1000	300	600	1000
świetlówki ze stat. elektromechanicznym	W	400	750	200	400	750
CFL	W	200	400	200	350	400
230 V LED	W	—	400	—	350	400
NN halogen lub LED ze stat. elektron.	W	200	400	200	350	400
NN halogen lub LED ze stat. elektromech.	W	400	800	300	600	800
Min. moc łączeniowa	mW (V/mA)	1000 (10/10)		1000 (10/10)		1,000 (10/10)
Standardowy materiał styków		$AgSnO_2$		$AgSnO_2$		$AgSnO_2$
Dane cewki						
Napięcie znamionowe (U_N)	V AC (50/60 Hz)	120	230	120	230	230
	V DC	—		—		—
Pobór mocy AC/DC	VA (50 Hz)/W	2/—		1.5/—		2.5/—
Zakres napięcia zasilania	AC (50 Hz)	(0.8…1.1)U_N		(0.8…1.1)U_N		(0.8…1.1)U_N
	DC	—		—		—
Dane ogólne						
Trwałość elektryczna AC1	cykle	$100 \cdot 10^3$		$100 \cdot 10^3$		$100 \cdot 10^3$
Próg łączeniowy: przy załączaniu	lx	1…80		1…80		10
Próg łączeniowy: przy wyłączeniu	lx	10		10		10
Czas zadziałania / czas powrotu	s	15/30		15/30		15/30
Temperatura otoczenia - pracy	°C	–30…+70		–30…+70		–30…+70
Stopień ochrony		IP 54		IP 54		IP 54
Certyfikaty i dopuszczenia (wg typu)						

J

XI-2022, www.findernet.com

Kod zamówienia

Przykład: Seria 10, przekaźnik (wyłącznik) zmierzchowy, wykonanie na 16 A, 2 zestyki zwierne, zaciski śrubowe, zasilanie 230 V AC.

1 0	.	3	2	.	8	.	2 3 0	.	0	0	0	0

Seria

Typ
32 = 2 zestyki zwierne 16 A
41 = 1 zestyk zwierny 16 A
42 = 2 niezależne wyjścia 16 A
51 = 1 zestyk zwierny 12A
61 = Montowany na słupie latarni ulicznej - 1 zestyk zwierny 16 A

Zasilanie
120 = 120 V
230 = 230 V

Rodzaj napięcia cewki
8 = AC (50/60 Hz)

Dane ogólne

Właściwości izolacyjne		**10.32 / 41 / 42**		**10.51**		**10.61**
Wytrzymałość przerwy zestykowej	V AC	1000		1000		1000
Odporność na zakłócenia przewodowe						
Udar (1.2/50 µs) na L i N (tryb różnicowy)	kV	4		4		6
Pozostałe dane						
Dławnica kablowa dla kabla	Ø mm	(8.9…12)		(7.5…9)		—
Moment obrotowy dokręcania śrub zacisków	Nm	0.8		0.8		—
Maks. przekrój przewodu		Drut	Linka	Drut	Linka	—
	mm²	1 x 6 / 2 x 4	1 x 6 / 2 x 2.5	1 x 6 / 2 x 4	1 x 4 / 2 x 2.5	—
	AWG	1 x 10 / 2 x 12	1 x 10 / 2 x 14	1 x 10 / 2 x 12	1 x 12 / 2 x 14	—
Przewód wyjściowy						
Materiał		—		—		Silikon odporny na promienie UV
Rozmiar	mm²	—		—		1.5
Długość	mm	—		—		500, zakończenie tulejką
Napięcie znamionowe izolacji	kV	—		—		0.6/1
Maks. temperatura	°C	—		—		120

Funkcje

LED*	**10.32 / 10.41 / 10.42**		**10.51**	
	Napięcie zasilania	Stan zestyku zwiernego	Napięcie zasilania	Stan zestyku zwiernego
———	OFF	Otwarty	OFF lub ON	Otwarty
▮ ▮ ▮ ▮ ▮	ON	Otwarty	ON	Zamknięty
▮▮▮▮▮▮▮▮▮	ON	Otwarty (odliczany czas)	ON	Otwarty (odliczany czas)
▬▬▬	ON	Zamknięty	—	—

* Dioda LED znajduje się pod pokrywą przekaźnika, w pobliżu pokrętełnastawy czułości LUX. Wskaźnik pozwala określić właściwą pracę i status zestyku oraz pomaga w testowaniu i we właściwym nastawieniu parametru poziomu oświetlania.

XI-2022, www.findernet.com

Schemat połączeń

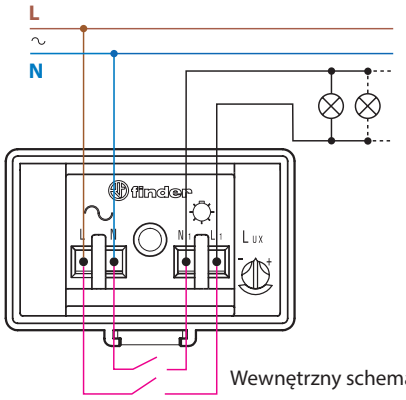

Wewnętrzny schemat połączeń

Typ 10.32

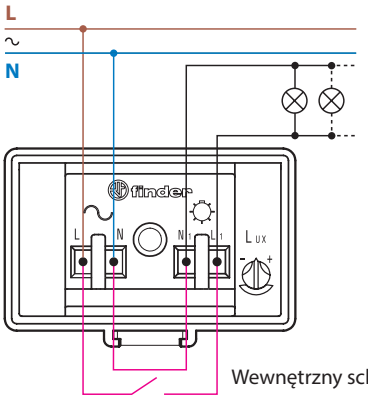

Wewnętrzny schemat połączeń

Typ 10.41

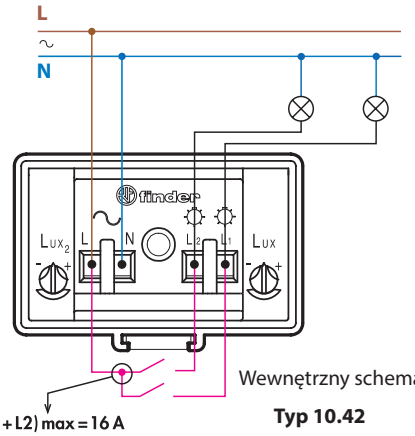

Wewnętrzny schemat połączeń

Typ 10.42

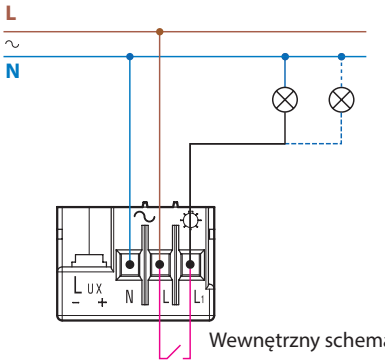

Wewnętrzny schemat połączeń

Typ 10.51

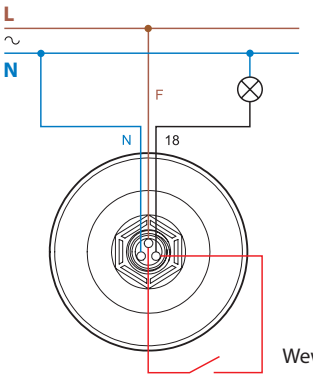

F = brązowy przewód
N = niebieski przewód
18 = biały przewód

Wewnętrzny schemat połączeń

Typ 10.61

J

XI-2022, www.findernet.com

Zalety działania funkcji „zwrotnej kompensacji oświetlenia”

Wyłącznik zmierzchowy, gdzie kontrolowane oświetlenie nie wpływa na poziom czułości czujnika

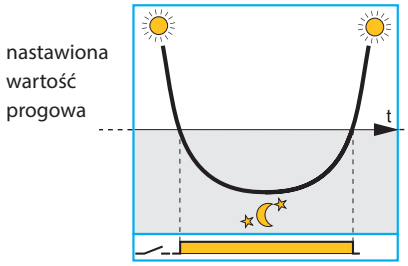

Poprawne funkcjonowanie jest zależne od odpowiedniego zabezpieczenia czujnika przed efektami załączania i wyłączania kontrolowanego oświetlenia

Tradycyjny wyłącznik zmierzchowy, gdzie oświetlenie wpływa na poziom czułości czujnika

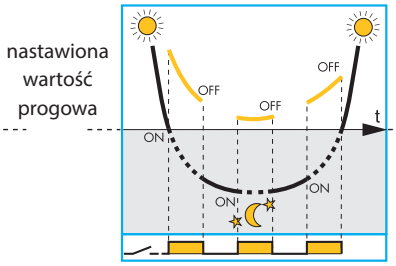

Niepoprawne funkcjonowanie występuje w odstępie czasowym pomiędzy załączeniem, a wyłączeniem, spowodowane jest to wykryciem obu procesów przez czujnik

Przekaźnik zmierzchowy typu 10.32, 10.41 i 10.51 ze „zwrotną kompensacją oświetlenia”

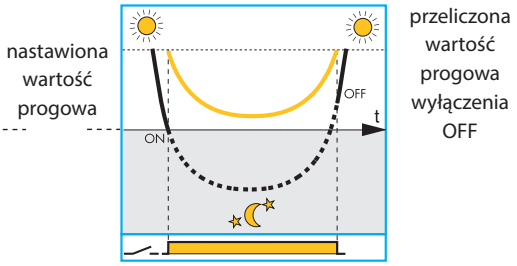

Innowacyjne działanie funkcji „zwrotnej kompensacji oświetlenia” chroni przed nieprzyjemnym i szkodliwym efektem załączania i wyłączenia oświetlenia, gdy czujnik jest oświetlany przez lampę

Natężenie światła zewnętrznego wskazane przez wewnętrzny czujnik.
Światło zewnętrzne + oświetlenie wskazane przez wewnętrzny czujnik.

Uwagi

1. Nie jest wskazane, aby światło emitowane przez lampy było wykrywane przez czujnik. Jeśli nie jest to jednak w pełni możliwe, funkcja „zwrotnej kompensacji oświetlenia” zniweluje ten efekt. W tym przypadku należy wziąć pod uwagę, iż zasada „zwrotnej kompensacji oświetlenia” może opóźniać nieznacznie czas wyłączenia OFF, wykraczając poza dane ideowe.
2. Funkcja kompensacji jest nieefektywna jeśli moc światła zewnętrznego w połączeniu z oświetleniem przekracza 120 lux.
3. Typy 10.32 i 10.41 są kompatybilne z wolnozapłonowymi lampami wyładowczymi – obwód elektroniczny monitoruje natężenie lampy przez ponad 10 minut, aby uzyskać właściwą ocenę wkładu lampy w ogólny poziom natężenia światła.

XI-2022, www.findernet.com

Wymiary

Typ 10.32

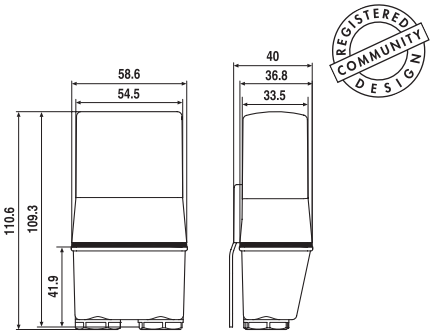

Typ 10.41

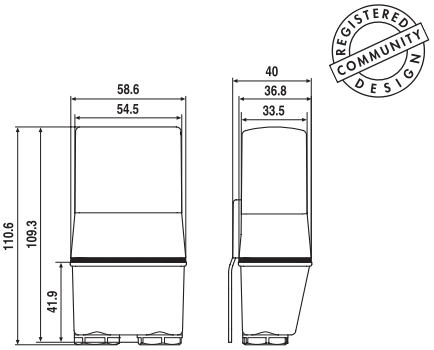

Typ 10.42

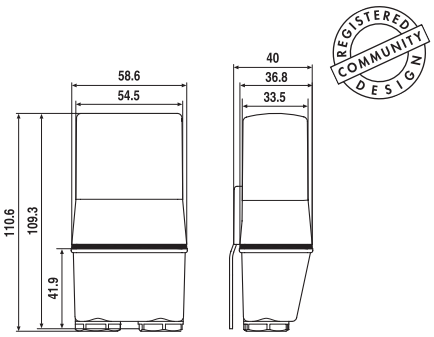

Typ 10.51

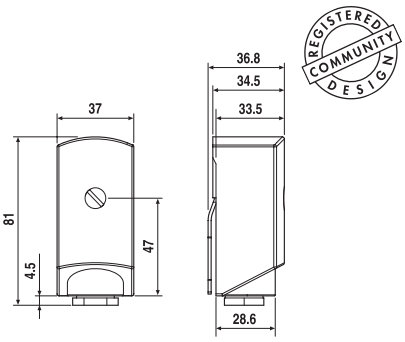

Typ 10.61

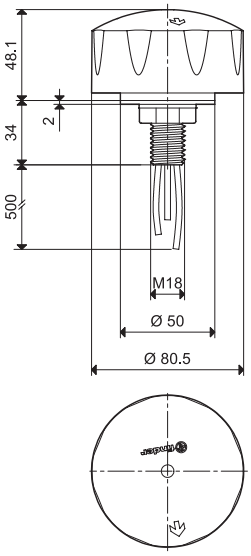

J

XI-2022, www.findernet.com